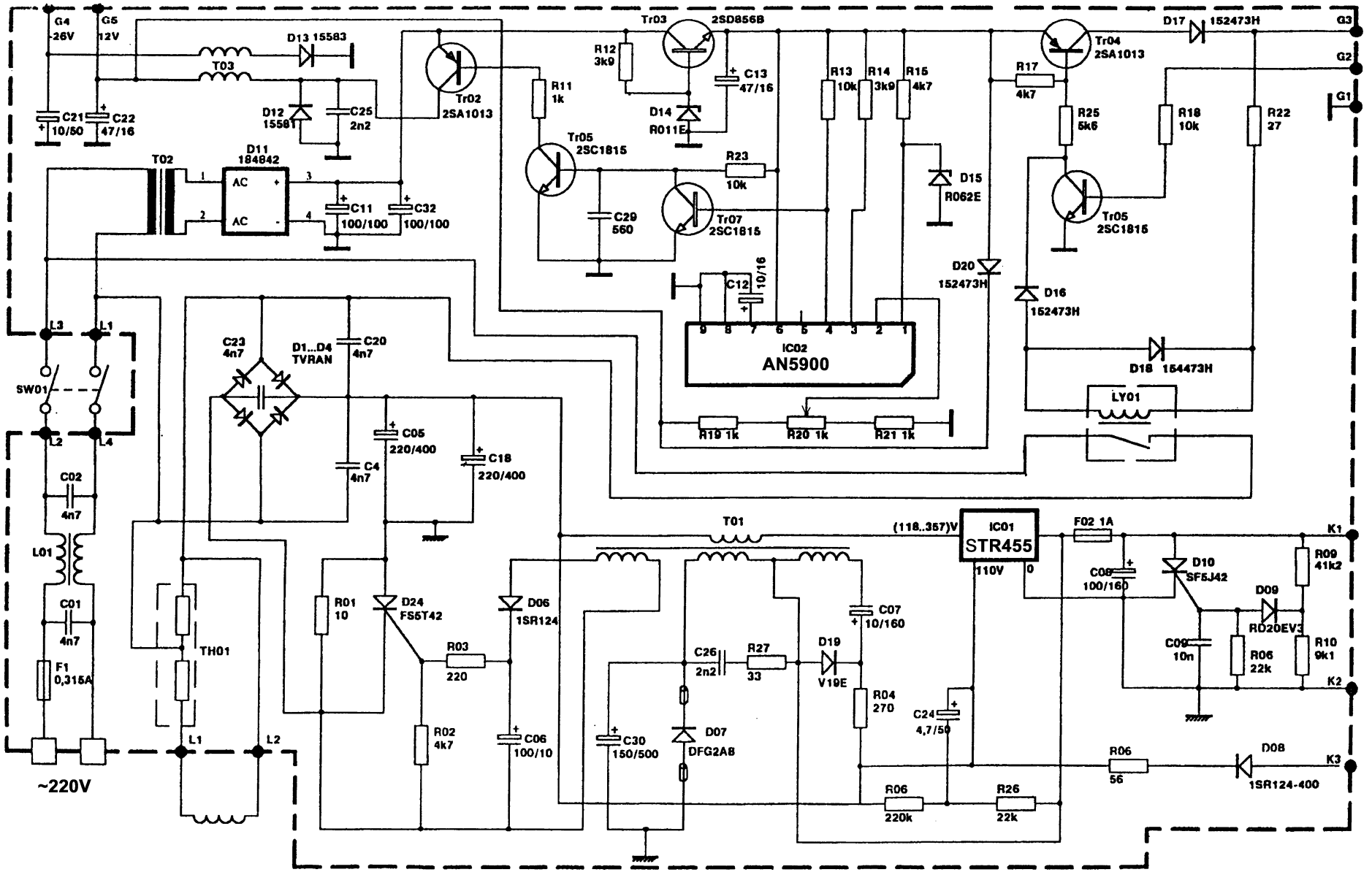
G4
-26V
G5
12V
D13 15583
T03
C21
10/50
C22
47/16
D12
15581
C25
2n2
Tr02
2SA1013
T02
D11
184842
AC
AC
C11
100/100
C32
100/100
R11
1k
Tr03
2SD856B
R12
3k9
C13
47/16
D14
R011E
Tr05
2SC1815
C29
560
R23
10k
Tr07
2SC1815
R13
10k
R14
3k9
R15
4k7
D15
R062E
C12
10/16
IC02
AN5900
R19 1k
R20 1k
R21 1k
D20
152473H
D16
152473H
R17
4k7
Tr04
2SA1013
R25
5k6
Tr05
2SC1815
R18
10k
R22
27
D17
152473H
D18
154473H
LY01
G3
G2
G1
L3
L1
SW01
L2
L4
C02
4n7
L01
C01
4n7
F1
0,315A
~220V
TH01
L1
L2
C23
4n7
D1...D4
TVRAN
C20
4n7
C05
220/400
C4
4n7
C18
220/400
R01
10
D24
FS5T42
R03
220
R02
4k7
D06
1SR124
C06
100/10
T01
C30
150/500
D07
DFG2A8
C26
2n2
R27
33
D19
V19E
R04
270
C07
10/160
C24
4,7/50
R06
220k
R26
22k
(118..357)V
IC01
STR455
110V
0
F02 1A
C08
100/160
D10
SF5J42
C09
10n
D09
RD20EV3
R09
41k2
R06
22k
R10
9k1
K1
K2
R06
56
D08
1SR124-400
K3

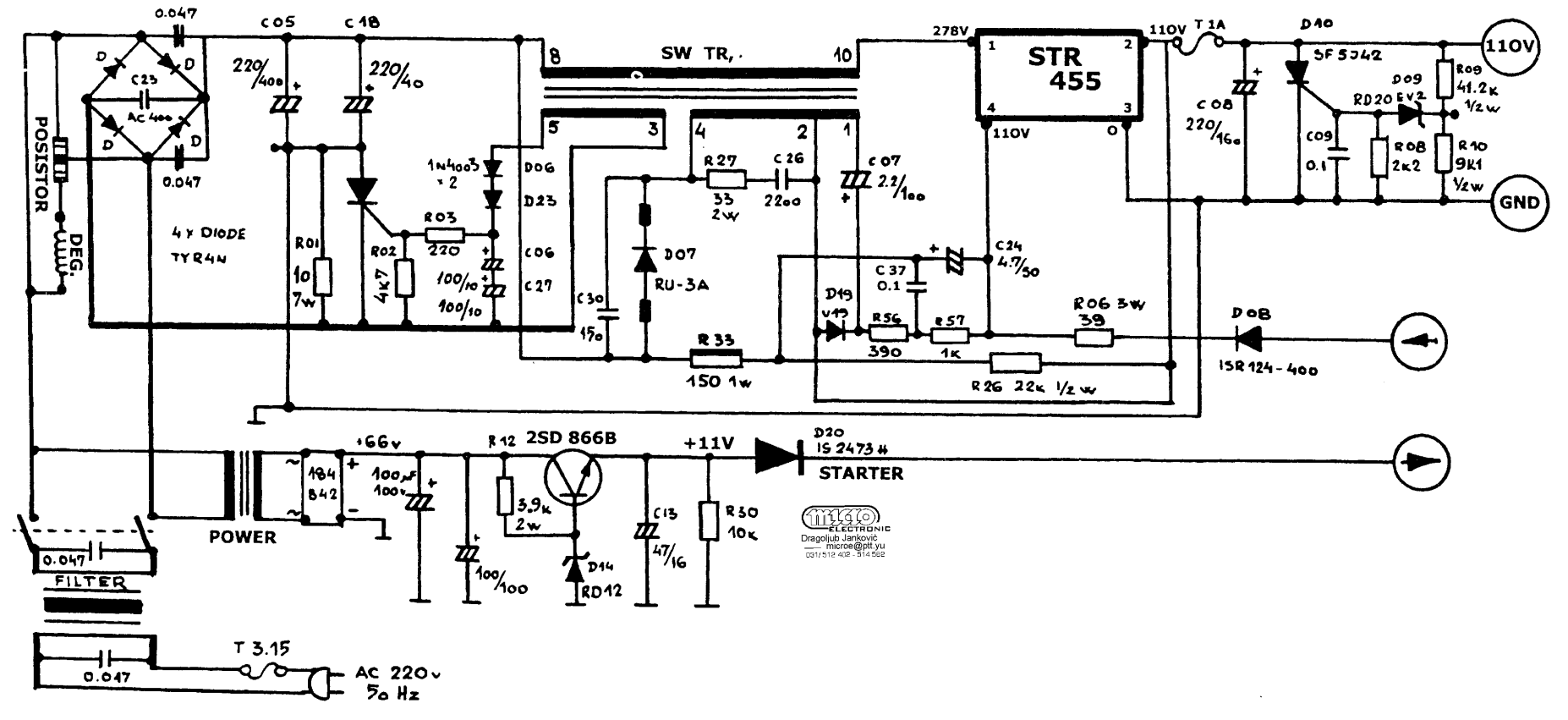
0.047
C05
C18
220/400
220/40
SW TR,
8
10
5
3
4
2
1
STR 455
278V
110V
T 1A
D10
SF 5342
110V
GND
R09 41.2K 1/2W
D09 RD20 EV2
C08 220/160
C09 0.1
R08 2K2
R10 9K1 1/2W
C23
AC 400
POSISTOR
DEG.
4 x DIODE TYR4N
R01 10 7W
R02 4K7
R03 220
1N4003 x 2
100/10
100/10
D06
D23
C06
C27
C30 1/50
D07 RU-3A
R27 33 2W
C26 2200
C07 2.2/100
C37 0.1
C24 4.7/50
D19
R56 390
R57 1K
R06 3W 39
R26 22K 1/2W
R33 150 1W
D08
ISR 124-400
+66V
184 B42
100µF 100V
R12 2SD 866B
3.9K 2W
D14 RD12
100/100
+11V
C13 47/16
R30 10K
D20 IS 2473 H
STARTER
POWER
0.047
FILTER
T 3.15
AC 220V 50 Hz
Dragoljub Janković
microe@ptt.yu