# IDC

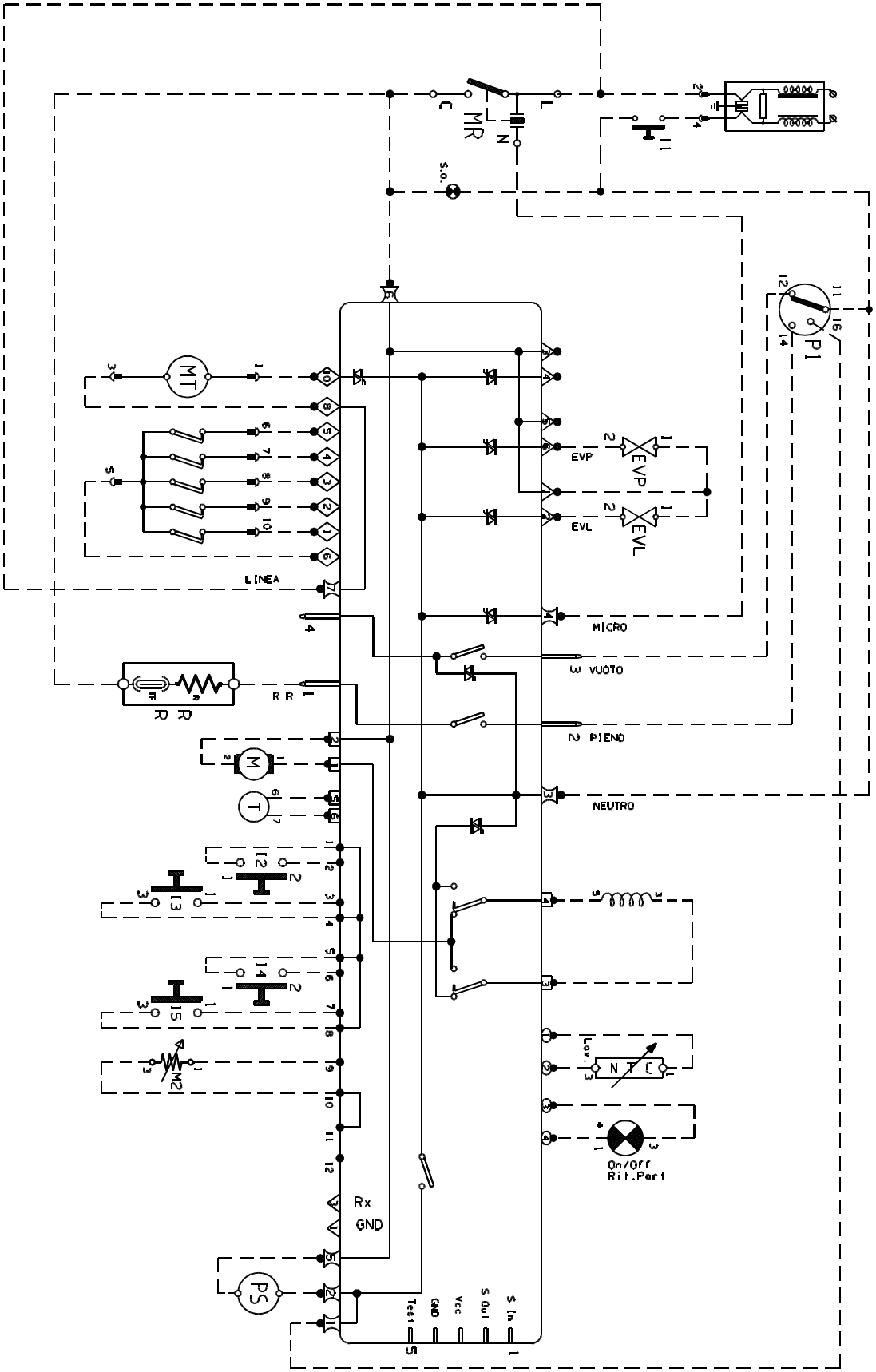
MR
C
L
N
S.O.
P1
MT
EVP
EVL
LINEA
MICRO
VUOTO
PIENO
NEUTRO
R
M
T
M2
Rx
GND
PS
Test
GND
Vcc
S Out
S In
N T C
On/Off
Rit.Pari