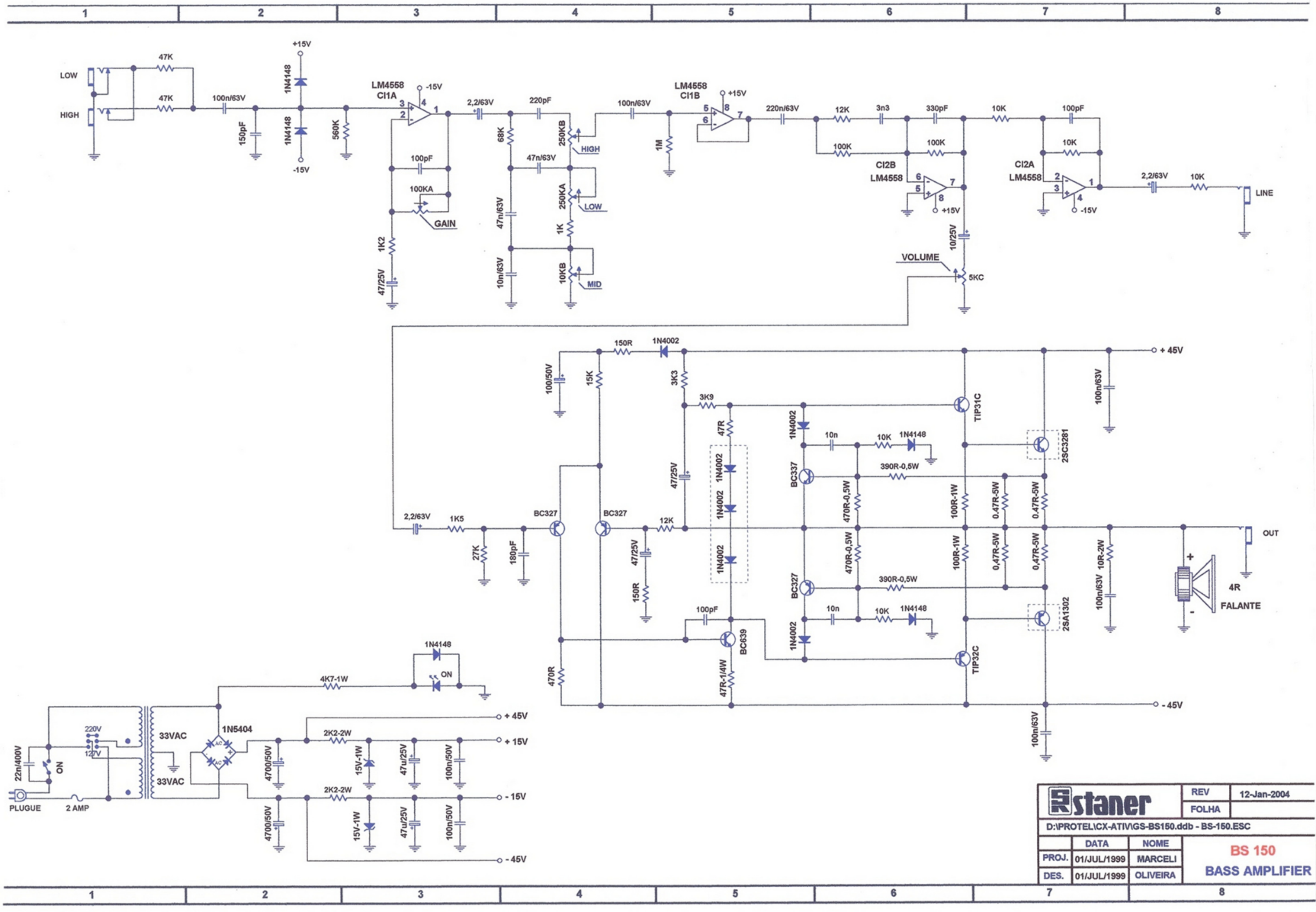

staner		REV	12-Jan-2004
		FOLHA	
D:\PROTEL\CX-ATIV\GS-BS150.ddb - BS-150.ESC			
	DATA	NOME	BS 150
PROJ.	01/JUL/1999	MARCELI	BASS AMPLIFIER
DES.	01/JUL/1999	OLIVEIRA	