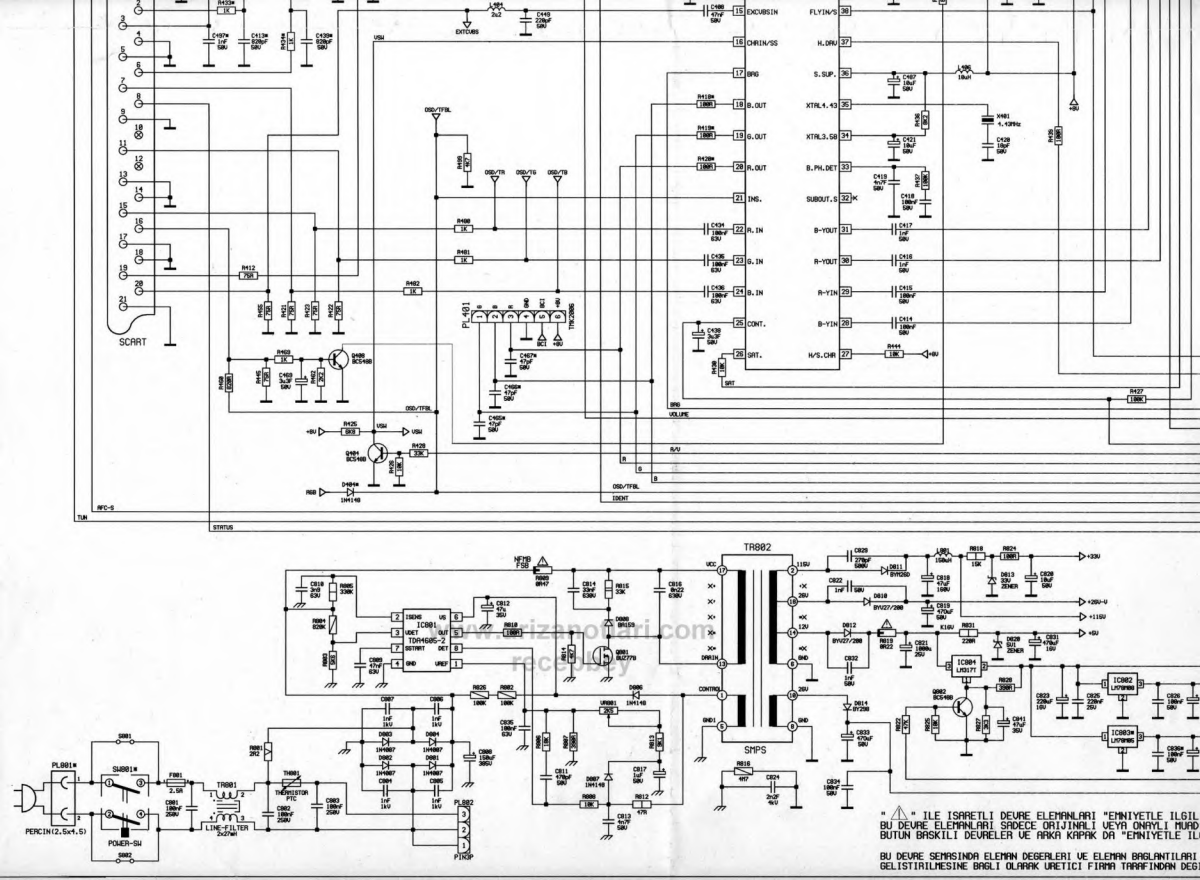
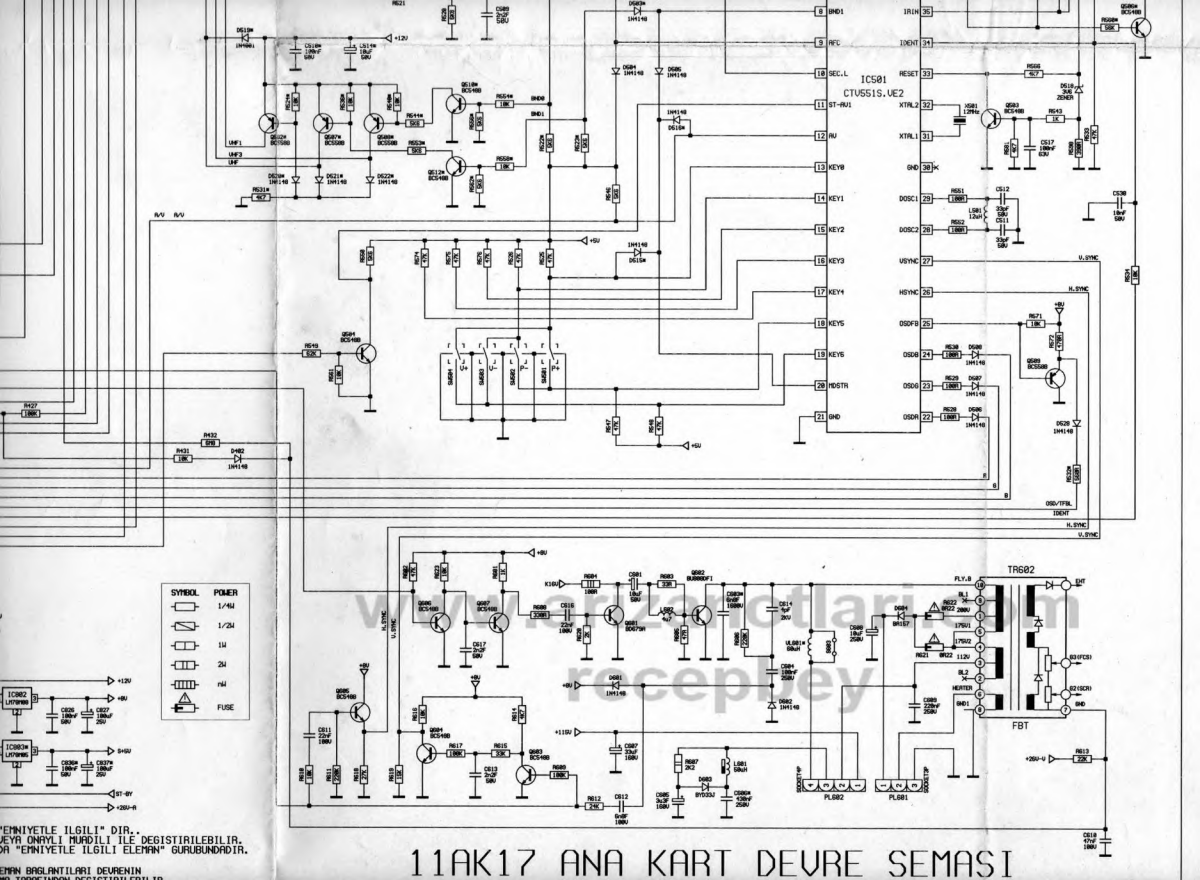
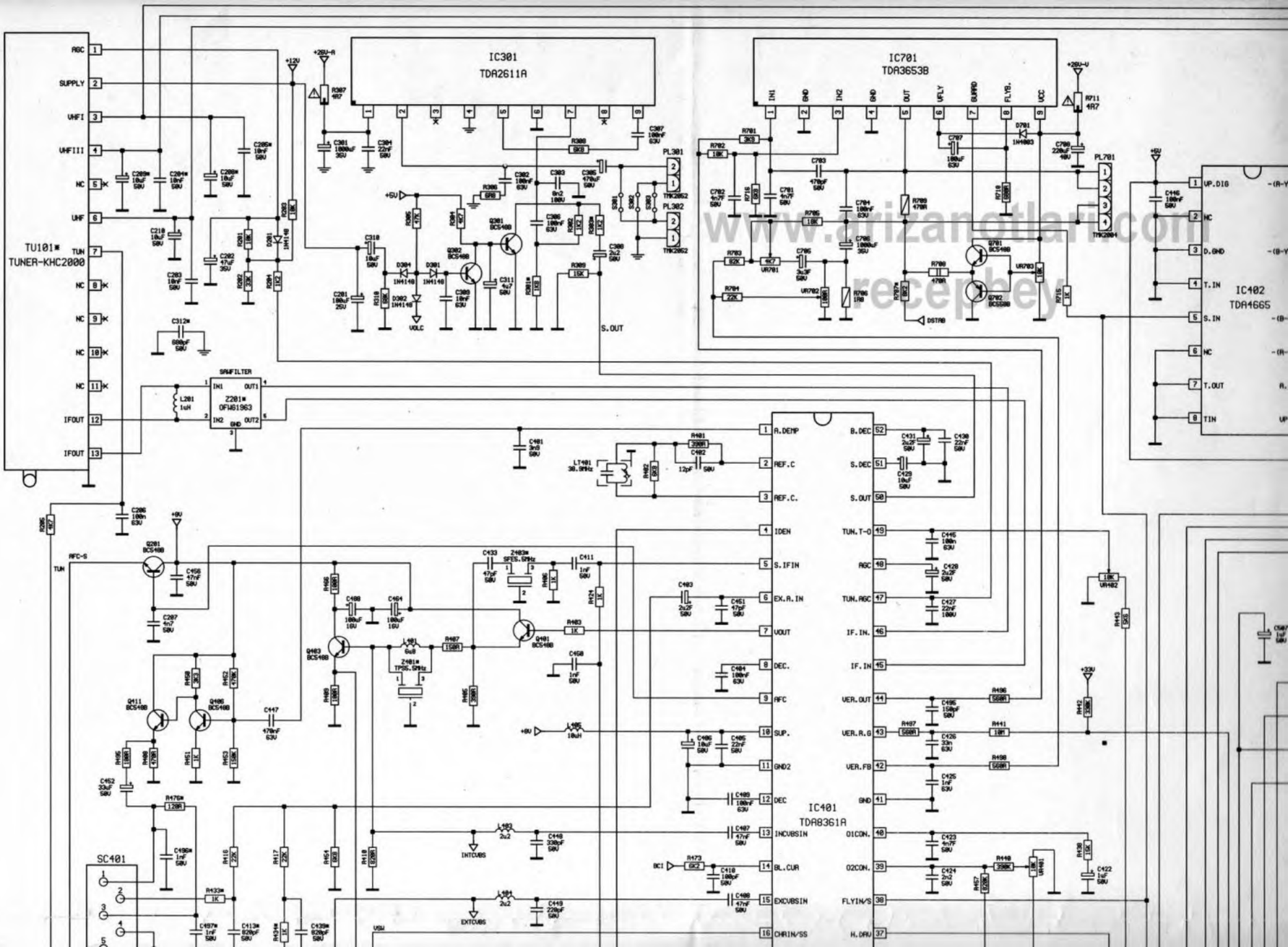

SCART
TUN
AFC-S
STATUS
SMPS
TR802
PLB01
SUB01
POWER-SW
LINE-FILTER
PTC
PTKSP
PERCIN(2.5x4.5)
" ⚠ " ILE ISARETLI DEVRE ELEMANLARI "EMNIYETLE ILGIL
BU DEVRE ELEMANLARI SADECE ORIJINALI UCYA ONAYLI MUMD
BUTUN BASKILI DEVRELER VE ARKA KAPAK DA "EMNIYETLE IL
BU DEVRE SEMASINDA ELEMAN DEGERLERI VE ELEMAN BAGLANTILARI
GELISTIRILMESINE BAGLI OLARAK URETICI FIRMA TARAFINDAN DEGI



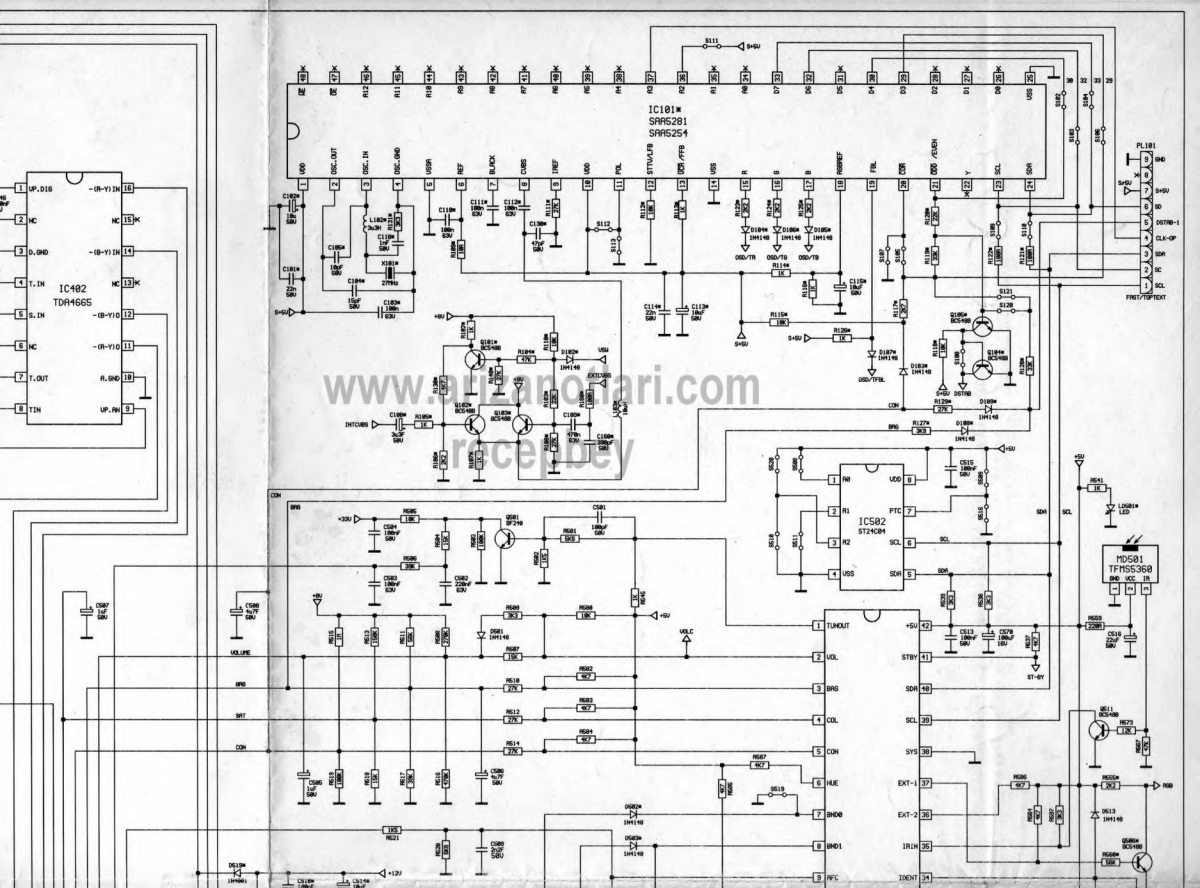
"EMNIYETLE ILGILI" DIA..
DEYA ONAYLI MUADILI ILE DEGISTIRILEBILIR.
DA "EMNIYETLE ILGILI ELEMAN" GURUBUNDADIR.

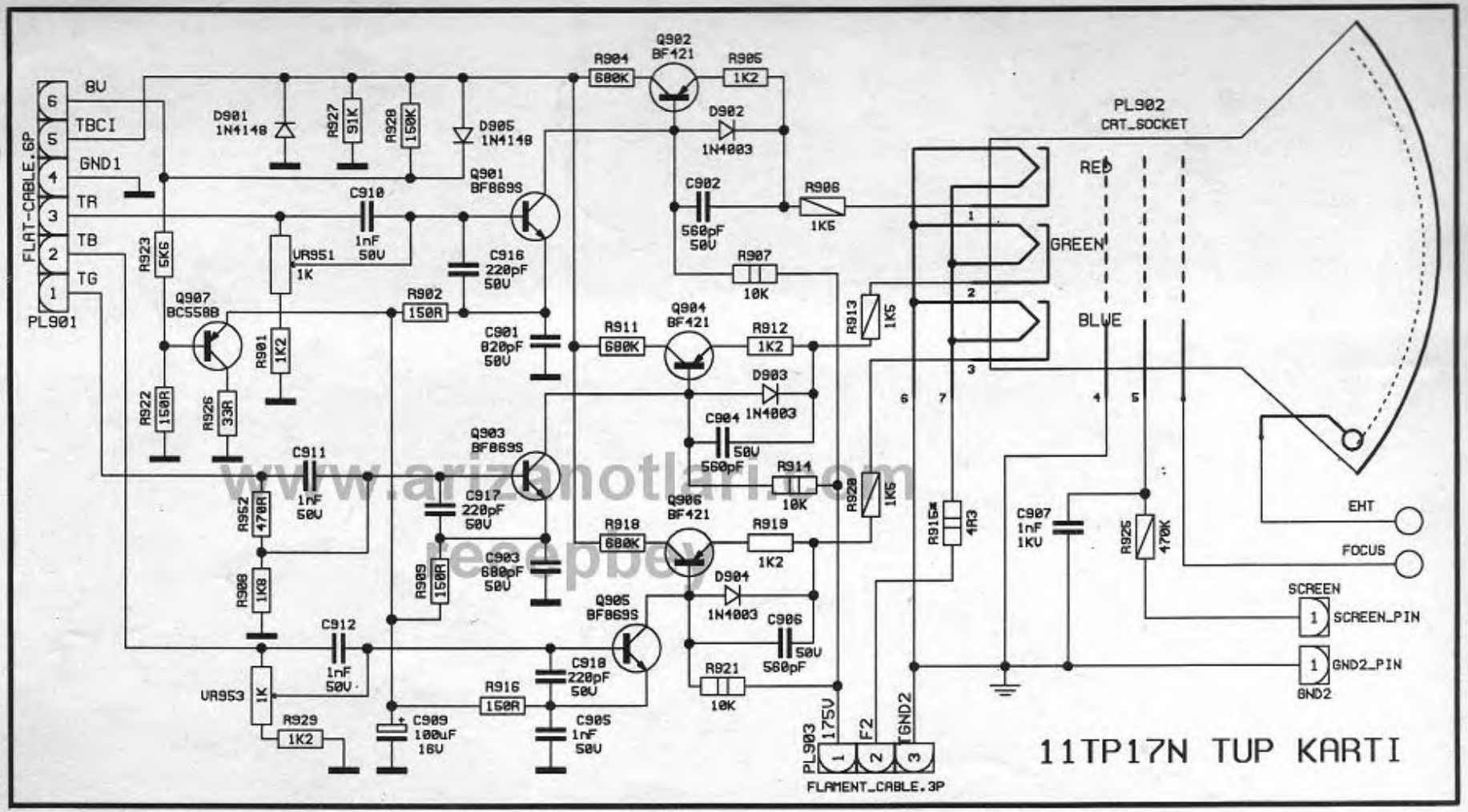
EMAN BAGLANTILARI DEVRENIN

11AK17 ANA KART DEVRE SEMASI



www.arizanotlari.com
recepbey


IC101
SAA5281
SAA5254
IC402
TDA4665
IC502
ST24C04
MD501
TFMS5360
PL101
FAST/TOPTEXT
www.allcircuitdiagram.com
receiver



www.arizanotlari.com
receppey