ЗАКАЗ И ITD9601001C2

СЕРВИСНАЯ ИНСТРУКЦИЯ

Цветной телевизор

TX–25V50T
TX–29V50T

Шасси MX–2A

ТЕХНИЧЕСКИЕ ХАРАКТЕРИСТИКИ
БЛОК-СХЕМА ШАССИ MX-2A
КОНЦЕПЦИИ ШИНЫ I²C
РАСПОЛОЖЕНИЕ ОРГАНОВ УПРАВЛЕНИЯ И ПЕЧАТНЫХ ПЛАТ
ПРИЕМЫ ОБСЛУЖИВАНИЯ
ПРОЦЕДУРЫ НАСТРОЙКИ
БЛОК-СХЕМЫ И ПРИНЦИПИАЛЬНЫЕ СХЕМЫ
РАСПОЛОЖЕНИЕ ДЕТАЛЕЙ
СПИСОК ЗАПАСНЫХ ЧАСТЕЙ
- **TX-29V50T**
- **TX-25V50T**

Panasonic

© 1996 Matsushita Electric Industrial Co., Ltd.
Несанкционированное копирование и распространение является нарушением закона.

ТЕХНИЧЕСКАЯ ХАРАКТЕРИСТИКА

Модель №	TX-25V50T	TX-29V50T
Источник питания	Переменное напряжение с автоматическим регулированием 110−240 В 50/60 Гц	
Потребляемая мощность	125 Вт (максимум)/10 Вт (в режиме ожидания)	165 Вт (максимум)/9 Вт (в режиме ожидания)
Полное сопротивление антенны	75 Ом несимметричная, коаксиального типа	
Система настройки	Автопоиском 60 Положений	
Приемная система (17 система)	Прием радиовещательных программ и воспроизведение записей с магнитной ленты кассетных видеомагнитофонов PAL B. G. H. PAL I PAL D. K. SECAM B. G. SECAM D. K. NTSC M SECAM K1 Воспроизведение со специальных видеомагнитофонов NTSC 4,43/5,5 МГц NTSC 4,43/6,0 МГц NTSC 4,43/6,5 МГц NTSC 3,58/5,5 МГц NTSC 3,58/6,0 МГц NTSC 3,58/6,5 МГц SECAM I Воспроизведение с дисков специальных проигрывателей и специальных видеомагнитофонов PAL 60 Гц/5,5 МГц PAL 60 Гц/6,0 МГц PAL 60 Гц/6,5 МГц	
Промежуточная частота	Цветовой видеосигнал 38,0 МГц 33,57 МГц (PAL) 33,6 МГц (SECAM) 33,75 МГц (SECAM) 34,42 МГц (NTSC) Аудиосигнал 31,5 МГц (D, K) 32,0 МГц (I) 32,5 МГц (B, G) 33,5 МГц (M)	
Система приема телетекста	Системе FLOF (русифицированный вариант)	
Контактные гнезда видео/аудиоканалов	Видео-аудио разъёмы: Вход AV1 Видео (гнездо) 1 В, 75 Ом S-VHS Y: 1 В, 75 Ом C: 0,3 В, 75 Ом Звук (гнездо) около 400 мВ Вход AV2 Видео (гнездо) 1 В, 75 Ом Звук (гнездо) около 400 мВ Выход контроля Видео (гнездо) 1 В, 75 Ом Звук (гнездо) около 400 мВ	
Высоковольтное напряжение	31,0 (+0,7. −1,5) кВ при нулевом токе пучка	31,0 (+0,7. −1,5) кВ при нулевом токе пучка
Кинескоп	A60KTY095X тип 25 (диагональ 63 см) Угол отклонения пучка 106°	M68KTY165X тип 29 (диагональ 72 см) Угол отклонения пучка 106°
Выход аудио	5 Вт Макс. × 2 (максимум), полное сопротивление 8 Ом	5 Вт Макс. × 2 (максимум), полное сопротивление 8 Ом
Габаритные размеры	Высота: 530 мм/Ширина: 715 мм/Глубина: 450 мм	Высота: 591 мм/Ширина: 779,4 мм/Глубина: 496 мм
Масса	31,0 кг (нетто)	40,0 кг (нетто)
Дополнительные принадлежности	Пульт дистанционного управления (1 шт.)/Элементы питания типа R6 (AA) (2 шт.)	

Примечание: Масса и габаритные размеры даны приблизительно. Настоящая техническая характеристика может подвергаться изменениям без специального уведомления пользователей.

Блок-схема шасси MX-2A

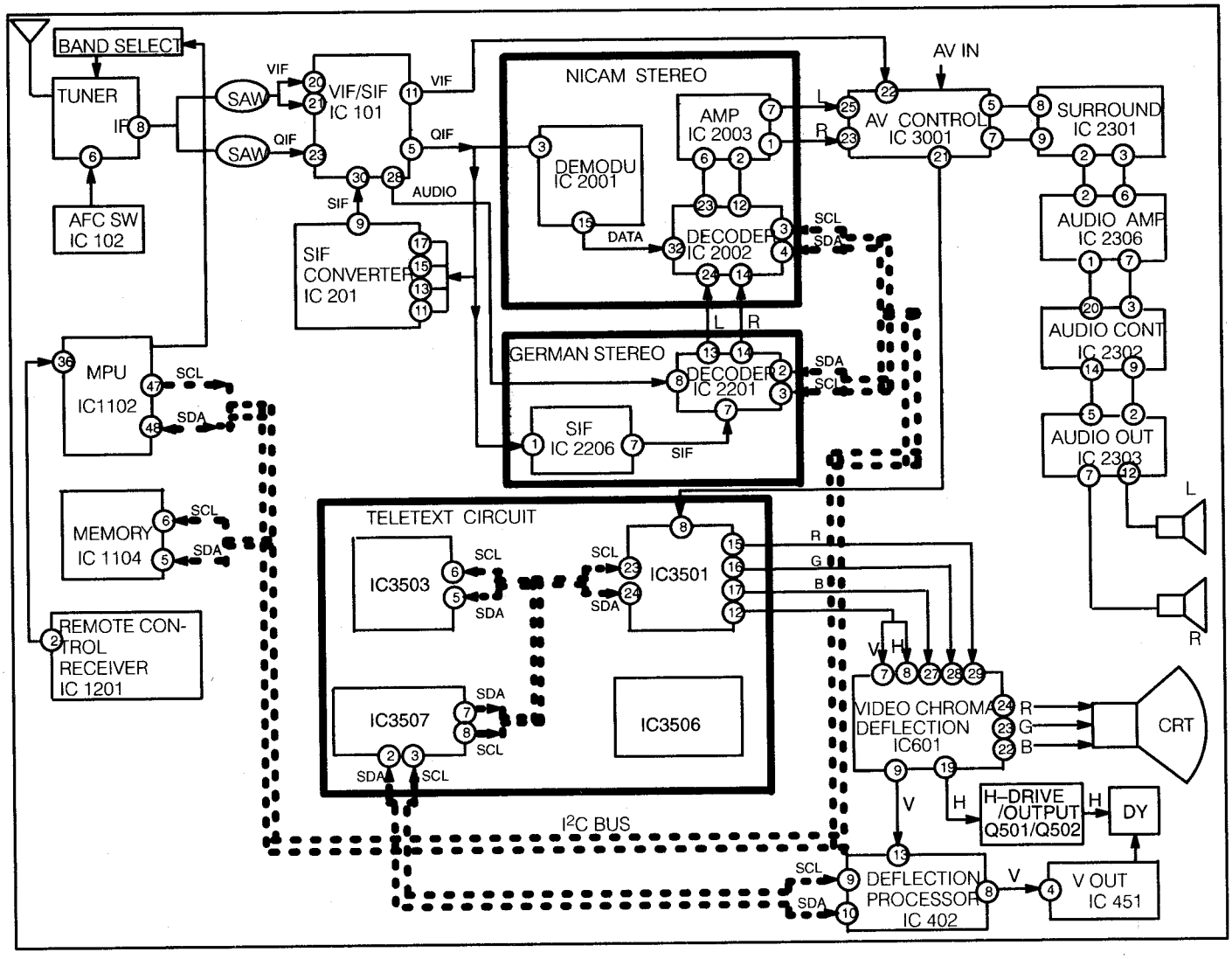

Рис. 4

Концепции шины I²C:

А. Характеристики

1. Шина I²C является двухпроводной последовательной шиной с линией синхронизации (SCL) и линией данных (SDA).

2. Она обеспечивает двухстороннюю передачу данных между ИС.

3. Она состоит из одной ведущей ИС и одной или нескольких ведомых ИС.

- Ведущая ИС инициирует передачу и генерирует импульсы синхронизации.
- Ведомой ИС называется ИС, адресуемая ведущей ИС.

B. Основной формат передачи данных I²C от микропроцессора (IC1102) к IC601

1. Циклограмма передачи

Во время передачи от микропроцессора к IC601 за один цикл передачи передается 12 байт нижеперечисленной информации:

Передача данных в IC601.

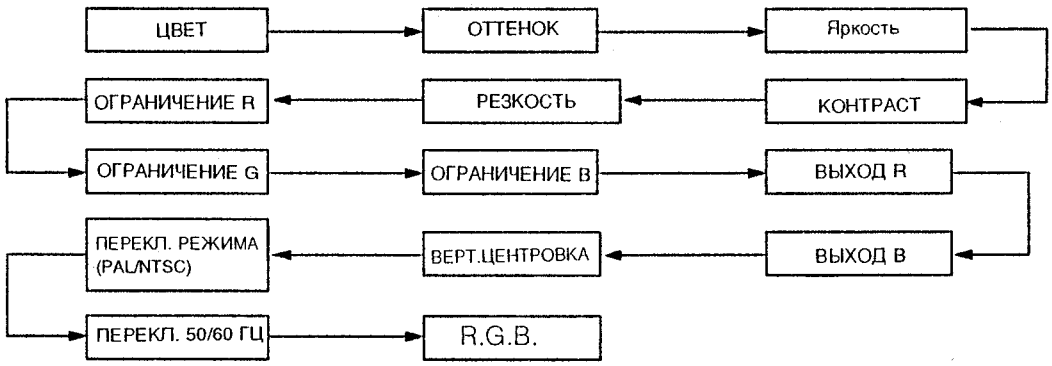

Рис. 5

2. Формат

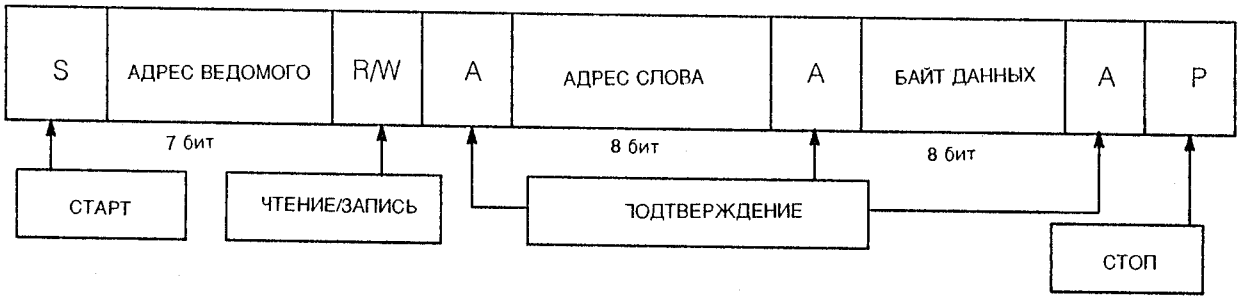

Рис. 6

C. Использование I²C в шасси MX-2A

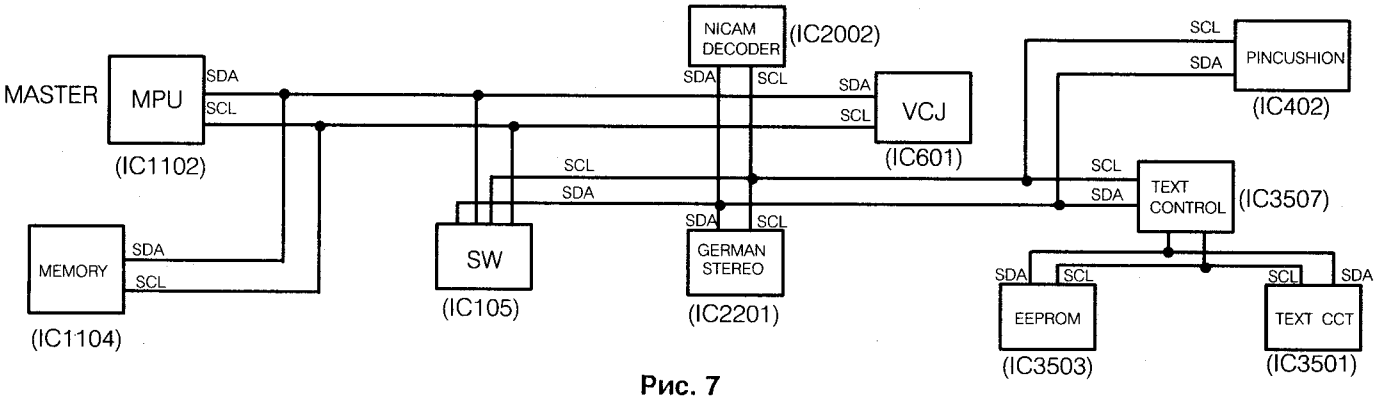

Рис. 7

Во время передачи микропроцессор телевизора IC1102 всегда является ведущим устройством. ИС IC601 и IC1104 являются ведомыми, адресуемыми ИС IC1102.

1. Как показано на **рис. 7**, микропроцессор IC1102 может выполнять различные функции управления.

2. Текущие установки, напряжения кинескопа, диапазон, напряжения АПЧ, пропуск,громкость, повторные обращения, установки питания и таймера, установка сервисного переключателя, установки цветов, функции и т.д. хранятся и считываются с энергонезависимой EEPROM памяти по шине I²C.

Расположение органов управления и печатных плат

Расположение органов управления

<вид на плату E сверху>

SYS1 SYS2 FUN PRE CH UP CH DN VOL UP VOL DN TV/AV

S1104 S1113 S1103 S1102 S1109 S1108 S1111 S1110 S1112

R614

IC601
AN5607NK

FBT

НАСТРОЙКА АПЧ

СМЕЩЕНИЕ АПЧ

ВЧ АРУ

SYS1 : КНОПКА СИСТЕМЫ 1
SYS2 : КНОПКА СИСТЕМЫ 2
FUN : ФУНКЦИОНАЛЬНАЯ КНОПКА
PRE : КНОПКА ПРЕДУСТАНОВКИ
CH UP : КНОПКА УМЕНЬШ. НОМЕРА КАНАЛА
CH DN : КНОПКА УВЕЛИЧ. НОМЕРА КАНАЛА
VOL UP : КНОПКА УВЕЛИЧ. ГРОМКОСТИ
VOL DN : КНОПКА УМЕНЬШ. ГРОМКОСТИ
TV/AV : КНОПКА ПЕРЕКЛЮЧЕНИЯ ТВ/ВНЕШН. СИГНАЛ

РЕГУЛЯТОР ФОКУСИРОВКИ

УПРАВЛЕНИЕ ЭКРАНОМ

СЕРВИСНАЯ КНОПКА (S1101)

ВЕРТИКАЛЬНАЯ ЦЕНТРОВКА (S451)

Рис. 8

РАСПОЛОЖЕНИЕ ПЕЧАТНЫХ ПЛАТ

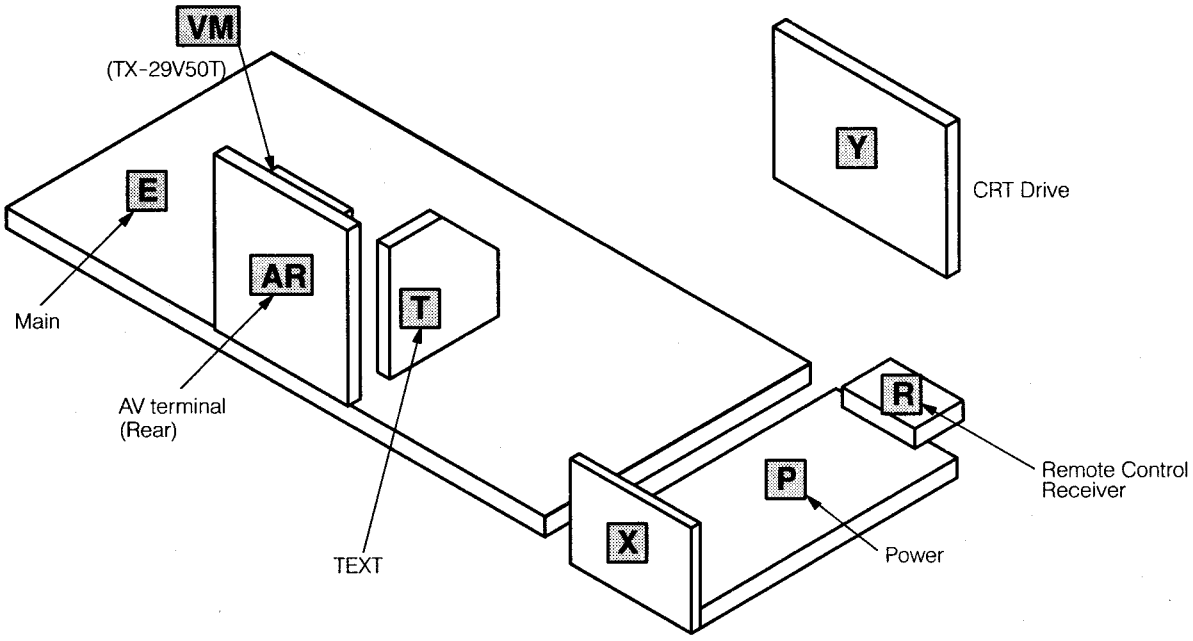

Рис. 9

Приёмы обслуживания

1. Как установить шасси в сервисное положение

1. Снимите заднюю крышку удалением 9 винтов (A), как это показано на **рис. 10.**
2. Слегка приподнимите шасси (1) и потяните его она себя (2), как это показано на **рис. 11.**
3. Перед установкой главного шасси, снимите плату R разведением в стороны защёлок, как это показано на **рис. 12.**
4. Установите шасси, как это показано на **рис. 13.**

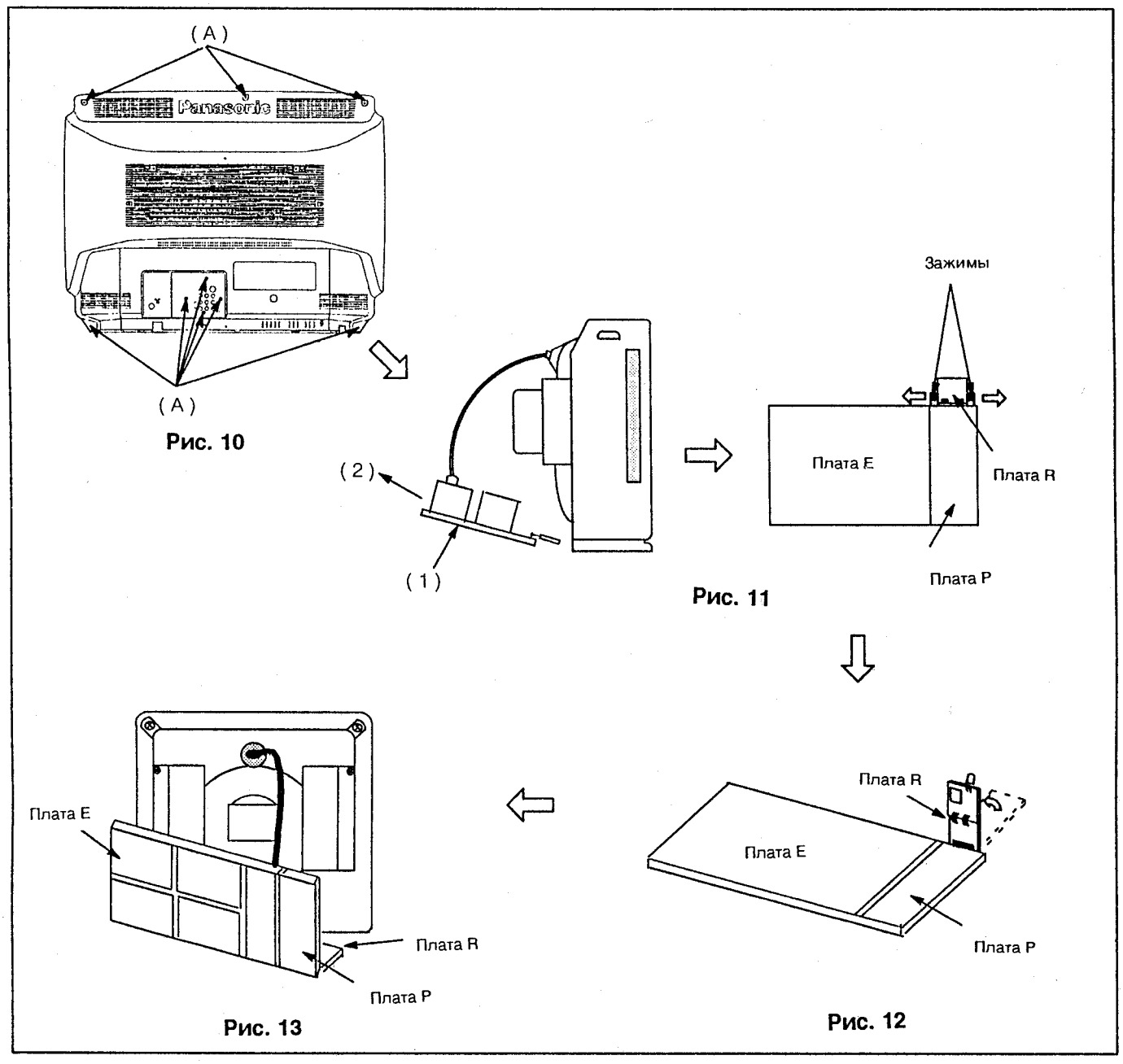

2. Как восстановить заводские регулировки

Для восстановления заводских подстроек цвета, яркости, контраста, баланса белого, баланса черного и т.д. следуйте шагам нижеописанной процедуры, а после регулировки возвратитесь к обычному режиму. Если ИС IC601 (VCJ) или IC1104 были заменены, то эти регулировки следует проделать заново.

Режим подстройки

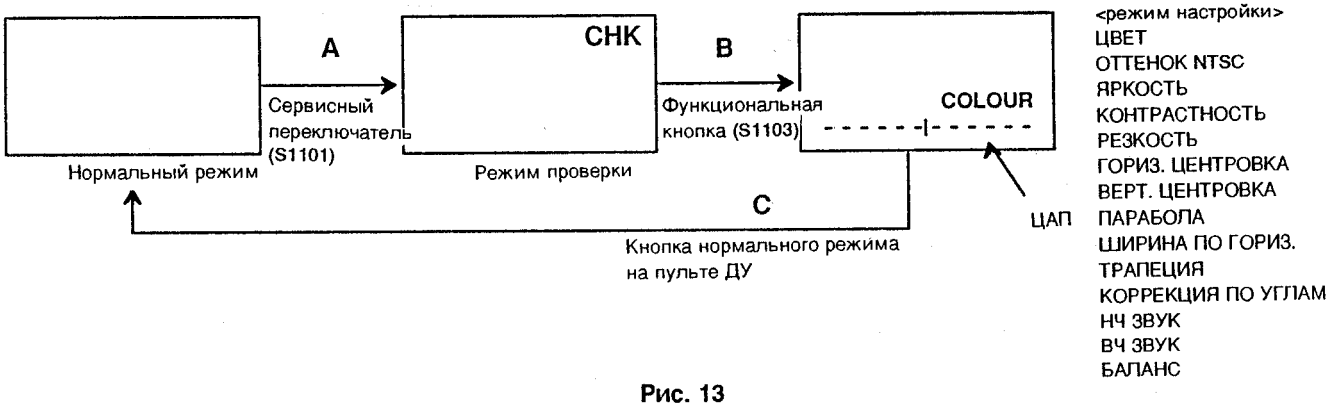

Рис. 13

A. Нажмите кнопку сервисного переключателя (S1101).
Телевизор переключится из нормального режима в режим проверки. На экране появятся надпись "CHK", как это показано на **рис. 13.**
B. Нажмите функциональную кнопку (S1103) для выбора необходимой регулировки в соответствии с **рис. 13.**
Нажмите кнопку регулятора уровня "больше" или "меньше" (S1110 или S1111) для изменения уровня ЦАП.
C. Нажмите кнопку перехода в обычный режим на пульте ДУ для возврата к обычному режиму.

Режим настройки цепей кинескопа

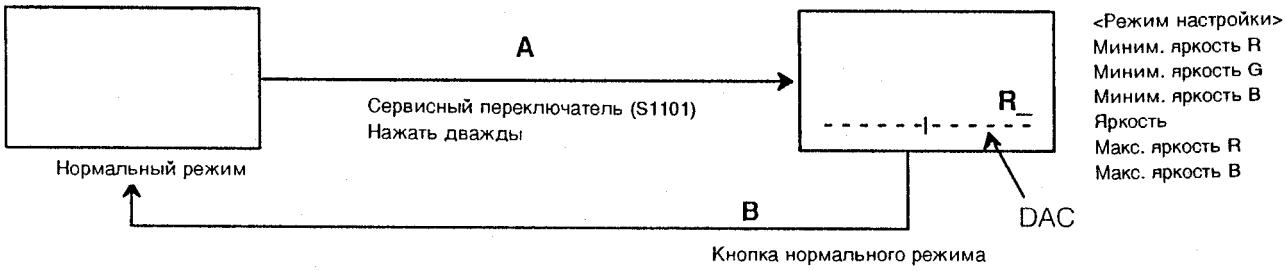

Рис. 14a

A. Дважды нажмите на кнопку сервисного переключателя (S1101). Телевизор переключится из нормального режима в режим настройки цепей кинескопа. Нажмите функциональную кнопку (S1103) для выбора необходимой регулировки в соответствии с **рис. 14a.** (обратитесь к соответствующей процедуре на стр. 14).
Нажмите кнопку регулятора уровня "больше" или "меньше" (S1110 или S1111) для изменения уровня ЦАП.
B. Нажмите кнопку перехода в обычный режим на пульте ДУ для возврата к обычному режиму.

Режим регулировки баланса белого

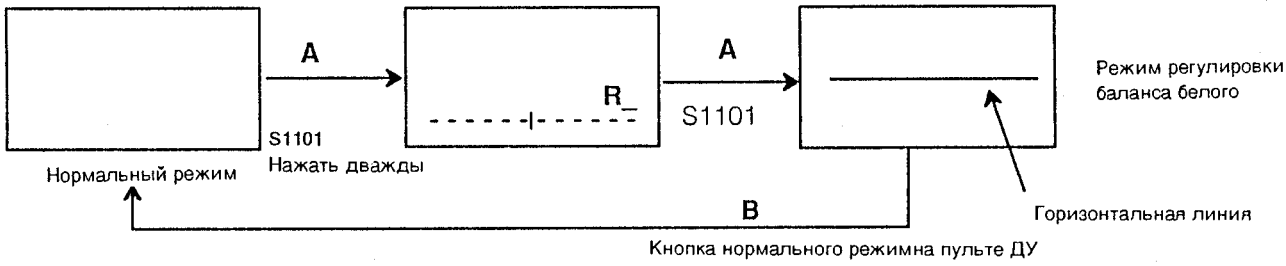

Рис. 14b

A. Дважды нажмите на кнопку сервисного переключателя (S1101).
Телевизор переключится из нормального режима в режим настройки цепей кинескопа. Затем нажмите на кнопку сервисного переключателя еще раз для перехода в режим настройки баланса белого. (Обратитесь к соответствующей процедуре на стр. 14).
Нажмите кнопку регулятора уровня "больше" или"меньше" (S1110 или S1111) для изменения уровня ЦАП.
B. Нажмите кнопку перехода в обычный режим нажмите на кнопку обычного режима на пульте ДУ.

Процедура настройки

Настройка/подготовка	Процедура настройки
Напряжения питания кинескопа 1. Включите телевизор. 2. Установите регуляторы следующим образом: Яркость . . . . . минимум Контрастность . . . . . минимум	Удостоверьтесь, что напряжение постоянного тока в контрольных точках равно нижеприведенным значениям: TPP10: 142,0+2,0 В TP8: 12,0±1,0 В TPE4: 31,0±1,5 В (тип 29), Штырь 1 E-33: 220,0±15 В (тип 29), 31,5±1,5 В (тип 25) 227,0±15 В (тип 25) TPP6: 5,0±0,5 В TP9: 9,0±1,0 В
АРУ **А. В мастерской** 1. Настройтесь на цветные полосы при ВЧ уровне 61±2 дБ мВ на нагрузке 75 Ом. 2. Подключите осциллограф к контрольной точке TPB 12 в режиме постоянного тока. **В. У пользователя** 1. Настройтесь на ТВ канал с наиболее слабым сигналом.	**А. В мастерской** 1. Полностью поверните по часовой стрелке регулятор АРУ (R108). 2. Плавно поворачивайте регулятор по часовой стрелке до момента, пока напряжение в контрольной точке TPB12 не начнет падать. **В. У пользователя** 1. Поверните регулятор АРУ (R108) так, чтобы получить зашумленное изображение. 2. Плавно вращайте регулятор АРУ R108 в обратную сторону до того момента, пока шумы не пропадут. 3. Проверьте остальные ТВ каналы на отсутствие "снега" или перегрузки АРУ и при необходимости отрегулируйте R108.
Напряжение киловольтметра 1. Включите телевизор. 2. Установите регуляторы следующим образом: Яркость . . . . . минимум Контрастность . . . . . минимум	1. Подключите вольтметр постоянного тока к ножке 1 IC803 и удостоверьтесь, что напряжение равно 142,0 ± 2,0 В. 2. Подключите киловольтметр к аноду кинескопа. 3. Удостоверьтесь, что высокое напряжение находится в диапазоне 31,0 (+0,7; -1,5 кВ). 4. Установите нормальное положение яркости и контраста.

Настройка/подготовка	Сигналограммы
Вход Y, подстройка контраста и яркости 1. Подайте на телевизор цветные полосы со 100% уровнем белого. Подключение необходимо сделать по НЧ, что позволяет установить правильные значения уровня черного и белого. 2. Удостоверьтесь, что размах синхроимпульсов относительно уровня белого составляет 600±50 мВ на контрольной точке TP15 (под IC601) и при необходимости отрегулируйте R325 для получения заданного уровня, показанного на **рис. 15.** 3. Получите сигнал цветных полос. Подключите осциллограф к штырю 3 разъёма Y32 на плате Y (на горловине кинескопа) и к заземлению шасси. 4. Установите цветность, яркость и контрастность в нормальное положение. 5. Установите перемычку между TPE7 и TP10 (шасси). Заметим, что при этом выключается автоматическое ограничение тока лучей, и поэтому избегайте устанавливать этот режим в течение продолжительного времени при больших токах лучей. 6. Нажмите на кнопку сервисного переключателя (S1101), затем нажмите на функциональную кнопку для восстановления заводских установок (подстройка контраста и яркости), как это показано на **рис. 16.** 7. Отрегулируйте уровень яркости подстройкой яркости, чтобы получить 3,6 ± 0,1 В. 8. Установите подстройку яркости (сначала), и подстройку контрастности (потом), чтобы получить сигналограмму, показанную на **рис. 17.** 9. С помощью функциональной кнопки (S1103) и кнопок регулятора громкости "больше", "меньше" (S1110 и S1111) выберите подстройку цветности и отрегулируйте ее так, чтобы получить сигналограмму, показанную на **рис. 17.** 10. Сбросьте режим проверки "СНК" двухкратным нажатием на кнопку нормальной работы или с помощью пульта ДУ и снимите перемычку между контрольными точками TPE7 и TP10.	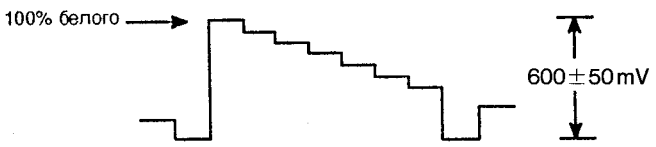 **Рис. 15** 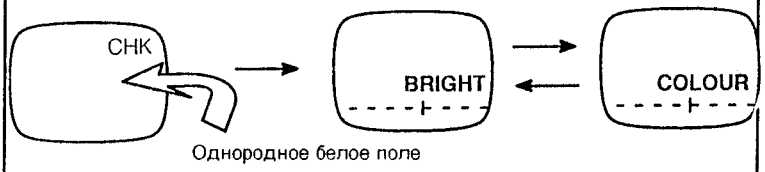 **Рис. 16** 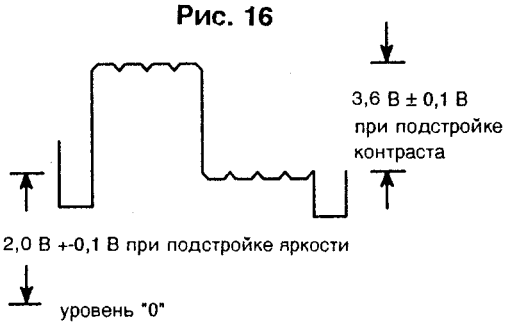 **Рис. 17**

Настройка/подготовка	Сигналограммы

Резкость

1. Примите цветные полосы PAL.
2. Нажмите функциональную кнопку до тех пор, пока не появится надпись "SHARPNESS" (резкость).
3. Нажмите кнопки громкости "больше", "меньше" до тех пор, пока надпись не сцентрируется, или нажмите кнопку нормализации.
4. Нажмите кнопку сервисного переключателя (S1101) и перейдите в сервисный режим. Затем нажмите кнопку "RECALL" и удостоверьтесь, что на экране кинескопа появилась надпись "CHK".
5. Нажмите функциональную кнопку по тех пор, пока на экране не появится надпись "SHARPNESS" (резкость).
6. Нажмите кнопки громкости "больше", "меньше" и отрегулируйте подстройку яркости так, чтобы надпись не стала в положение А, как это показано на **рис. 18**.
7. Нажмите на кнопку перехода к нормальной работе и удостоверьтесь, что надпись "CHK" (резкость) пропала с экрана.

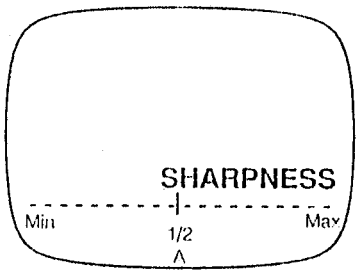

Рис. 18

Линия задержки

1. Примите цветные полосы PAL.
2. Подключите осциллограф к контрольной точке TP18.
3. Нормализируйте установки цветности и контрастности.
4. Отрегулируйте R614 так, чтобы выровнять нижнюю часть сигналограммы, показанной на **рис. 19**.
5. Отрегулируйте L603 так, чтобы минимизировать разницу в верхней части сигналограммы, показанной на **рис. 20**.
   Примечание: При правильной настройке R614/L603 сигналограмма на осциллографе выглядит стабильной.

Рис. 19

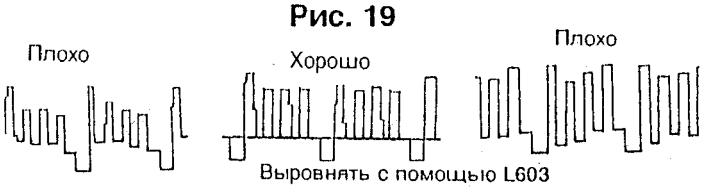

Рис. 20

Выход цвета PAL

1. Примите цветные полосы PAL.
2. Подключите осциллограф к штырю 3 E32 (выход G).
3. Установите перемычку между контрольными точками TPE и TP10.
4. Нормализируйте установки цветности, яркости и контрастности.
5. Нажмите кнопку сервисного переключателя (S1101), а затем нажмите функциональную кнопку (S1103) для выбора режима подстройки яркости.
6. Установите подстройку контраста нажатием кнопок громкости ""UP" или "DOWN", как показано на **рис. 21**.
   : 2,0 (+0,2; -0,2) В
7. Нажмите функциональную кнопку S1103 для выбора режима подстройки цветности.
8. Установите подстройку цветности нажатием кнопок громкости ""UP" или "DOWN", как показано на **рис. 21**.
   : 3,1 ± 0,1 В
9. Подключите осциллограф к контрольной точке TP17 (выход R).
10. Убедитесь в том, что амплитуда сигнала **рис. 22** : 3,9 ± 0,5 В.
11. Нажмите кнопку нормализации на контроллере пульта ДУ и удостоверьтесь, что надпись CHK исчезла с экрана кинескопа.

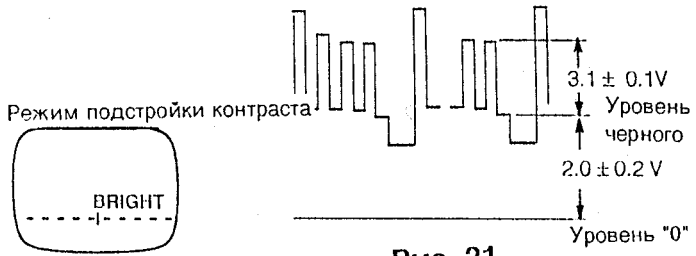

Рис. 21

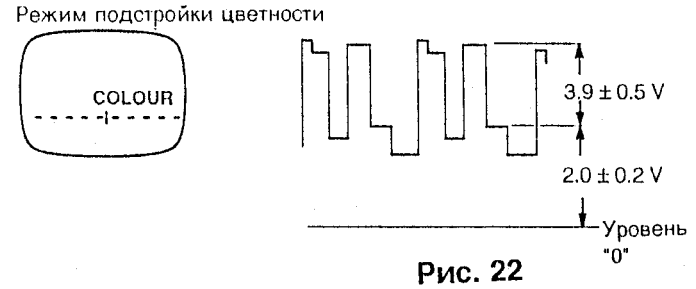

Рис. 22

Настройка/подготовка	Сигналограммы

Подстройка оттенка NTSC-M

1. Подайте на телевизор "радужный" сигнал NTSC.
2. Подключите осциллограф к контрольной точке TP17.
3. Установите перемычку между контрольными точками TPE7 и TP10.
4. Нажмите переключатель систем S1104 в положение NTSC 3,58 (4,43).
5. Нормализуйте яркость, цветность и контрастность.
6. Нажмите кнопку сервисного переключателя (S1101), а затем нажмите функциональную кнопку (S1103) для выбора режима подстройки оттенка цвета "TINT".
7. Убедитесь в том, что на экране появилась надпись "СНК" (проверка).
8. Установите переключатель входов TV/AV в положение AV1.
9. Убедитесь, что амплитуда сигналов **рис. 23** равна:
   1,5 ± 0,5 В (3,58)
   1,4 ± 0,5 В (4,43)
10. Установите регулятор цветности на максимум и убедитесь, что цветовая насыщенность достаточна.
11. Отрегулируйте подстройку цветности так, чтобы амплитуды сигналов были близки к показанным на **рис. 23**.
12. Нажмите на кнопку перехода к нормальной работе на пульте ДУ и удостоверьтесь, что надпись "СНК" (резкость) пропала с экрана.
13. Удостоверьтесь, что максимальная цветовая насыщенность получается при максимальном положении регулятора насыщенности.
    Примечание: Пользуйтесь ДУ только при регулировке управления пользователя (не для подстройки).

Колоколообразный фильтр SECAM

1. Примите цветные полосы SECAM.
2. Подключите осциллограф к контрольной точке TP19 (выход B).
3. Установите систему в SECAM принудительно или в автоматическом режиме.
4. Нормализируйте цветность и контрастность.
5. Отрегулируйте L634 для получения сигналограммы, показанной на **рис. 24**.

Демодулятор SECAM

1. Примите цветные полосы SECAM.
2. Подключите осциллограф к контрольной точке TP18 (выход B).
3. Установите систему в SECAM принудительно или в автоматическом режиме.
4. Нормализируйте цветность и контрастность.
5. Установите перемычку между контрольными точками TPE7 и TP10.
6. Отрегулируйте L635 и L653 так, чтобы уровни A,B и C сигналограммы **рис. 25** стали плоскими.
7. Подключите осциллограф к контрольной точке TPE9.
8. Отрегулируйте R653 так, чтобы уровень D попал на уровень E, как это показано на **рис. 26**.
9. Подключите осциллограф к контрольной точке TPE19 и удостоверьтесь, что уровни A и C остались плоскими.
   Примечание: важным моментом является совмещение уровней D и E.

Демодулятор SECAM/Выход сигнала синего

1. Примите цветные полосы SECAM.
2. Подключите осциллограф к контрольной точке TP18 (выход B).
3. Установите систему в SECAM принудительно или в автоматическом режиме.
4. Нормализируйте цветность и контрастность.
5. Убедитесь, что амплитуда сигнала, показанного на **рис. 27**, равна 2,8 ± 0,5 В.

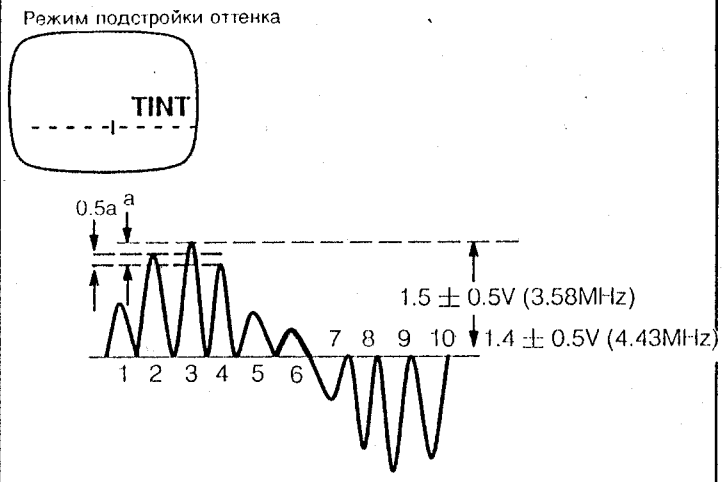

Рис. 23

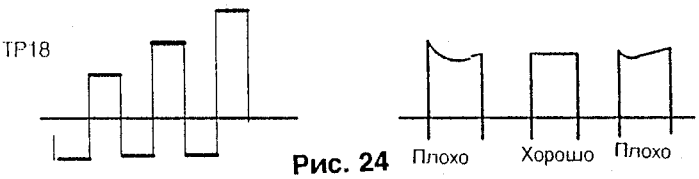

Рис. 24

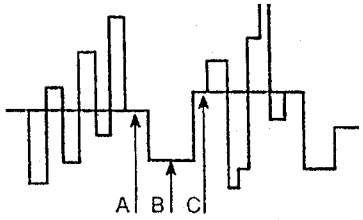

Рис. 25

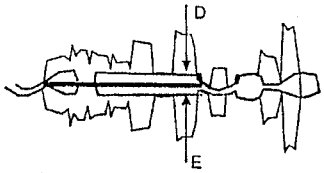

Рис. 26

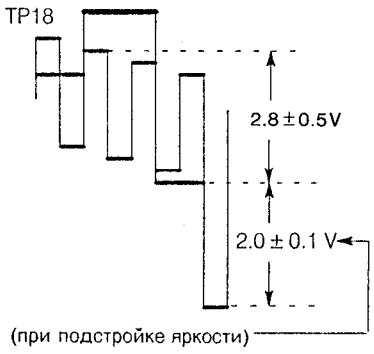

Рис. 27

Процедура настройки баланса белого

Настройка/подготовка	Процедура настройки

ОГРАНИЧЕНИЕ ТОКА ЛУЧЕЙ

1. Необходимо прогреть телевизор в течение 15 мин.
2. Установите метки уровней цветности и контрастности в центре экрана.
3. На экране максимальной яркости соответствует метка в центре, а минимальной - метка в четвертой позиции ЦАП отображения информации на экране.
4. Установите громкость в минимальное положение.
5. Подайте на вход сигнал белого поля и установите минимальную контрастность.
6. Подключите осциллограф к контрольной точке TPY7 (модулятор зеленого кинескопа) и к TPY2 (земля). TPY7 и TPY2 расположены на плате Y (плата кинескопа).
7. ДВАЖДЫ нажмите кнопку сервисного переключателя (S1101) для выбора режима настройки кинескопа (показано на **рис. 14а** на стр. 10). На экране появится надпись "СНК" (проверка).
8. ЧЕТЫРЕ раза нажмите на функциональную кнопку (S1103), чтобы на экране появилась надпись "BR" (яркость). Заметим, что при нажатии функциональной кнопки циклически меняются режимы настройки кинескопа, как это показано на **рис. 28.**
9. ПОКА НАДПИСЬ "BR" ОСТАЕТСЯ НА ЭКРАНЕ, установите управление экрана на минимум вращением потенциометра против часовой стрелки и с помощью кнопок громкости (S1110 и S1111) "больше", "меньше" установите постоянную составляющую видеосигнала на уровне 200 В, как это показано на **рис. 29.**
10. Поверните регулятор контроля экрана так, чтобы можно было видеть надпись на экране. ПОКА НАДПИСЬ "BR" ОСТАЕТСЯ НА ЭКРАНЕ, (при необходимости снова нажмите на функциональную кнопку) нажмите на кнопку сервисного переключателя (S1101). Это приведет к отключению вертикальной развертки.
11. Снова медленно поворачивайте регулятор контроля экрана так, чтобы едва появился один из лучей R,G,B в виде одной строки в центре экрана (**рис. 31**).

ЭТО ЯВЛЯЕТСЯ УСТАНОВОЧНОЙ ТОЧКОЙ ДЛЯ РЕГУЛЯТОРА КОНТРОЛЯ ЭКРАНА.

Заметьте, какой луч появился, и НЕ РЕГУЛИРУЙТЕ ЕГО МИНИМАЛЬНЫЙ УРОВЕНЬ В ПОСЛЕДУЮЩЕЙ ПРОЦЕДУРЕ.

НАЖМИТЕ S1103	На экране	ОЗНАЧАЕТ
1	R_	МИНИМ. УРОВЕНЬ КРАСНОГО
2	G_	МИНИМ. УРОВЕНЬ ЗЕЛЕНОГО
3	B_	МИНИМ. УРОВЕНЬ СИНЕГО
4	BR	ПОДСТРОЙКА ЯРКОСТИ
5	R	МАКСИМ. УРОВЕНЬ КРАСНОГО
6	B⁻	МАКСИМ. УРОВЕНЬ СИНЕГО

Рис. 28

Операции функциональной кнопки S1103 в режиме настройки кинескопа

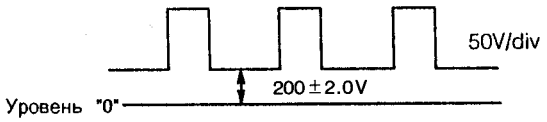

Рис. 29

Регулировка подстройки яркости

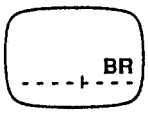

НАЖМИТЕ НА СЕРВИСНУЮ КНОПКУ (S1101) ДО ТЕХ ПОР, ПОКА НАДПИСЬ "BR" НЕ ПЕРЕЙДЕТ К ГРАНИЦЕ КАДРА

Рис. 30

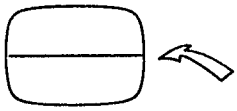

ОТРЕГУЛИРУЙТЕ УПРАВЛЕНИЕ ЭКРАНОМ ТАК, ЧТОБЫ ПОЯВИЛАСЬ ЛИНИЯ ОДНОГО ЦВЕТА

Рис. 31

Настройка/подготовка

РЕГУЛИРОВКА МИНИМАЛЬНОГО УРОВНЯ R,G,B

1. Выполните шаги 1-11 процедуры регулировки ограничения тока лучей, и после этого не регулируйте управление экраном.
2. Нажмите на кнопку сервисного переключателя (S1101) для возврата в режим нормальной развертки и с помощью функциональной кнопки выберите один из двух цветов (R,G, или B), который не появился на шаге 11. На **рис. 28** показана последовательность функций при нажатии функциональной кнопки (S1103).
3. Пока отображение R_, G_ или B_ остается на экране, снова нажмите сервисную кнопку для отключения вертикальной развертки.
4. С помощью кнопок громкости (S1110 и S1111) выровняйте яркости двух лучей на экране.
5. Повторите шаги 2 - 4 для оставшегося цвета для того, чтобы получить на экране белую линию.
6. Нажмите кнопку сервисного переключателя (S1101) для восстановления вертикальной развертки.

РЕГУЛИРОВКА МАКСИМАЛЬНОГО УРОВНЯ R, B

1. Дважды нажмите кнопку нормальной работы на пульте ДУ для перехода в обычный режим после завершения предшествующей работы по ограничению тока лучей и регулировок минимальных уровней.
2. Установите нормальный (максимальный) контраст и продолжайте работать с испытательным сигналом "белое поле".
3. ДВАЖДЫ нажмите на кнопку сервисного переключателя (S1101).
4. С помощью функциональной кнопки (S1103) выберите R⁻ (максимальный уровень красного) или B⁻ (максимальный уровень синего) (если это необходимо). При нажатии функциональной кнопки циклически меняются режимы настройки кинескопа, как это показано на **рис. 28.**
5. ПОКА НАДПИСИ R⁻ или B⁻ ОСТАЮТСЯ НА ЭКРАНЕ, с помощью кнопок (S1110 и S1111) регулятора громкости (если это необходимо) добейтесь однородного белого поля.
6. Дважды нажмите кнопку нормальной работы на пульте ДУ для перехода в обычный режим.
7. Подайте на вход испытательный сигнал "градации серого" удостоверьтесь в правильности баланса белого по всей шкале.

Процедура настройки

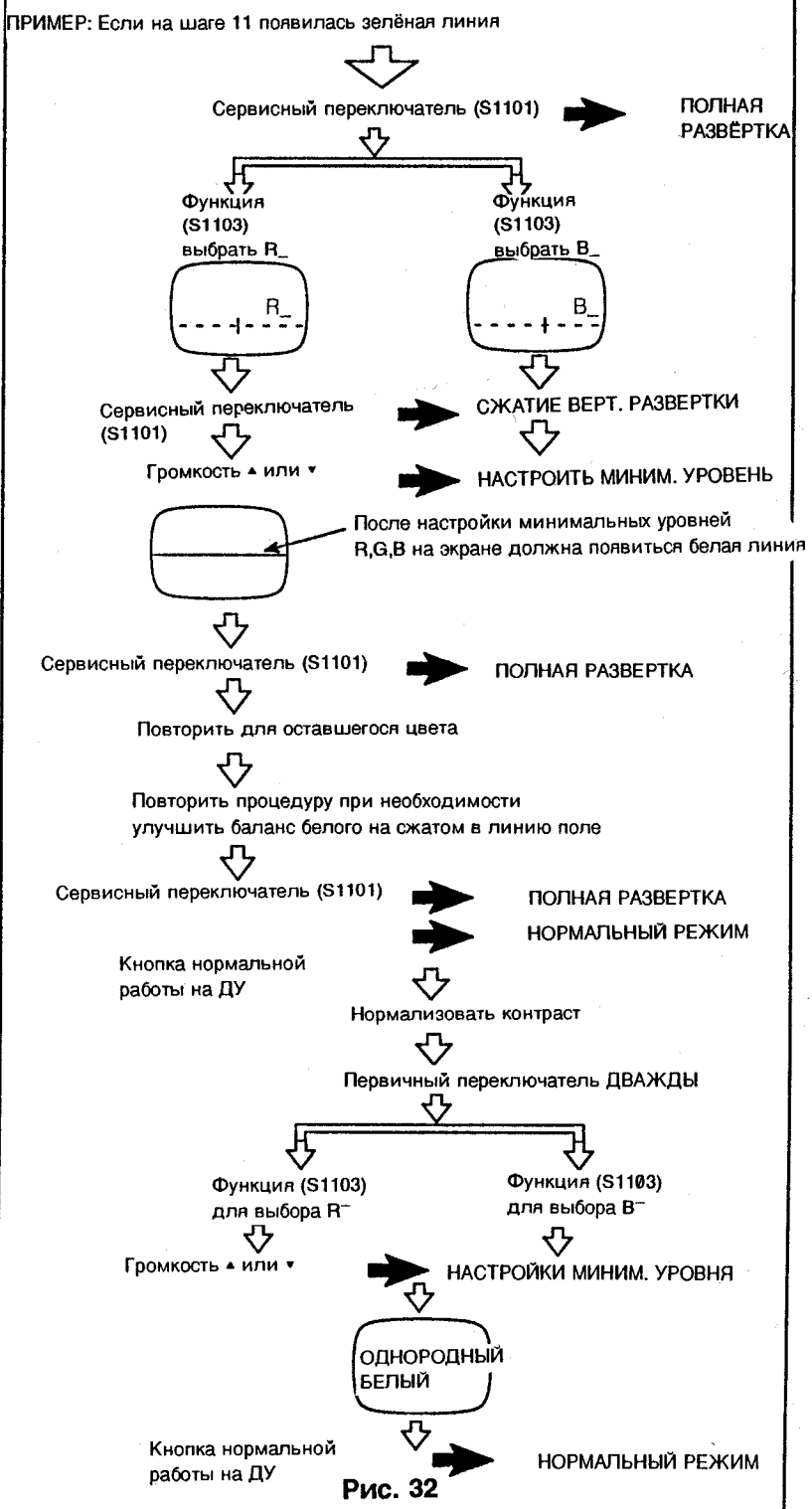

Рис. 32

Перед выполнением регулировок чистоты цвета, сведения лучей и баланса белого необходимо отрегулировать высоту по вертикали, центровку по горизонтали и фокусировку.

Чистота цвета

1. Установите в максимальные положения яркость и контрастность.
2. Прогрейте телевизор 30 минут.
3. Полностью размагнитьте кинескоп с использованием внешнего размагничивающего устройства.
4. Подайте на вход испытательный сигнал "сетка" и установите магниты статического сведения в приблизительно правильное положение.
5. Подайте на вход испытательный сигнал "белое поле".
6. Установите регуляторы лучей следующим образом:
   красный . . . . . минимум
   зеленый . . . . . максимум
   синий . . . . . минимум
   Дважды нажмите на кнопку сервисного переключателя (S1101) для перехода в режим регулировки кинескопа и затем нажмите на функциональную кнопку (S1103) как показано на **рис. 16** для установки минимальных уровней.
7. Отпустите фиксирующий винт отклоняющей системы А на **рис. 37** и переместите отклоняющую систему максимально близко к магнитам чистоты цвета.
8. Отрегулируйте магниты чистоты цвета так, чтобы получить вертикальное зеленое поле в центре экрана.

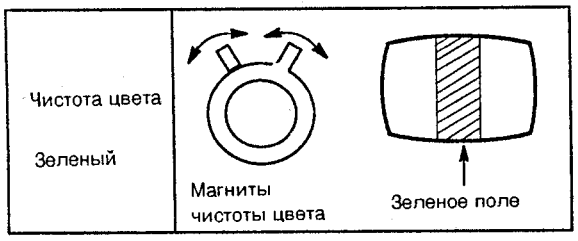

Рис. 33

9. Медленно перемещайте вперед отклоняющую систему до тех пор, пока не получите равномерное зеленое поле.

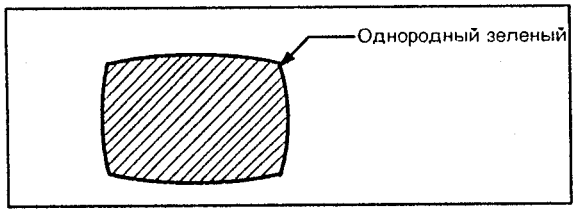

Рис. 34

10. Снова установите регуляторы лучей в правильное нормальное положение и удостоверьтесь, что получили равномерное белое поле.
11. Затяните фиксирующий винт А на **рис. 37.**

Сведение

1. Подайте на вход испытательный сигнал "сетка" и установите максимальный контраст.
2. Отрегулируйте яркость так, чтобы серые части фона сетки стали черными.
3. Совместите красные и синие линии в центре экрана вращением магнитных колец R-B статического сведения.

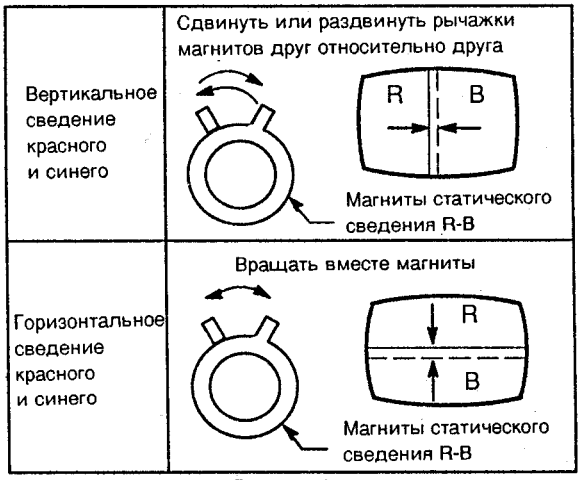

Рис. 35

4. Совместите сведенные красные и синие линии в центре экрана с зелеными линиями вращением магнитного кольца (RB)-G статического сведения.
5. Зафиксируйте магниты сведения силиконовой контрящей пастой.
6. Снимите фиксирующие клинья отклоняющей системы и слегка покачайте отклоняющую систему вертикально и горизонтально для получения хорошего сведения по всему полю.

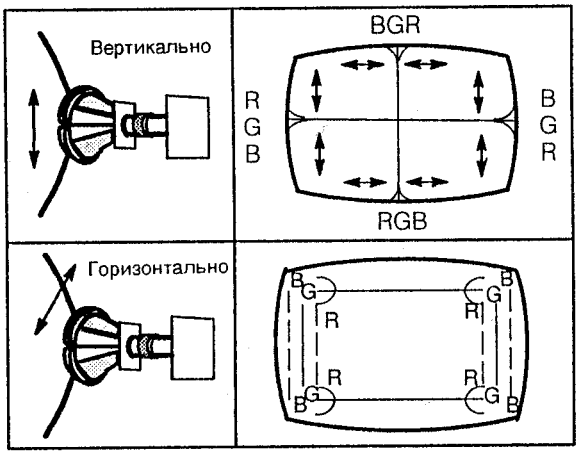

Рис. 36

7. Снова зафиксируйте отклоняющую систему установкой фиксирующих клиньев, как это показано на **рис. 38.**
8. Если обнаружились погрешности в чистоте цвета, то снова повторите регулировку чистоты цвета.

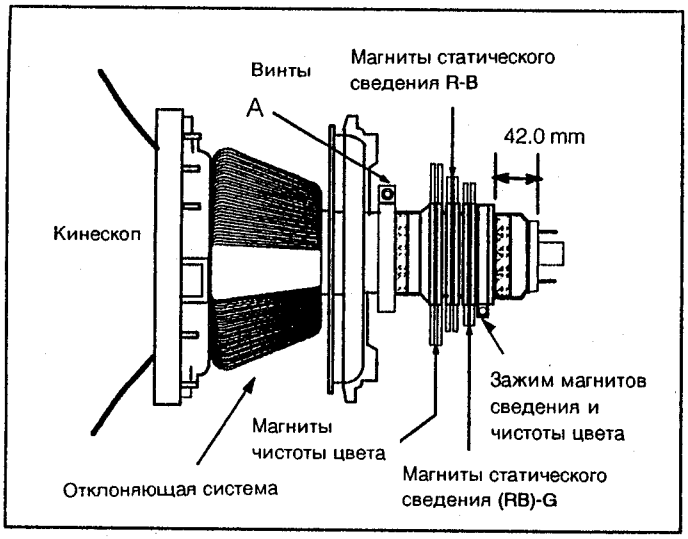

Рис. 37

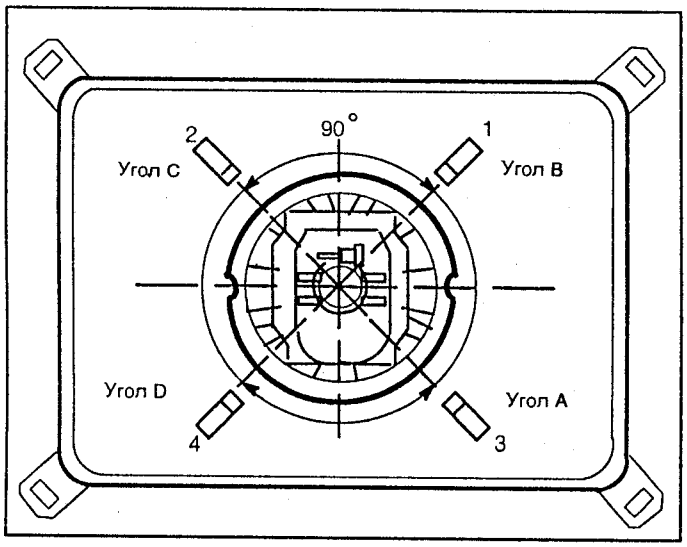

Рис. 38

Примечание:

1. Клинья A, B, C, и D следует вставлять в последовательности 1, 2, 3, 4, показанной на **рис. 38**.
2. Клинья должны быть установлены через 90° друг от друга.
3. Удостоверьтесь, что все 4 клина плотно вставлены и отклоняющая система туго зафиксирована на своем месте. В противном случае отклоняющая система может изменить свое положение, что приведет к потере чистоты цвета и сведения.

Контроллер пульта ДУ EUR51970

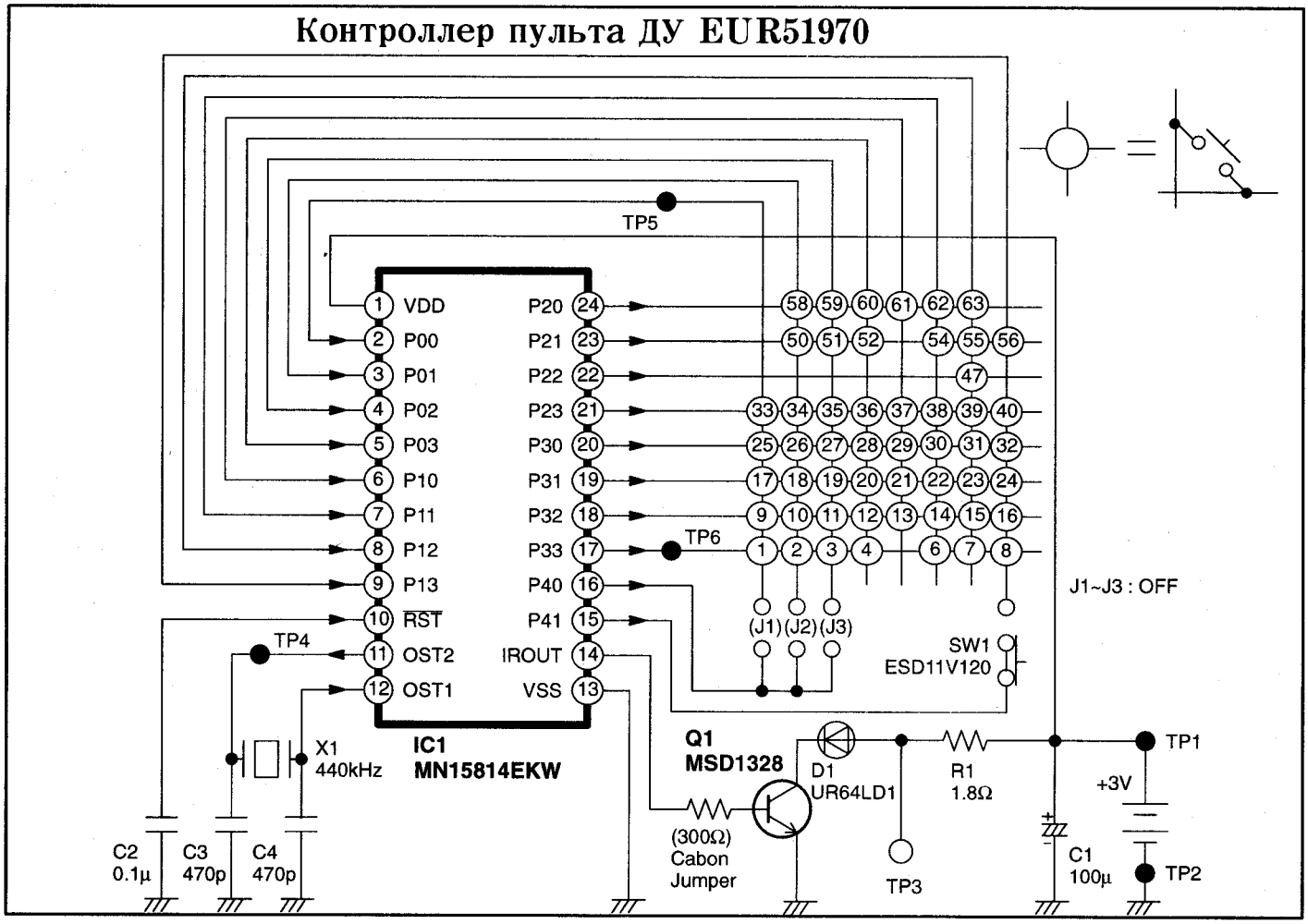

Таблица функциональных клавиш

Key No.	Function	Key No.	Function	Key No.	Function
1	POWER ON/OFF	23	YELLOW	45	-----
2	1	24	VCR-STOP	46	-----
3	4	25	TV/AV	47	NORMAL
4	7	26	POS. UP	48	-----
5	-----	27	POS. DOWN	49	-----
6	TEXT / TV	28	VOL UP	50	OFF TIMER
7	RED	29	VOL DOWN	51	SURROUND
8	VCR-REW	30	HOLD	52	A/B(ST/MONO)
9	RECALL	31	CYAN	53	-----
10	2	32	VCR-F.F	54	TIME TEXT
11	5	33	VCR-POWER	55	DISP CANCEL
12	8	34	VCR-TV/VCR	56	LIST STORE
13	0	35	VCR-PAUSE	57	-----
14	F.P.	36	VCR-ADVANCE	58	REVEAL
15	GREEN	37	VCR-REC	59	RESET
16	VCR-PLAY	38	VCR-REC	60	SIZE(F/T/B)
17	MUTE	39	VCR-CH UP	61	LIST /F.TEXT
18	3	40	VCR-CH DOWN	62	F(P)
19	6	41	-----	63	S
20	9	42	-----	64	-----
21	2 DIGIT	43	-----	65	-----
22	INDEX	44	-----	66	-----

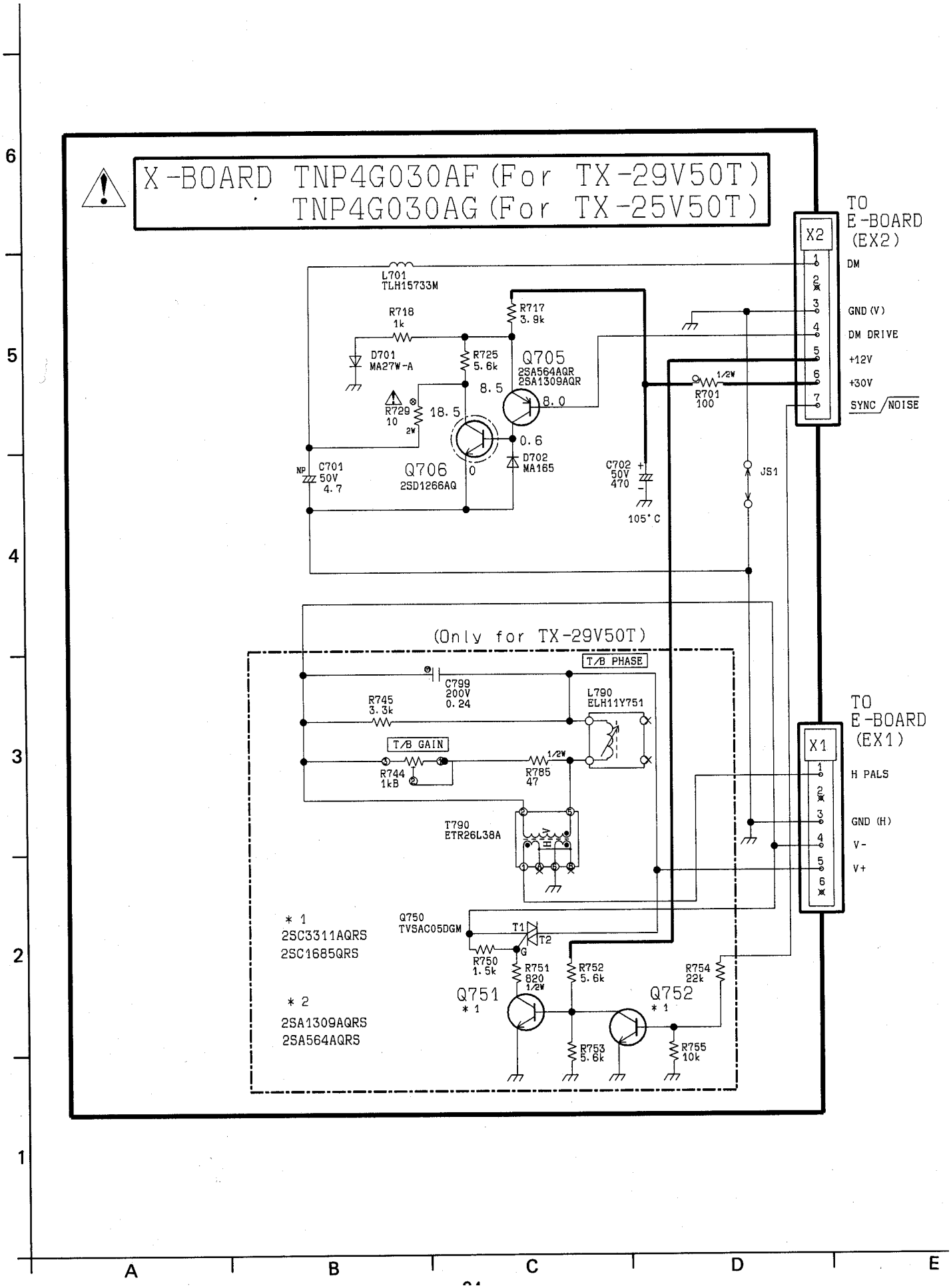
X-BOARD TNP4G030AF (For TX-29V50T)
TNP4G030AG (For TX-25V50T)
TO E-BOARD (EX2)
X2
DM
GND (V)
DM DRIVE
+12V
+30V
SYNC / NOISE
L701 TLH15733M
R718 1k
R717 3.9k
D701 MA27W-A
R725 5.6k
Q705 2SA564AQR 2SA1309AQR
8.5
8.0
R729 10 2W
18.5
0.6
D702 MA165
Q706 2SD1266AQ
0
NP C701 50V 4.7
C702 50V 470
105°C
R701 100 1/2W
JS1
(Only for TX-29V50T)
T/B PHASE
C799 200V 0.24
R745 3.3k
L790 ELH11Y751
T/B GAIN
R744 1kB
R785 47 1/2W
T790 ETR26L38A
TO E-BOARD (EX1)
X1
H PALS
GND (H)
V-
V+
* 1
2SC3311AQRS
2SC1685QRS
* 2
2SA1309AQRS
2SA564AQRS
Q750 TVSAC05DGM
T1
T2
G
R750 1.5k
R751 820 1/2W
R752 5.6k
R754 22k
Q751 * 1
Q752 * 1
R753 5.6k
R755 10k

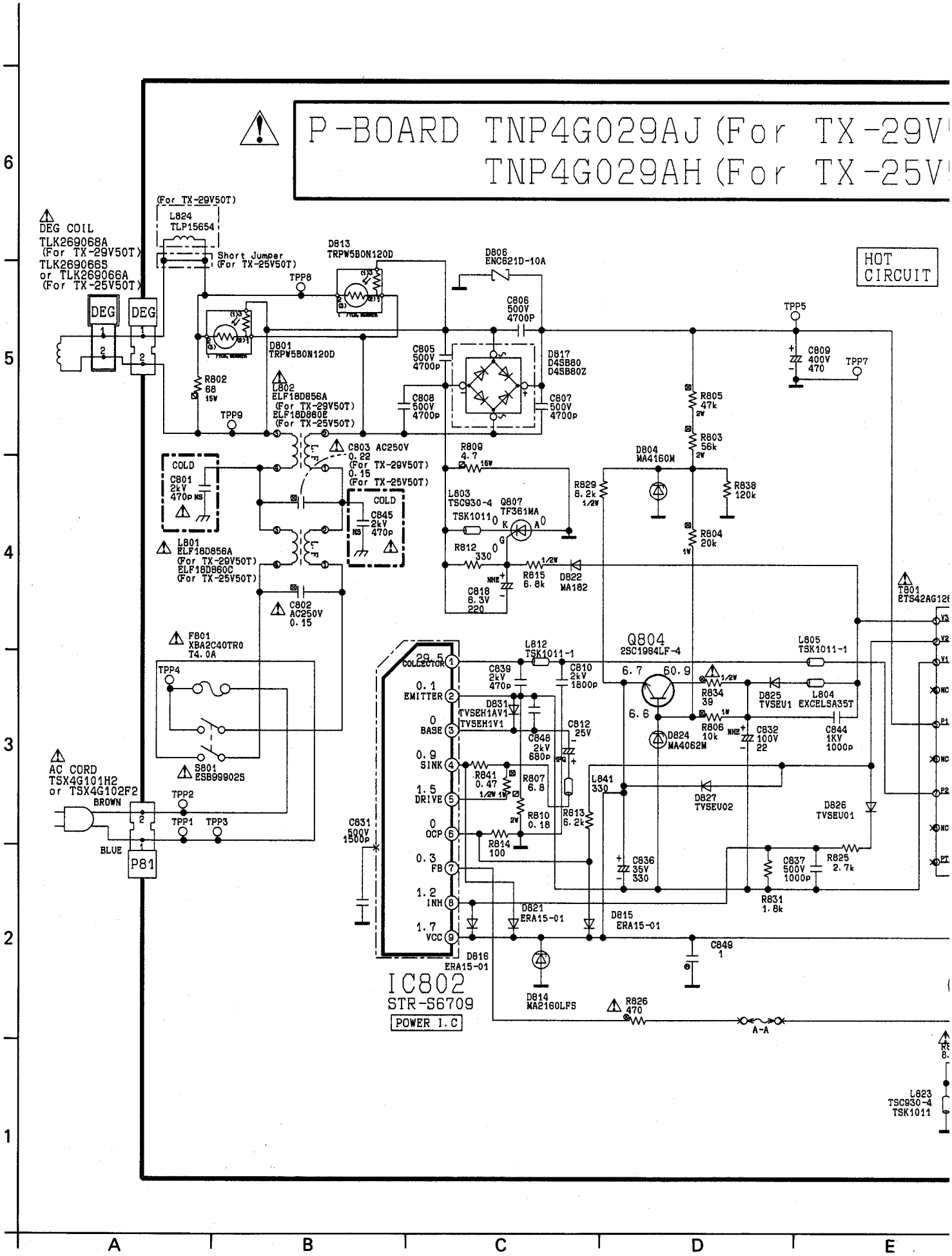
P-BOARD TNP4G029AJ (For TX-29V
TNP4G029AH (For TX-25V
HOT CIRCUIT
DEG COIL
TLK269068A (For TX-29V50T)
TLK269066S or TLK269066A (For TX-25V50T)
DEG
DEG
(For TX-29V50T)
L824 TLP15654
Short Jumper (For TX-25V50T)
TPP8
D813 TRPW5B0N120D
D806 ENC621D-10A
C806 500V 4700P
TPP5
C809 400V 470
TPP7
C805 500V 4700p
D817 D4SB80 D4SB80Z
C808 500V 4700p
C807 500V 4700p
R802 68 15W
D801 TRPW5B0N120D
L802 ELF18D856A (For TX-29V50T) ELF18D860E (For TX-25V50T)
TPP9
C803 AC250V 0.22 (For TX-29V50T) 0.15 (For TX-25V50T)
COLD
C801 2kV 470p NS
COLD
C845 2kV 470p NS
L801 ELF18D856A (For TX-29V50T) ELF18D860C (For TX-25V50T)
C802 AC250V 0.15
R809 4.7 15W
L803 TSC930-4 TSK1011
Q807 TF361MA
R812 330
R815 6.8k 1/2W
D822 MA182
C818 6.3V 220
R829 8.2k 1/2W
D804 MA4160M
R805 47k 2W
R803 56k 2W
R838 120k
R804 20k 1W
T801 ETS42AG126
F801 XBA2C40TR0 T4.0A
TPP4
S801 ESB99902S
AC CORD TSX4G101H2 or TSX4G102F2
BROWN
BLUE
TPP2
TPP1
TPP3
P81
C831 500V 1500p
IC802 STR-S6709
POWER I.C
29.5 COLLECTOR
0.1 EMITTER
0 BASE
0.9 SINK
1.5 DRIVE
0 OCP
0.3 FB
1.2 INH
1.7 VCC
L812 TSK1011-1
C839 2kV 470p
C810 2kV 1800p
D831 TVSEH1AV1 TVSEH1V1
C848 2kV 680p
C812 25V
R841 0.47 1/2W 1W
R807 6.8
R810 0.18 2W
R814 100
R813 6.2k
Q804 2SC1984LF-4
6.7
60.9
6.6
R834 39 1/2W
R806 10k 1W
D824 MA4062M
D825 TVSEU1
L804 EXCELSA35T
C832 100V 22
C844 1KV 1000p
L805 TSK1011-1
L841 330
D827 TVSEU02
D826 TVSEU01
C836 35V 330
C837 500V 1000p
R825 2.7k
R831 1.8k
D821 ERA15-01
D815 ERA15-01
D816 ERA15-01
C849 1
D814 MA2160LFS
R826 470
A-A
L823 TSC930-4 TSK1011
A
B
C
D
E
6
5
4
3
2
1

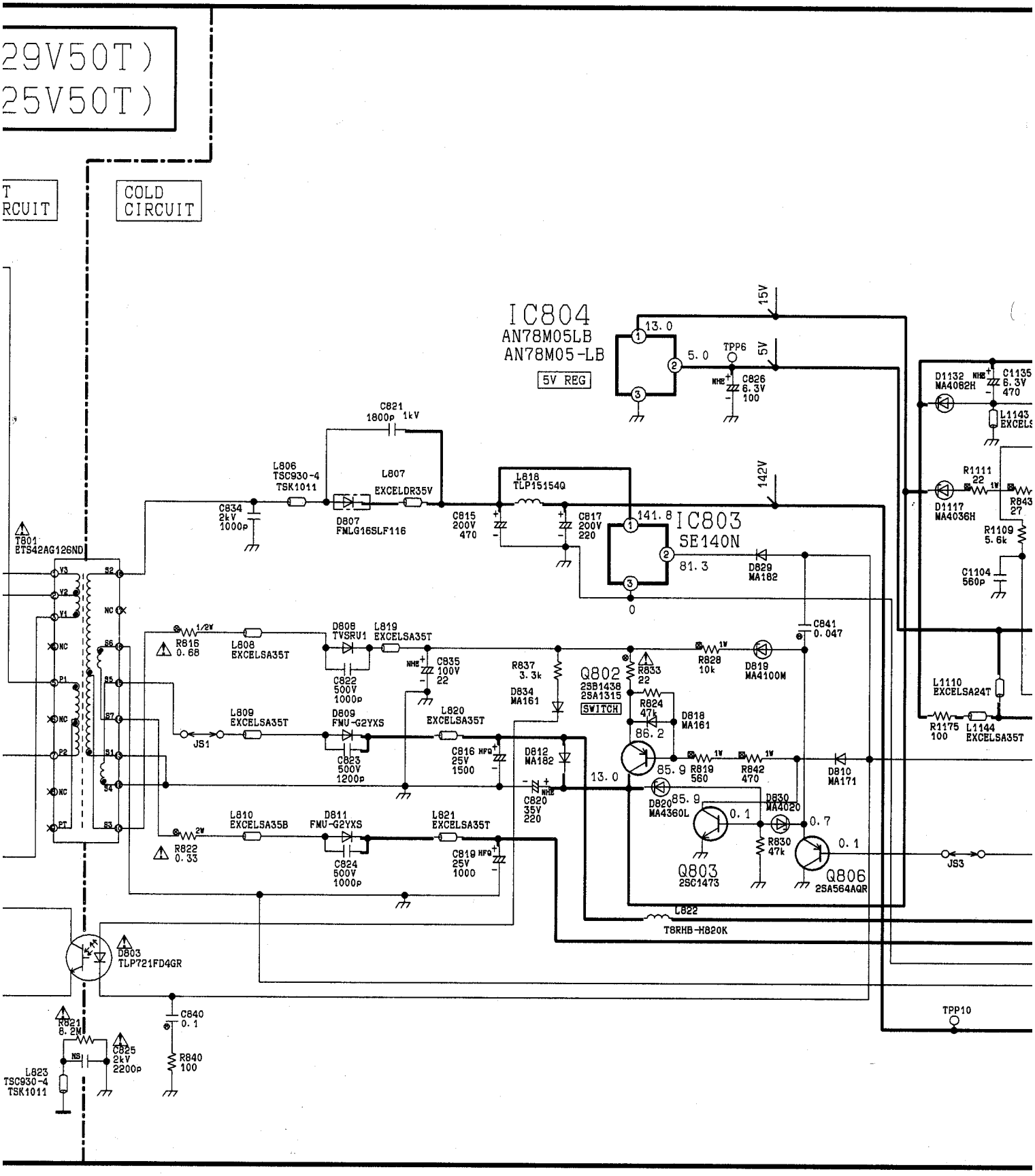
29V50T)
25V50T)
T
RCUIT
COLD
CIRCUIT
IC804
AN78M05LB
AN78M05-LB
5V REG
13.0
5.0
TPP6
C826
6.3V
100
15V
5V
C821
1800p 1kV
L806
TSC930-4
TSK1011
L807
EXCELDR35V
L818
TLP15154Q
142V
C834
2kV
1000p
D807
FMLG16SLF116
C815
200V
470
C817
200V
220
141.8
IC803
SE140N
81.3
D829
MA182
0
T801
ETS42AG126ND
R816
0.68
L808
EXCELSA35T
D808
TVSRU1
L819
EXCELSA35T
C822
500V
1000p
C835
100V
22
R837
3.3k
D834
MA161
Q802
2SB1438
2SA1315
SWITCH
R833
22
R828
10k
D819
MA4100M
C841
0.047
R824
47k
D818
MA161
86.2
L809
EXCELSA35T
D809
FMU-G2YXS
L820
EXCELSA35T
JS1
C823
500V
1200p
C816
25V
1500
D812
MA182
C820
35V
220
13.0
85.9
R819
560
R842
470
D810
MA171
D820
MA4360L
85.9
0.1
D830
MA4020
0.7
R830
47k
0.1
Q803
2SC1473
Q806
2SA564AQR
JS3
L810
EXCELSA35B
D811
FMU-G2YXS
L821
EXCELSA35T
R822
0.33
C824
500V
1000p
C819
25V
1000
L822
T8RHB-H820K
D803
TLP721FD4GR
R821
8.2M
C825
2kV
2200p
C840
0.1
R840
100
L823
TSC930-4
TSK1011
TPP10
D1132
MA4082H
C1135
6.3V
470
L1143
EXCELS
R1111
22
D1117
MA4036H
R843
27
R1109
5.6k
C1104
560p
L1110
EXCELSA24T
R1175
100
L1144
EXCELSA35T
E
F
G
H
I
J

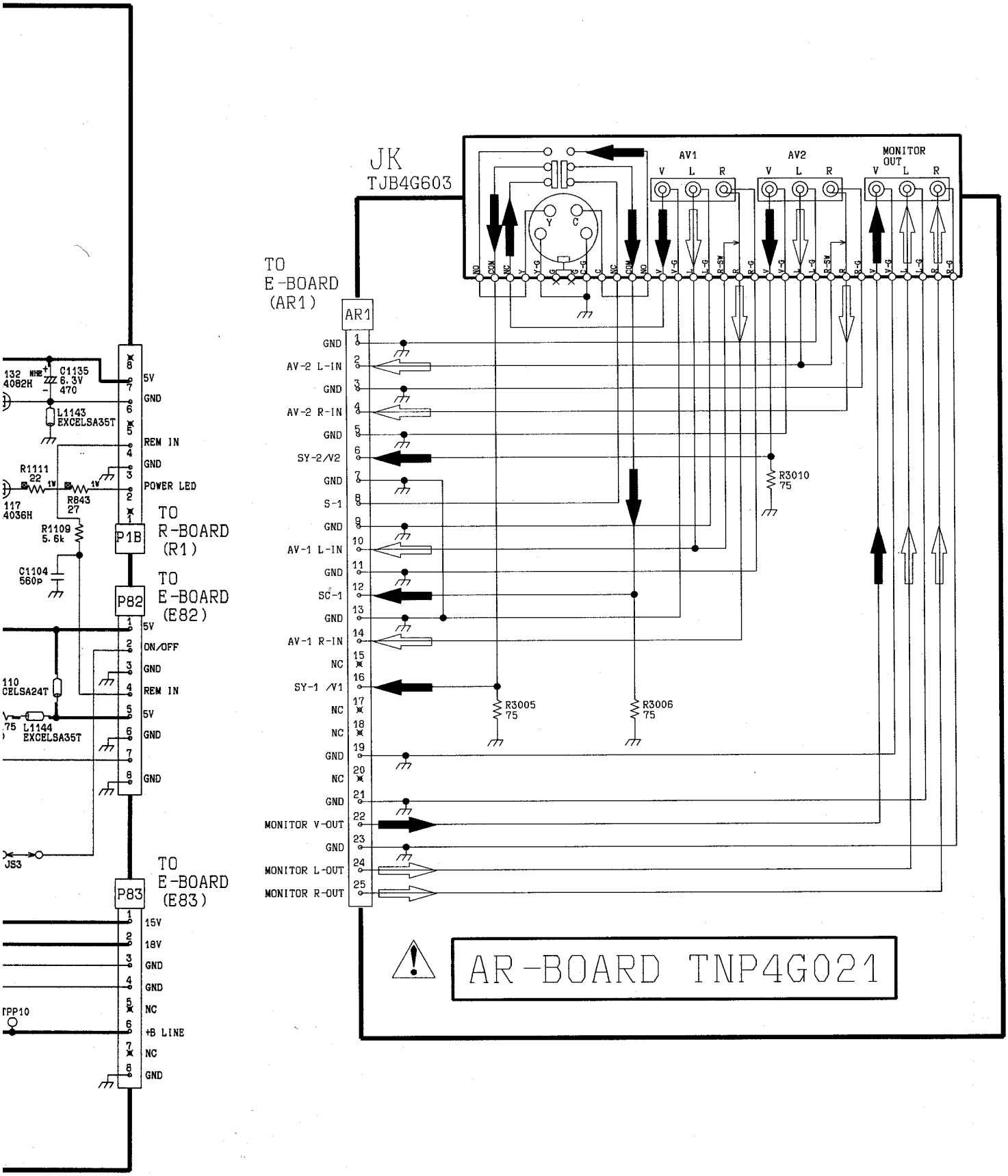
JK
TJB4G603
AV1
AV2
MONITOR OUT
TO E-BOARD (AR1)
AR1
GND
AV-2 L-IN
AV-2 R-IN
SY-2/V2
S-1
AV-1 L-IN
SC-1
AV-1 R-IN
NC
SY-1 /V1
MONITOR V-OUT
MONITOR L-OUT
MONITOR R-OUT
R3010 75
R3005 75
R3006 75
C1135 6.3V 470
L1143 EXCELSA35T
REM IN
POWER LED
R1111 22
R843 27
R1109 5.6k
C1104 560p
P1B
TO R-BOARD (R1)
P82
TO E-BOARD (E82)
5V
ON/OFF
L1144 EXCELSA35T
P83
TO E-BOARD (E83)
15V
18V
+B LINE
AR-BOARD TNP4G021

TX–25 / 29V50T

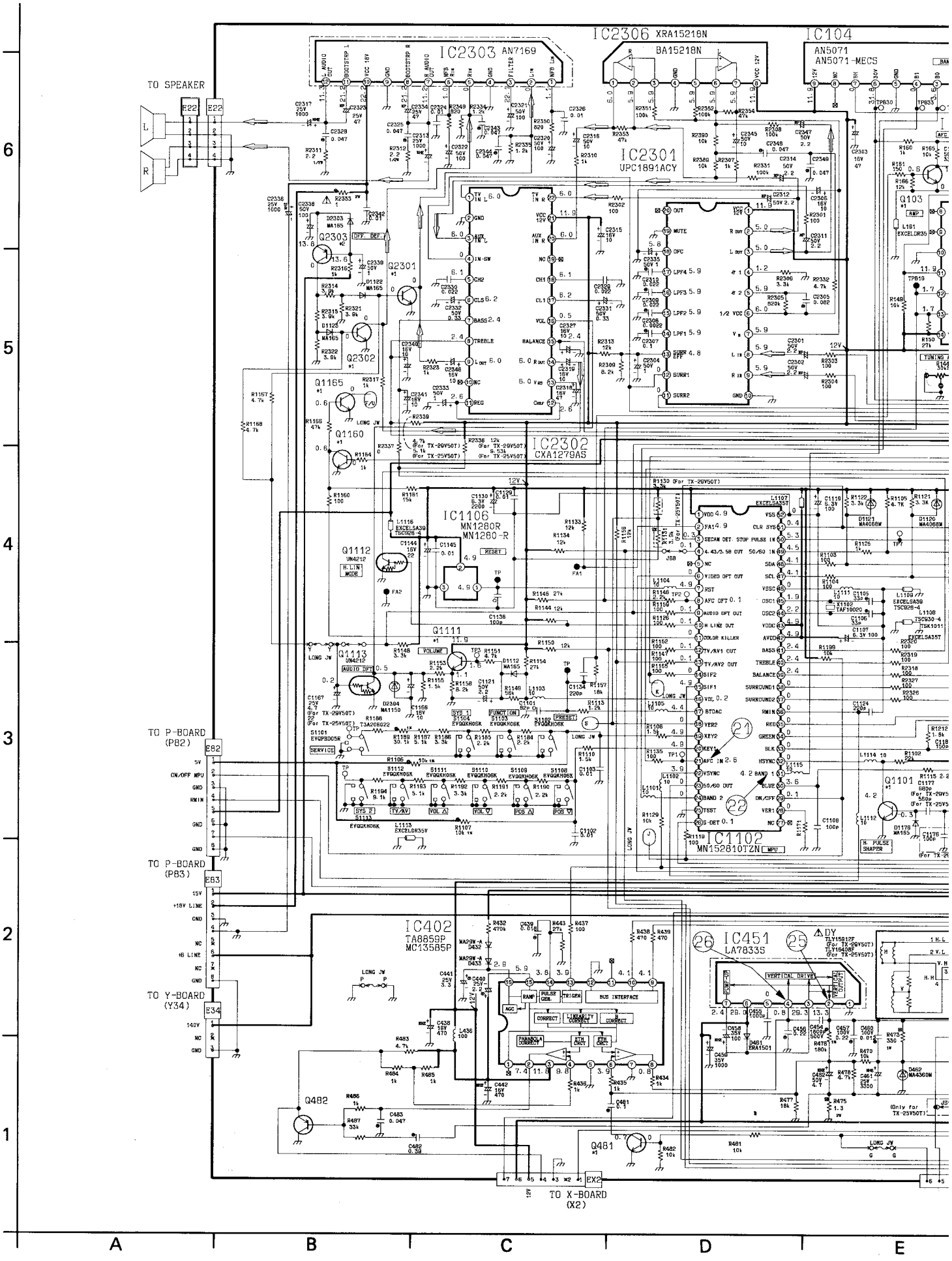
IC2306 XRA15218N
IC104
AN5071
AN5071-MECS
IC2303 AN7169
BA15218N
TO SPEAKER
IC2301
UPC1891ACY
Q2303
Q2301
Q2302
Q1165
Q1160
IC2302
CXA1279AS
IC1106
MN1280R
MN1280-R
Q1112
Q1111
Q1113
TO P-BOARD (P82)
TO P-BOARD (P83)
TO Y-BOARD (Y34)
IC1102
MN152810TZN
Q1101
IC402
TA8859P
MC13585P
IC451
LA7833S
Q482
Q481
TO X-BOARD (X2)
6
5
4
3
2
1
A
B
C
D
E

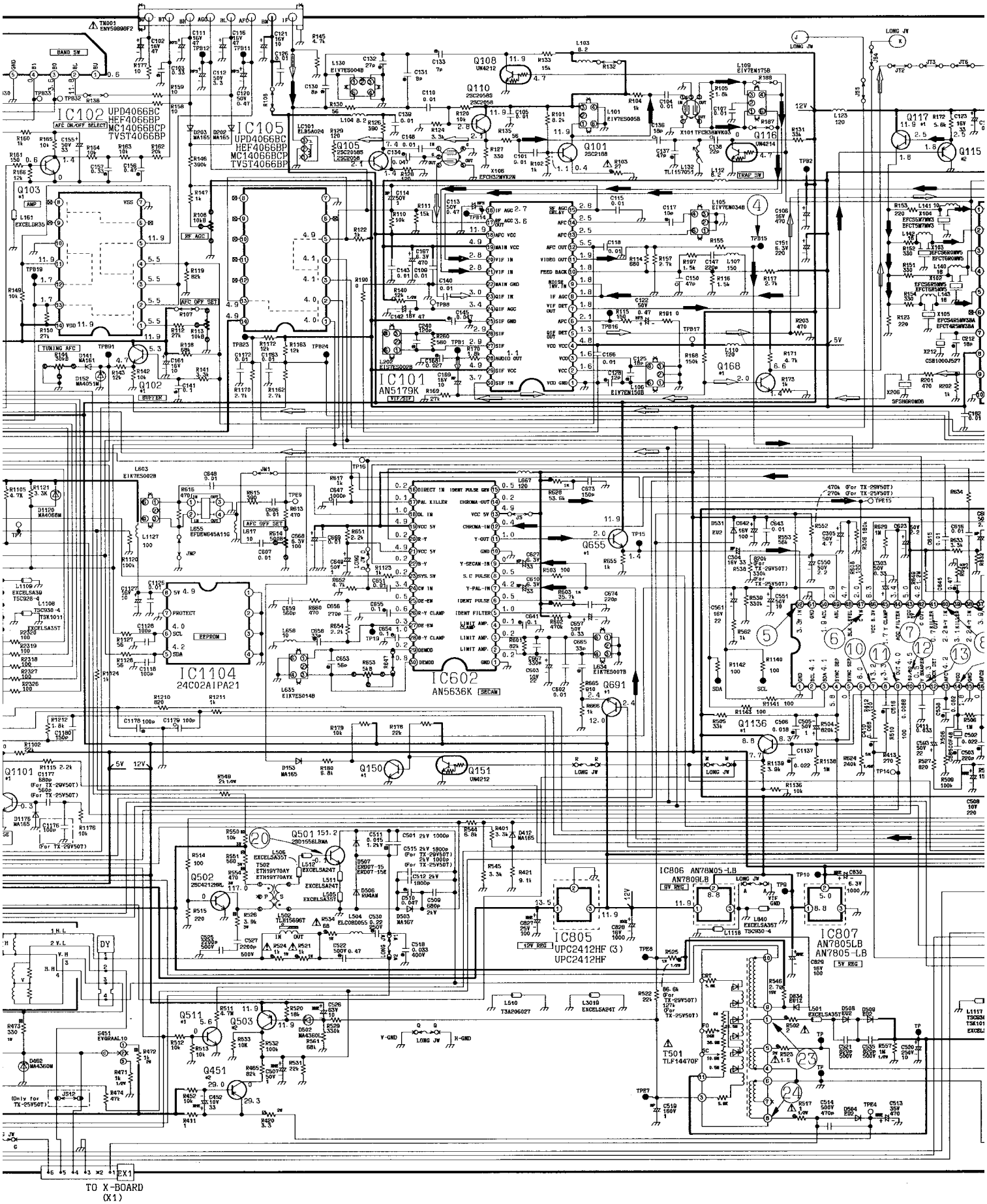
IC102 UPD4066BC HEF4066BP MC14066BCP TVST4066BP
IC105 UPD4066BC HEF4066BP MC14066BCP TVST4066BP
IC101 AN5179K
IC1104 24C02AIPA21
IC602 AN5636K
IC805 UPC2412HF (3) UPC2412HF
IC806 AN78M05-LB
IC807 AN7805LB AN7805-LB
Q108 UN4212
Q110 2SC2058S
Q105 2SC2058S
Q101 2SC2188
Q116 UN4214
Q117
Q115
Q103
Q102
Q168
Q655
Q691
Q1136
Q1101
Q150
Q151
Q501 2SD1556LBNA
Q502 2SC4212HRL
Q511
Q503
Q451
T501 TLF14470F
TO X-BOARD (X1)
E
F
G
H
I

TX–25 / 29V50T

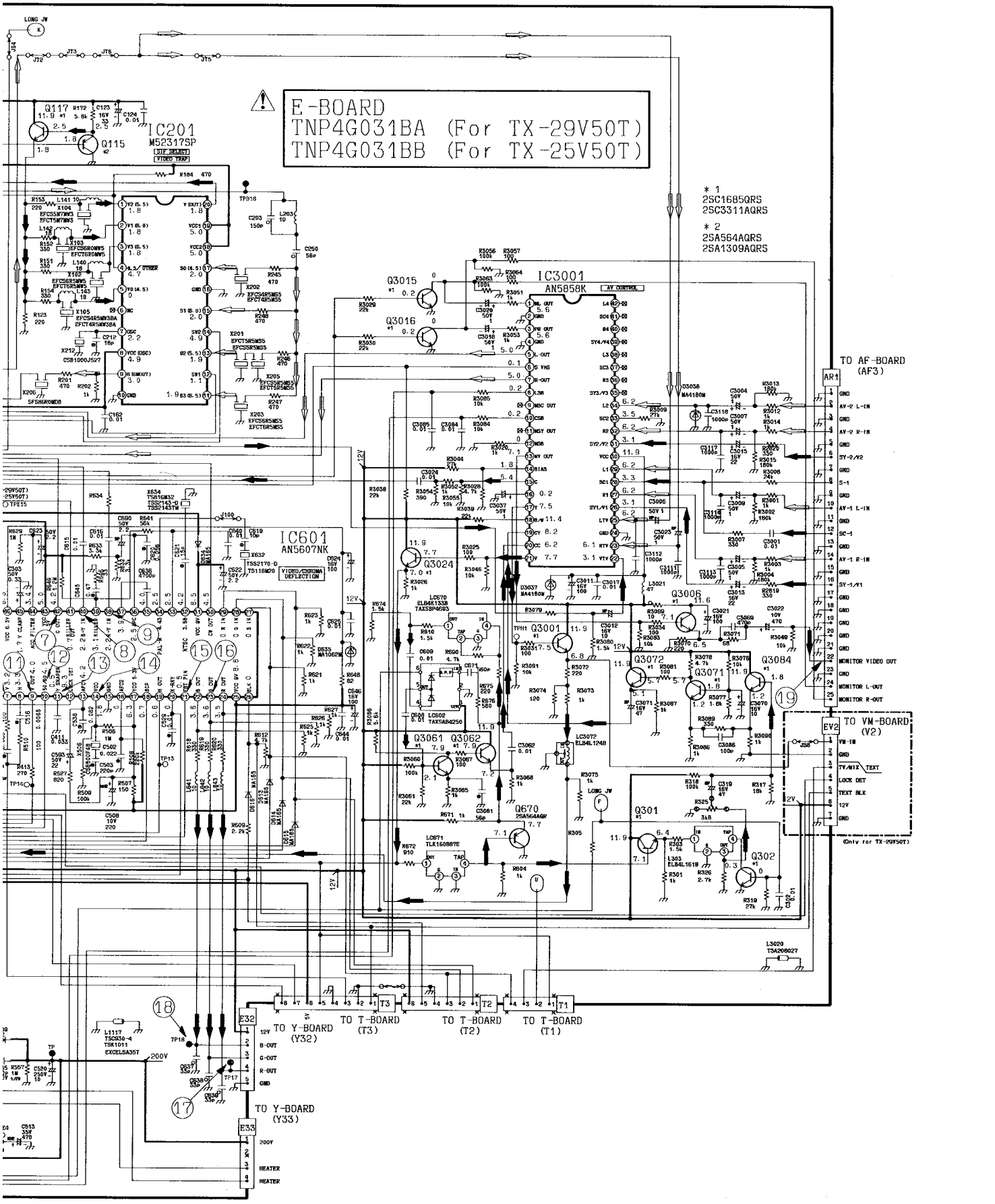

J K L M N

Блок-схемы ИС

IC2303 (AN7169)

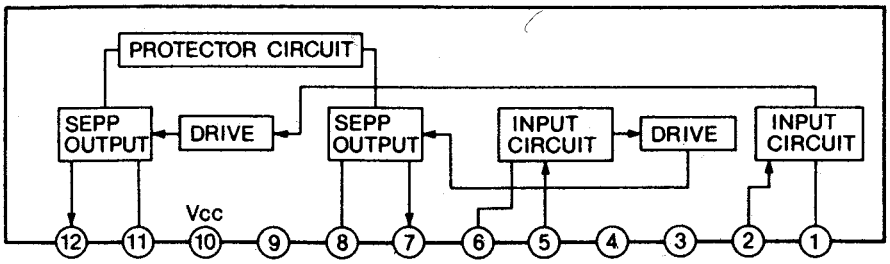

IC101 (AN5179NK)

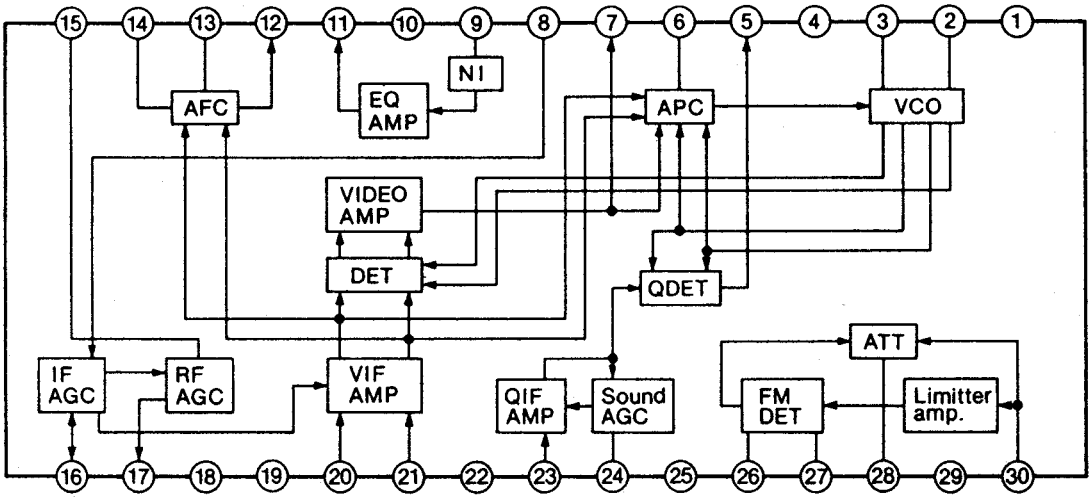

IC601 (AN5607NK)

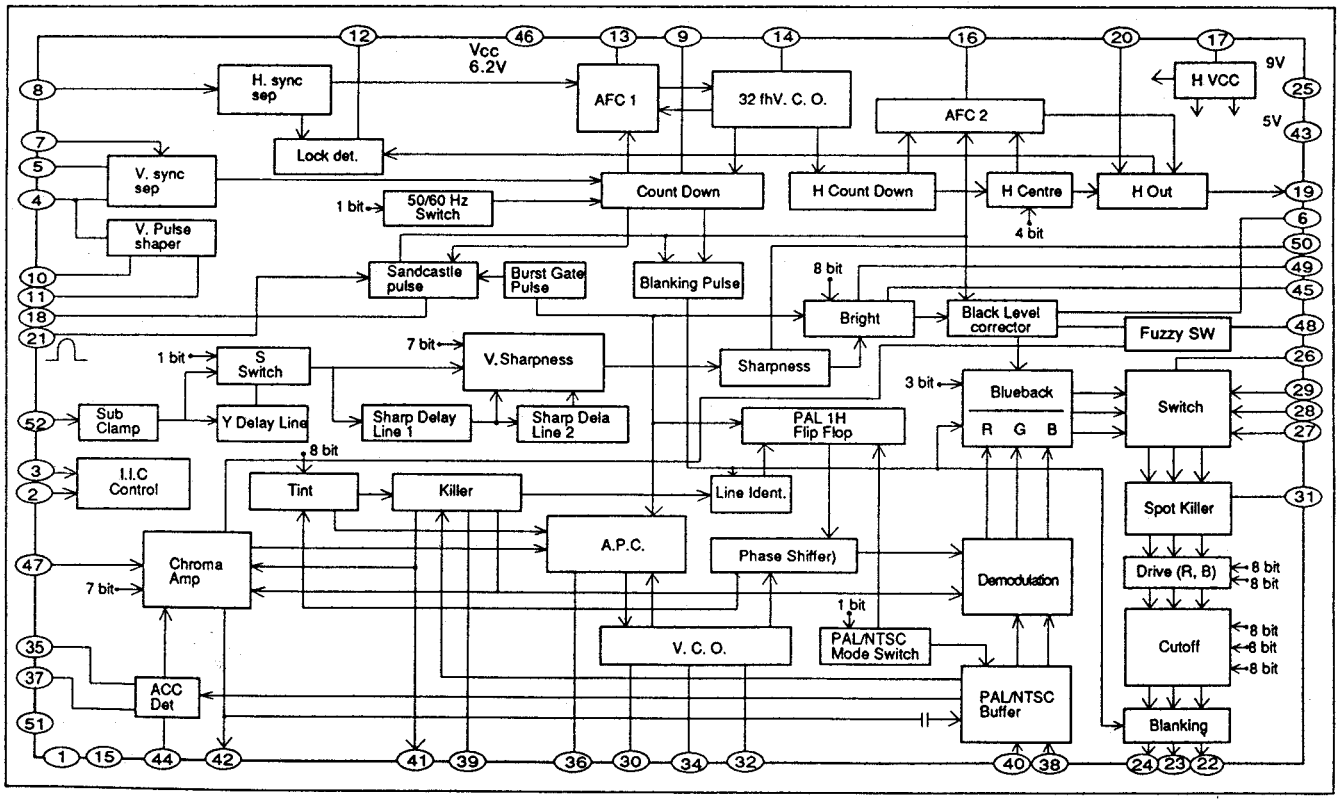

TX–25 / 29V50T

IC2302 (CXA1279AS)

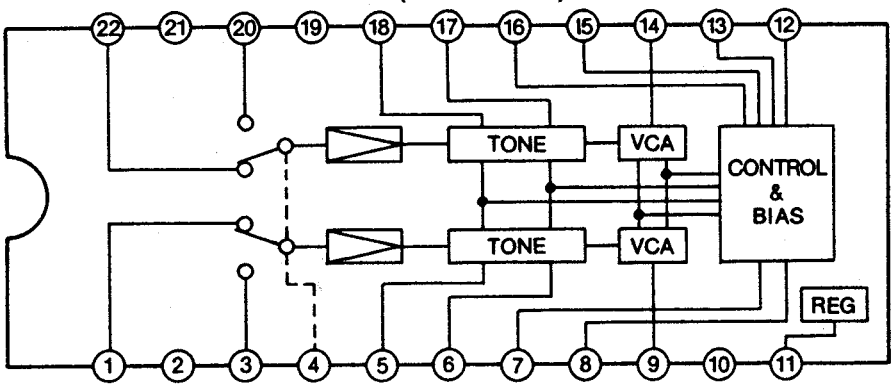

IC201 (M52317SP)

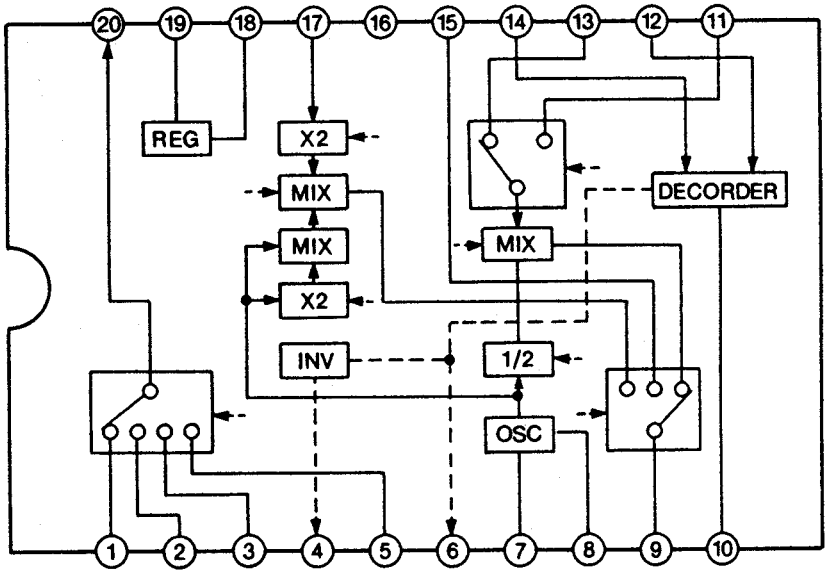

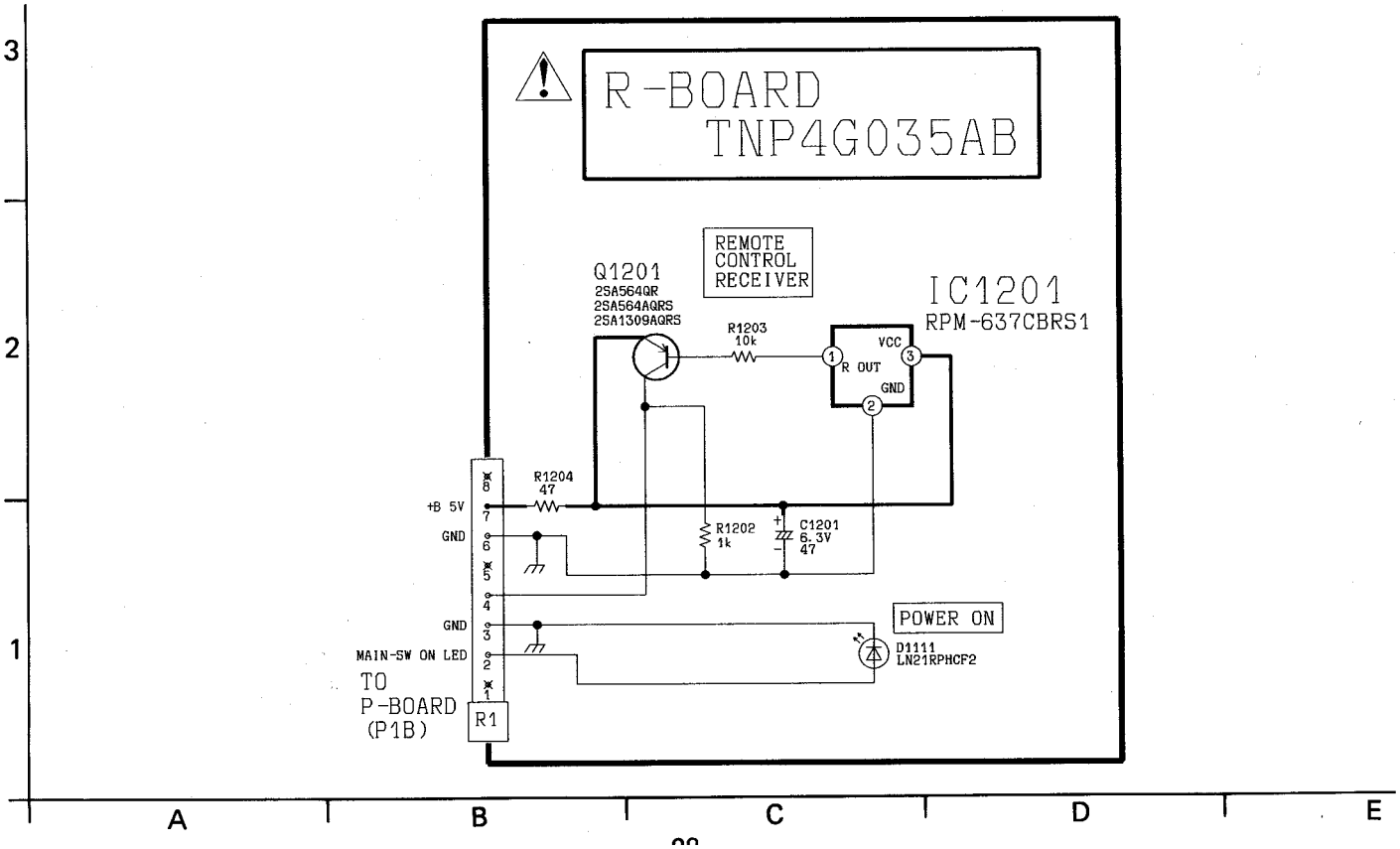

Y-BOARD TNP4G034AB (For TX-29V
TNP4G034AD (For TX-25V

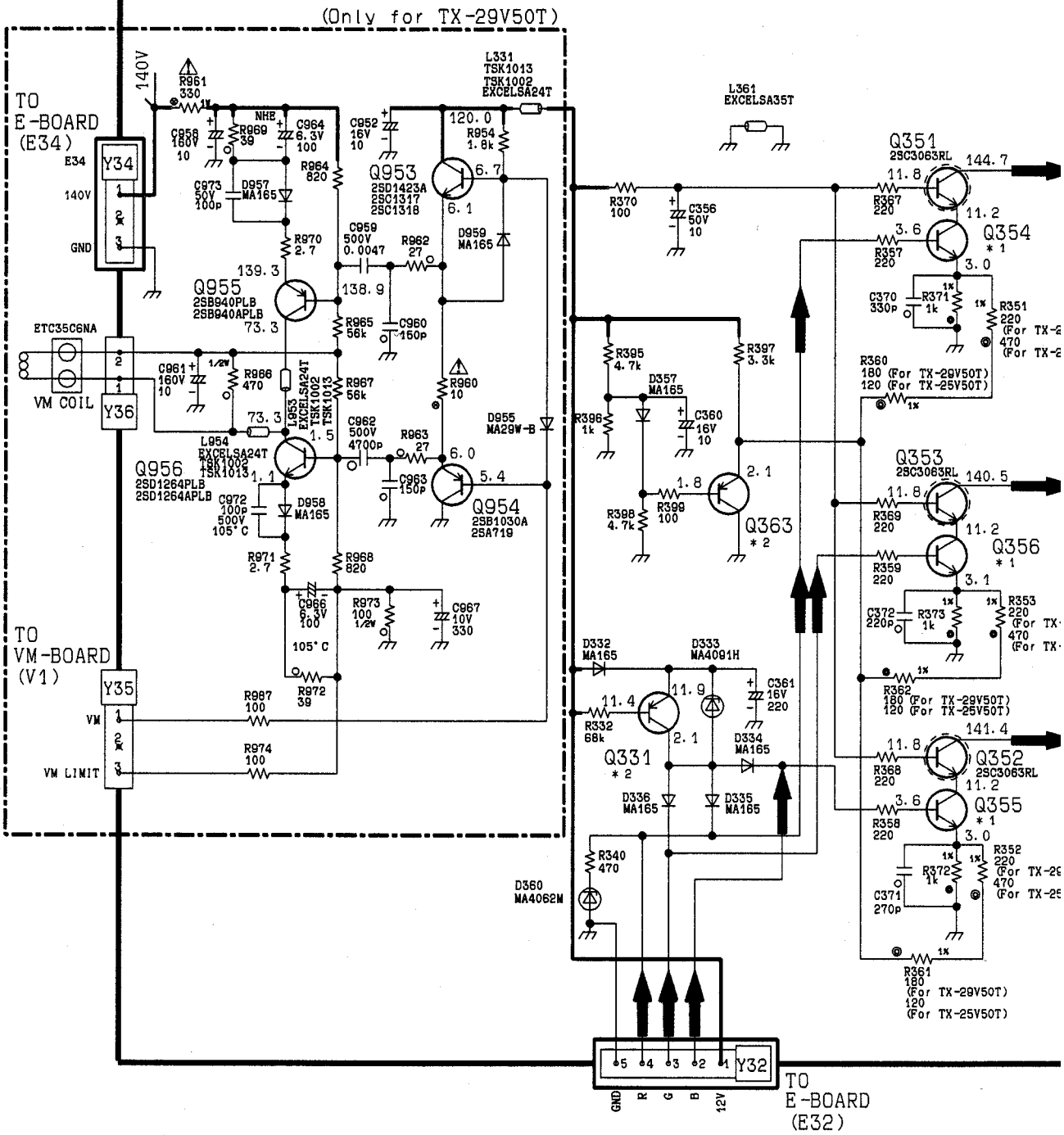

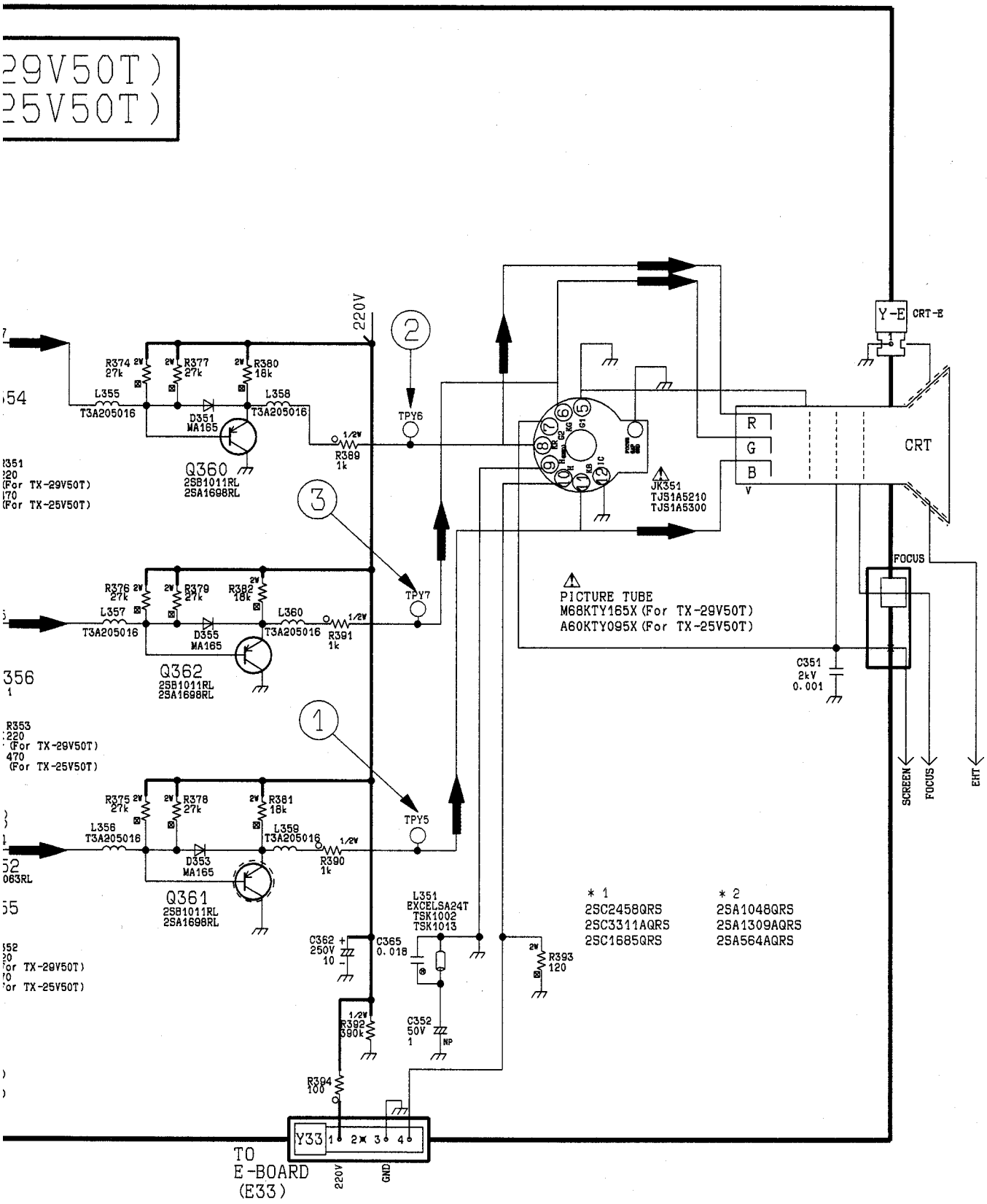
29V50T)
25V50T)
220V
2
3
1
R374 27k
R377 27k
R380 18k
L355 T3A205016
L358 T3A205016
D351 MA165
Q360 2SB1011RL 2SA1698RL
R389 1k
TPY6
R376 27k
R379 27k
R382 18k
L357 T3A205016
L360 T3A205016
D355 MA165
Q362 2SB1011RL 2SA1698RL
R391 1k
TPY7
R375 27k
R378 27k
R381 18k
L356 T3A205016
L359 T3A205016
D353 MA165
Q361 2SB1011RL 2SA1698RL
R390 1k
TPY5
L351 EXCELSA24T TSK1002 TSK1013
C362 250V 10
C365 0.018
R393 120
R392 390k
C352 50V 1 NP
R394 100
Y33
TO E-BOARD (E33)
220V
GND
JK351 TJS1A5210 TJS1A5300
R
G
B
V
Y-E
CRT-E
CRT
FOCUS
PICTURE TUBE
M68KTY165X (For TX-29V50T)
A60KTY095X (For TX-25V50T)
C351 2kV 0.001
SCREEN
FOCUS
EHT
* 1
2SC2458QRS
2SC3311AQRS
2SC1685QRS
* 2
2SA1048QRS
2SA1309AQRS
2SA564AQRS

F G H I

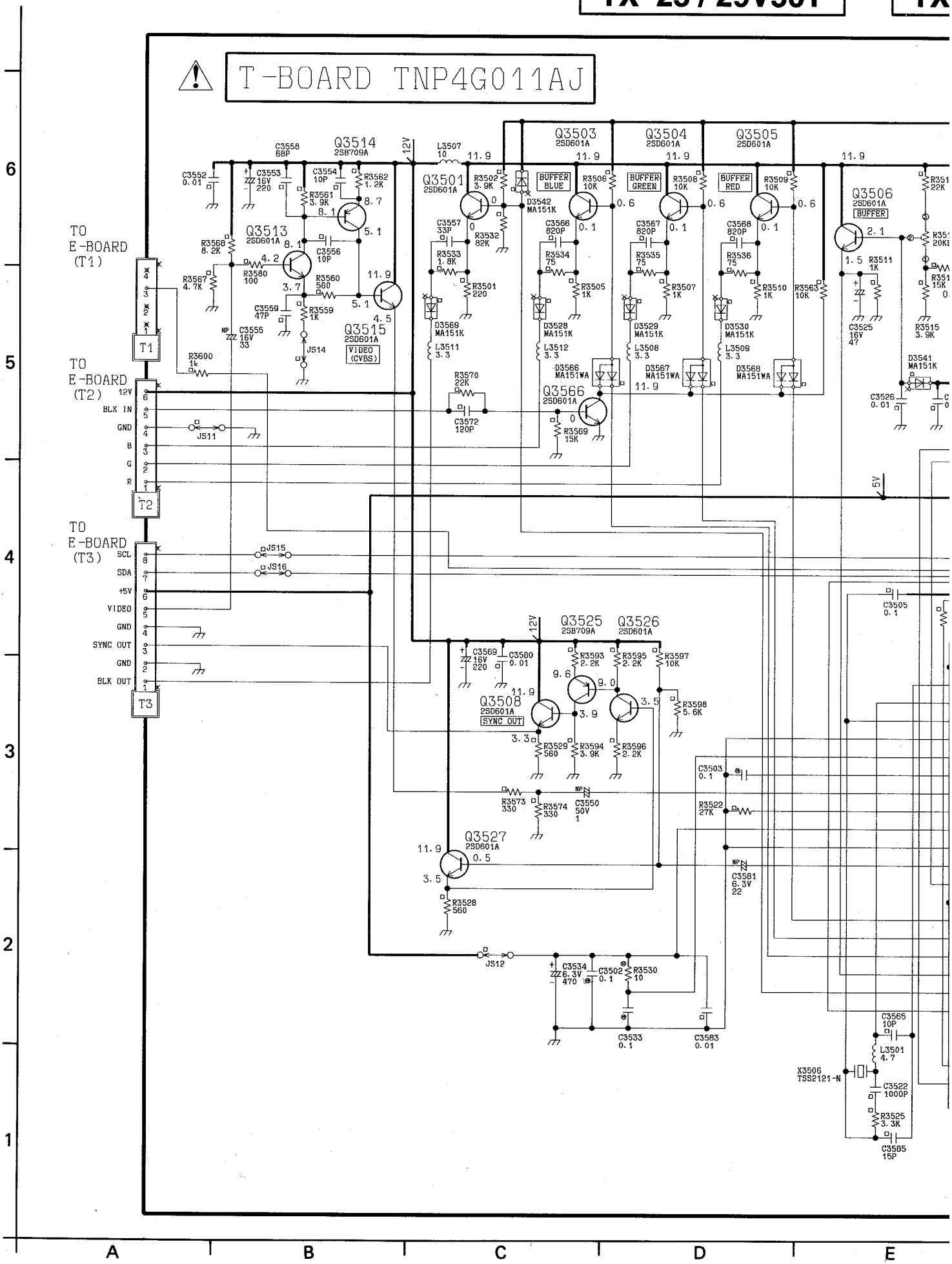
T-BOARD TNP4G011AJ
TO E-BOARD (T1)
TO E-BOARD (T2)
TO E-BOARD (T3)
T1
T2
T3
12V
BLK IN
GND
B
G
R
SCL
SDA
+5V
VIDEO
SYNC OUT
BLK OUT
Q3514 2SB709A
Q3513 2SD601A
Q3515 2SD601A
VIDEO (CVBS)
Q3501 2SD601A
Q3503 2SD601A
Q3504 2SD601A
Q3505 2SD601A
BUFFER BLUE
BUFFER GREEN
BUFFER RED
Q3506 2SD601A
BUFFER
Q3566 2SD601A
Q3525 2SB709A
Q3526 2SD601A
Q3508 2SD601A
SYNC OUT
Q3527 2SD601A
X3506 TSS2121-N
JS11
JS12
JS14
JS15
JS16
5V

A B C D E

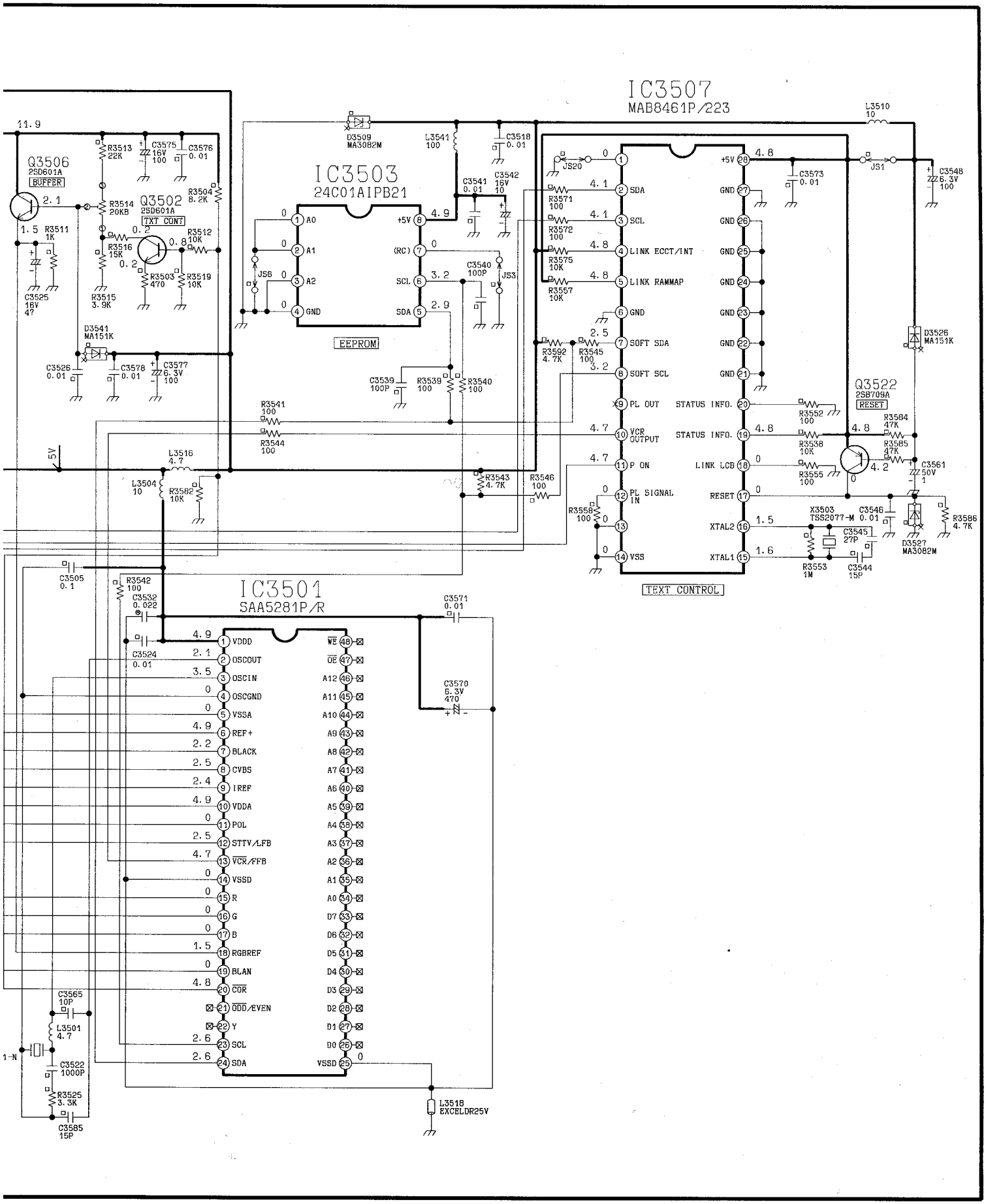
IC3507
MAB8461P/223
TEXT CONTROL
IC3503
24C01AIPB21
EEPROM
IC3501
SAA5281P/R
Q3506
2SD601A
BUFFER
Q3502
2SD601A
TXT CONT
Q3522
2SB709A
RESET
SDA
SCL
LINK ECCT/INT
LINK RAMMAP
SOFT SDA
SOFT SCL
PL OUT
VCR OUTPUT
P ON
PL SIGNAL IN
STATUS INFO.
LINK LCB
RESET
XTAL2
XTAL1
VSS
GND
+5V
VDDD
OSCOUT
OSCIN
OSCGND
VSSA
REF+
BLACK
CVBS
IREF
VDDA
POL
STTV/LFB
VCR/FFB
VSSD
R
G
B
RGBREF
BLAN
COR
ODD/EVEN
Y
SCL
SDA
WE
OE
A12
A11
A10
A9
A8
A7
A6
A5
A4
A3
A2
A1
A0
D7
D6
D5
D4
D3
D2
D1
D0
VSSD
X3503
TS52077-M
L3518
EXCELDR25V

VM-BOARD TNP4G032AD (For

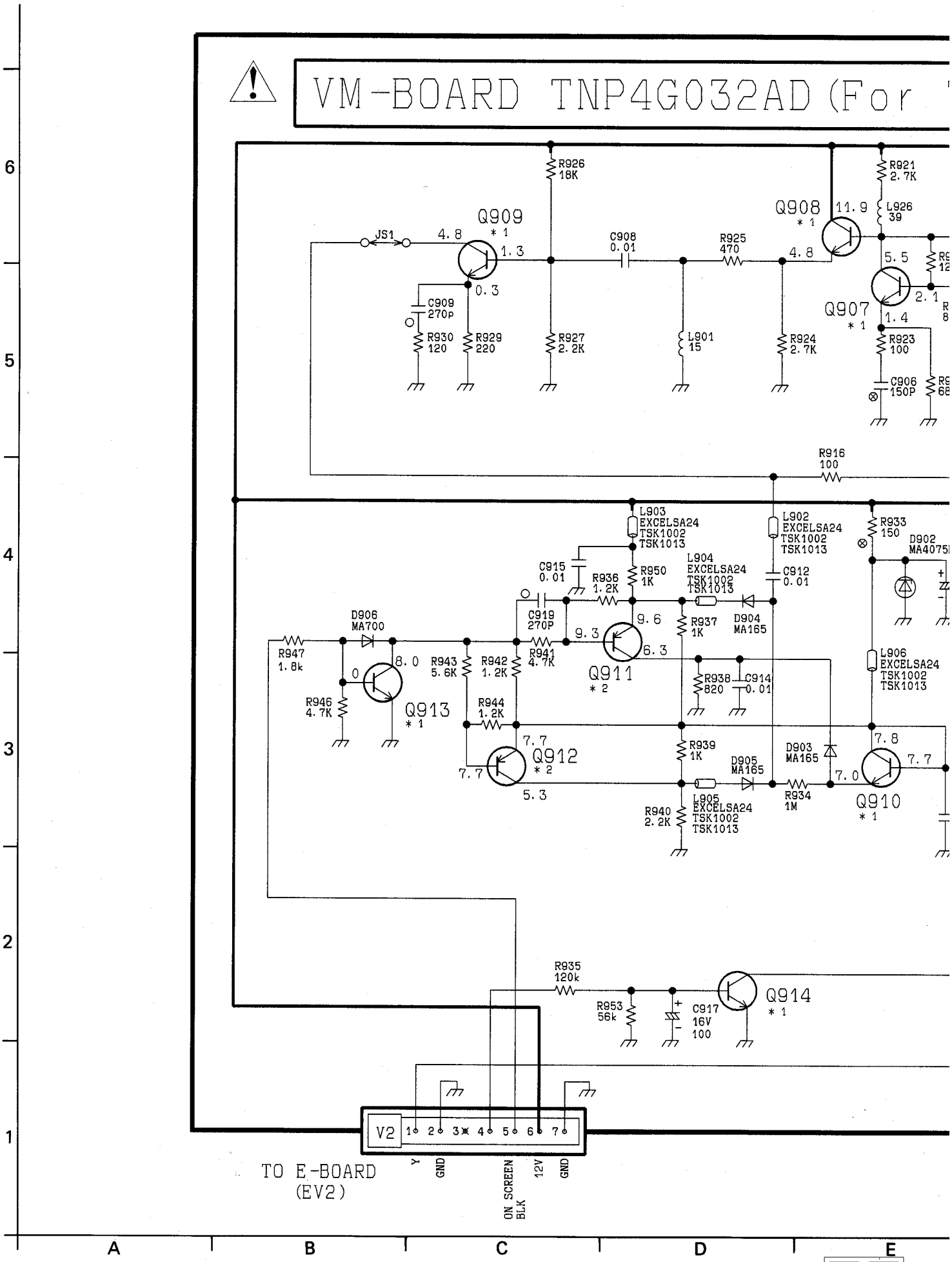

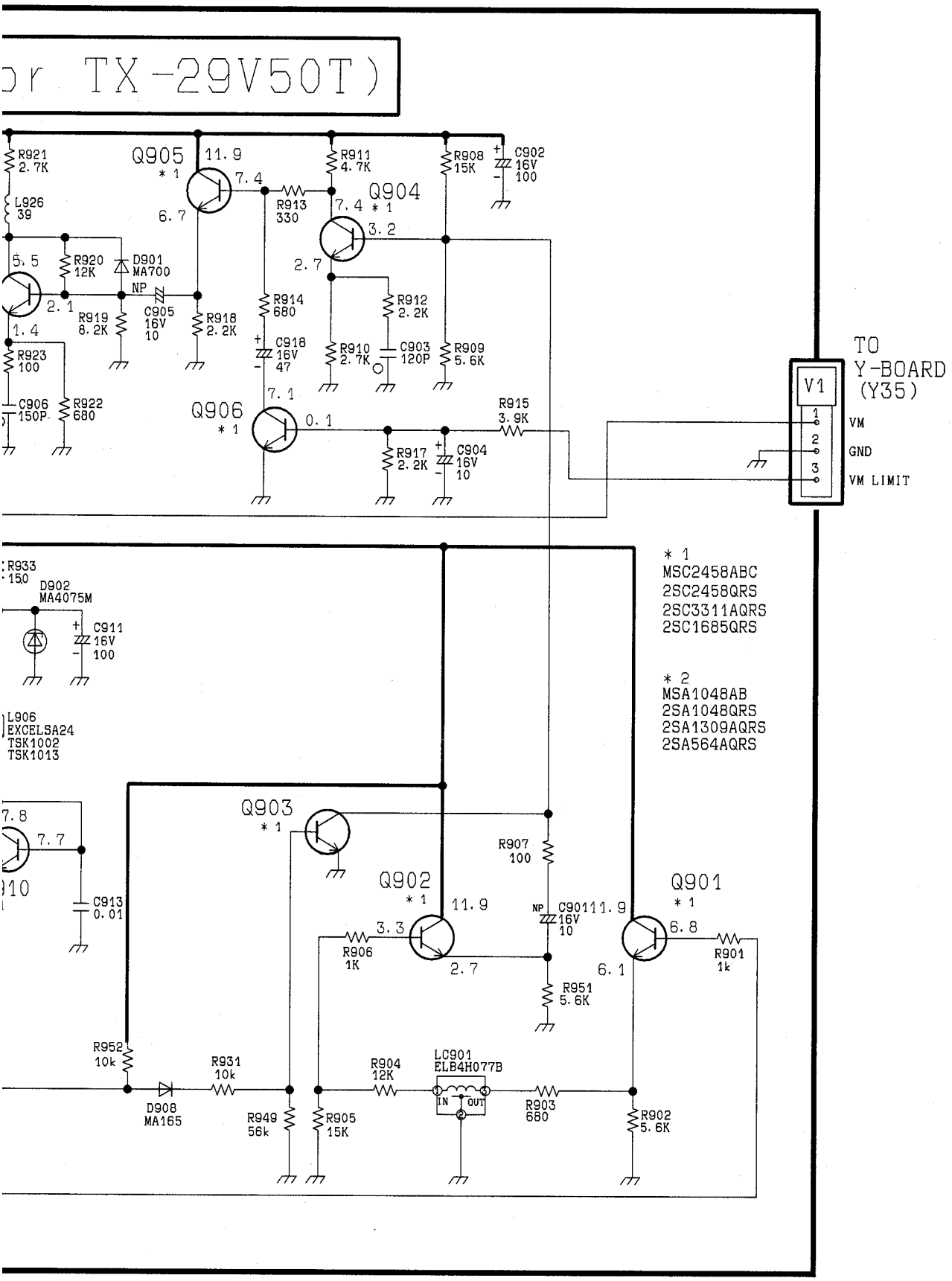
or TX-29V50T)
R921 2.7K
L926 39
Q905 * 1
11.9
7.4
6.7
R913 330
R911 4.7K
Q904 * 1
7.4
3.2
2.7
R908 15K
C902 16V 100
5.5
R920 12K
D901 MA700
NP
2.1
1.4
R919 8.2K
C905 16V 10
R918 2.2K
R914 680
C918 16V 47
R912 2.2K
R910 2.7K
C903 120P
R909 5.6K
R923 100
C906 150P
R922 680
Q906 * 1
7.1
0.1
R915 3.9K
R917 2.2K
C904 16V 10
TO Y-BOARD (Y35)
V1
1 VM
2 GND
3 VM LIMIT
R933 150
D902 MA4075M
C911 16V 100
L906 EXCELSA24 TSK1002 TSK1013
* 1
MSC2458ABC
2SC2458QRS
2SC3311AQRS
2SC1685QRS
* 2
MSA1048AB
2SA1048QRS
2SA1309AQRS
2SA564AQRS
7.8
7.7
C913 0.01
Q903 * 1
R907 100
Q902 * 1
11.9
3.3
2.7
R906 1K
NP
C901 16V 10
11.9
Q901 * 1
6.8
6.1
R901 1k
R951 5.6K
R952 10k
R931 10k
D908 MA165
R949 56k
R905 15K
R904 12K
LC901 ELB4H077B
IN
OUT
R903 680
R902 5.6K

E F G H I

Таблица осциллограмм

① TPY5 180Vp–p (20μs)	② TPY6 180Vp–p (20μs)	③ TPY7 180Vp–p (20μs)	④ TPB15 1.6Vp–p (20μs)
⑤ IC601–52 0.6Vp–p (20μs)	⑥ IC601–47 0.35Vp–p (20μs)	⑦ IC601–42 0.7Vp–p (20μs)	⑧ IC601–40 0.18Vp–p (20μs)
⑨ IC601–38 0.21Vp–p (20μs)	⑩ IC601–7 2.3Vp–p (20μs)	⑪ IC601–9 4.2Vp–p (5ms)	⑫ IC601–10 5.0Vp–p (5ms)
⑬ IC601–11 9.0Vp–p (5ms)	⑭ IC601–14 1.7Vp–p (5ms)	⑮ IC601–21 5.5Vp–p (20μs)	⑯ IC601–23 6.0Vp–p (20μs)
⑰ TP17 5.4Vp–p (20μs)	⑱ TP18 6.0Vp–p (20μs)	⑲ AR1–22 2.2Vp–p (20μs)	⑳ Q501–B 30Vp–p (20μs)
㉑ IC1102–24 0.15Vp–p (20μs)	㉒ IC1102–31 0.15Vp–p (20μs)	㉓ FBT–1 270Vp–p (20μs)	㉔ FBT–8 270Vp–p (20μs)
㉕ IC451–2 62Vp–p (5ms)	㉖ IC451–4 0.9Vp–p (5ms)		

РАСПОЛОЖЕНИЕ ДЕТАЛЕЙ

Примечание: Номера механических элементов указаны в ссылках заменяемых деталей.

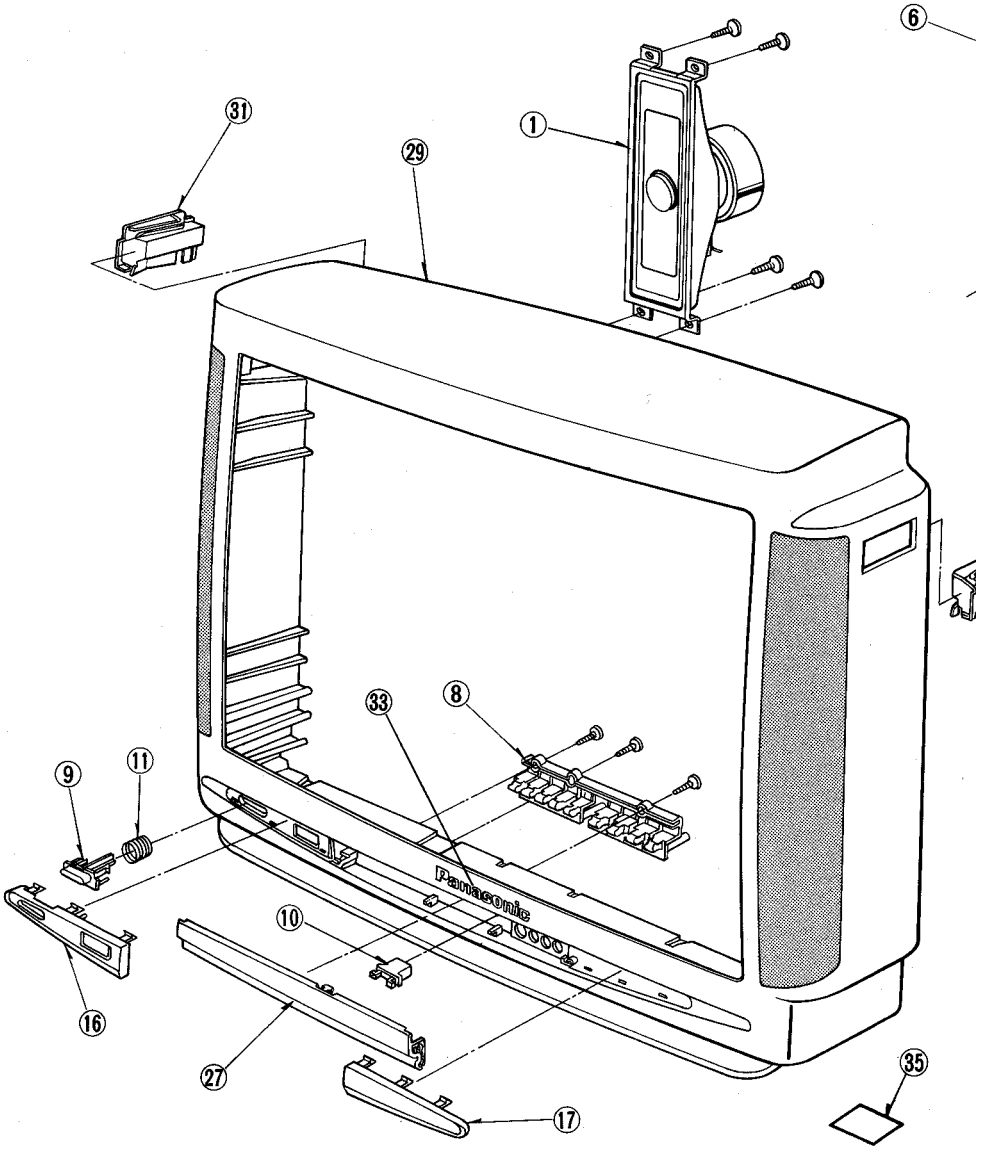

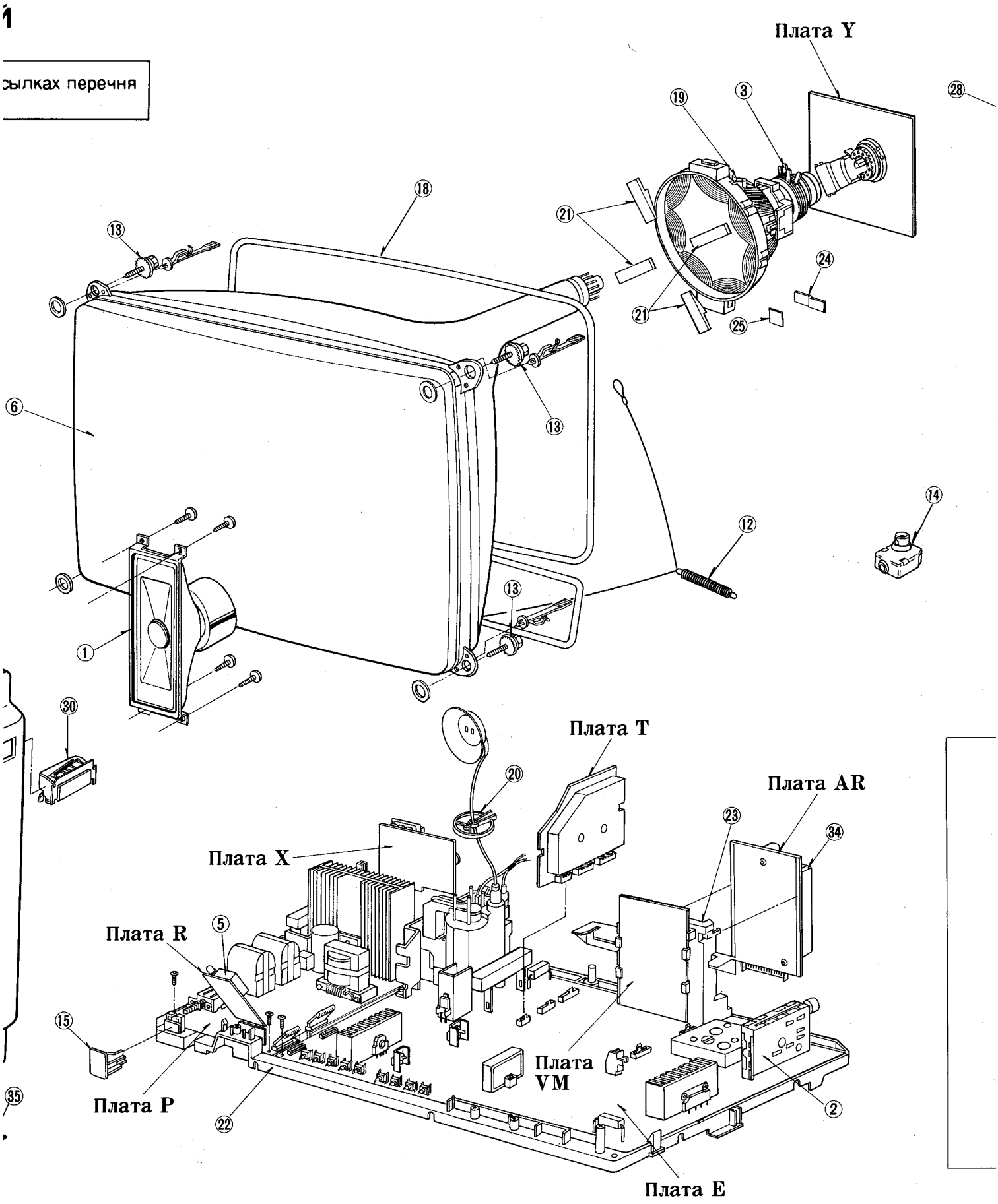
Плата Y
Плата T
Плата AR
Плата X
Плата R
Плата P
Плата VM
Плата E
ссылках перечня

TX–25 / 29V50T

ra Y

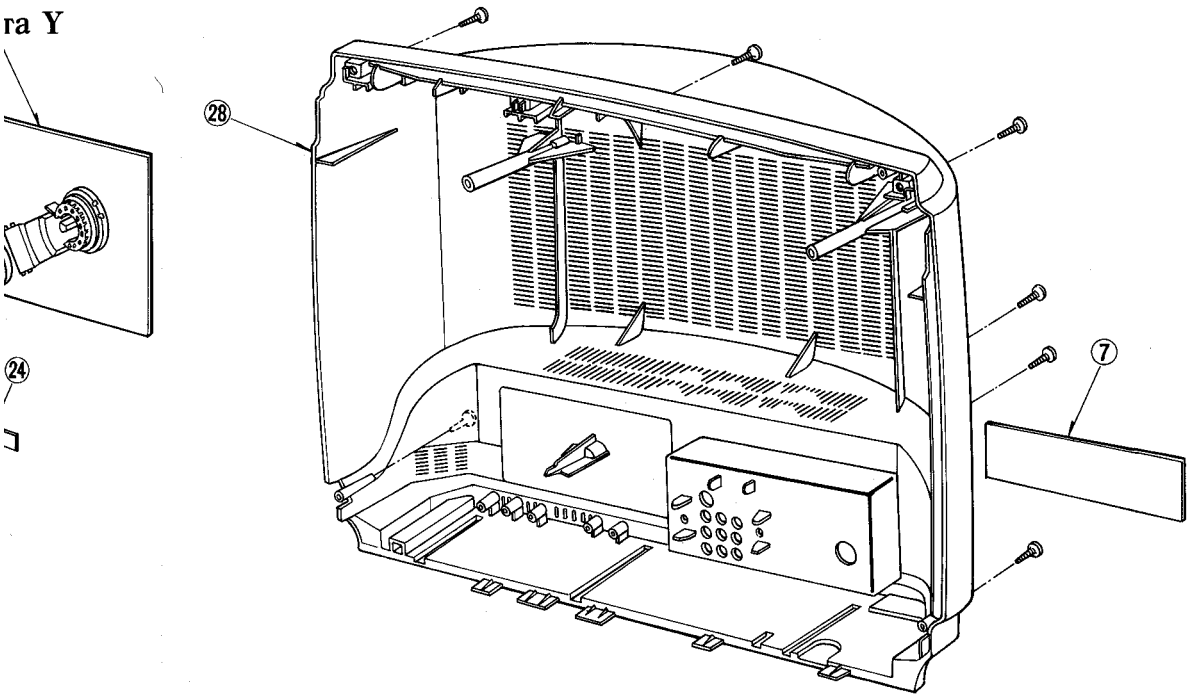

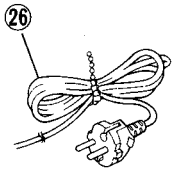

a AR

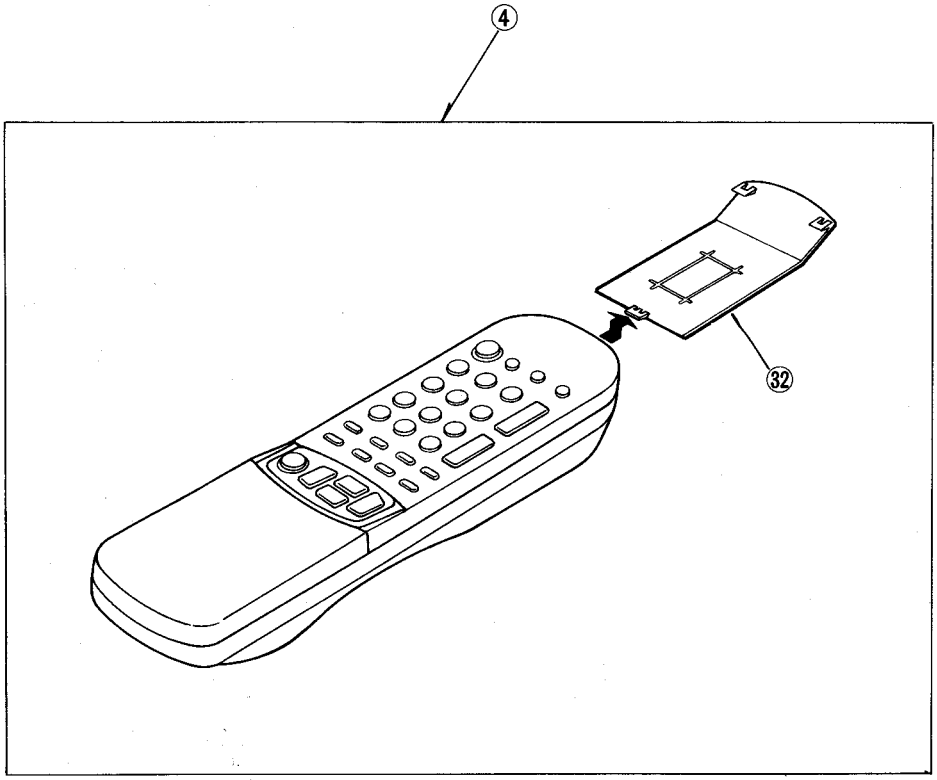

34

2

TX–29V50T

Ref.No.	Part No.	Description
	MECHANICAL PARTS	
1	EAS15S11A	SPEAKER
2	ENV59898F2	TUNER ⚠
3	ETC35C6NA	CONVERGENCE YOKE
4	EUR51970	REMOTE CONTROLLER
5	RPM-637CBRS1	REMOTE CONTROL RECEIVER
6	M68KTY165X	PICTURE TUBE ⚠
7	TBMC279	MODEL NAME PLATE ⚠
8	TBX2887900	9-KEY BUTTON
9	TBX2888000	POWER BUTTON
10	TEK6935	DOOR SWITCH
	TES1603	COIL SPRING
11	TES2249	SPRING
12	TES4537	SPRING
	TES6583	SPRING FOR TRANSISTOR
13	THT1009R	SCREW
14	TJB1726400	75OHM ADAPTOR
15	TKK4G8509	SHAFT ATTACHMENT
16	TKP17A2101	PANEL (L)
17	TKP17A2221	PANEL (R)
18	TLK269068A	DEGAUSSING COIL ⚠
19	TLY15912F	DEFLECTION YOKE ⚠
20	TMM15404-1	SPACER RING
	TMM16452	CLAMPER
21	TMM27523	DY WEDGE
	TMW15946	SPACER
	TMX17126	VIF BARRIER
22	TMX4G402A	CHASSIS FRAME A
23	TMX4G402B	CHASSIS FRAME B
	TPC1951108	CARTON
	TPD191626	CUSHION (UPPER)
	TPD192610	CUSHION (BOTTOM)
	TPE114107	SET COVER
	TPE114124	PROTECT COVER
	TQBC0018	INSTRUCTION BOOK
24	TSM10032-3	MAGNET
25	TSN63115-4	MAGNET
26	TSX4G102F2	AC POWER CORD ⚠
27	TTP170004	BOTTOM DOOR
28	TTU120030-1	REAR COVER
29	TTYA0068	CABINET
30	TXFKK13ZMH	HANDLE (R)
31	TXFKK14ZMH	HANDLE (L)
32	UR51EC780	BATTERY COVER
	TKP17A2301-1	SMOKDE PANEL
33	TBM173052	PANASONIC BADGE
34	TJB4G603	A/V TERMINAL (REAR)
	XTB4+15A	SCREW

TX–25V50T

Ref.No.	Part No.	Description
	MECHANICAL PARTS	
1	EAS15S11B	SPEAKER
2	ENV59898F2	TUNER
3	TLC2085	CONVERZENCE YOKE
4	EUR51970	REMOTE CONTROLLER
5	RPM-637CBRS1	REMOTE CONTROL RECEIVER
6	A60KTY095X	PICTURE TUBE ⚠
7	TBMC278	MODEL NAME PLATE ⚠
8	TBX2887900	9-KEY BUTTON
9	TBX2888000	POWER BUTTON
10	TEK6935	DOOR SWITCH
	TES1603	COIL SPRING
11	TES2249	SPRING
12	TES4537	SPRING
	TES6583	SPRING FOR TR
13	THT1065R	SCREW
14	TJB1726400	75OHM ADAPTOR
15	TKK4G8509	SHAFT ATTACHMENT
16	TKP17A2101	PANEL (L)
17	TKP17A2220	PANEL (R)
18	TLK269066A	DEGAUSSING COIL ⚠
19	TLY16408F	DEFLECTION YOKE ⚠
20	TMM15404-1	SPACER RING
	TMM16452	CLAMPER
21	TMM27523	DY WEDGE
	TMW15946	SPACER
	TMX17126	VIF BARRIER
22	TMX4G402A	CHASSIS FRAME A
23	TMX4G402B	CHASSIS FRAME B
	TPC1952007	CARTON
	TPD191635	CUSHION (UPPER)
	TPD192619	CUSHION (BOTTOM)
	TPE114106-1	SET COVER
	TPE114123	COVER
	TQBC0018	INSTRUCTION BOOK
24	TSM10032-3	MAGNET
25	TSN63115-4	MAGNET
26	TSX4G102F2	AC POWER CORD ⚠
27	TTP170004	BOTTOM DOOR
28	TTU120064	REAR COVER
29	TTYA0067	CABINET
30	TXFKK13ZMH	HANDLE (R)
31	TXFKK14ZMH	HANDLE (L)
32	UR51EC780	BATTERY COVER
	TKP17A2301-1	SMOKDE PANEL
	XTB4+15A	SCREW
33	TBM153022	PANASONIC BADGE
34	TJB4G603	A/V TERMINAL (REAR)
35	TBL63413	SET LEG

TX–25 / 29V50T

Перечень элементов телевизора

Важное замечание по технике безопасности

Элементы, помеченные значком ⚠ обладают специальными характеристиками, связанными с техникой безопасности. При замене любого из них пользуйтесь только элементами, специфицированными заводом-изготовителем.

RTL (ограниченное время выпуска)

Примечание: Маркировка RTL означает ограниченное время выпуска. После прекращения комплектации аппаратуры этими узлами, узел можно приобрести в течение определенного времени. Это время зависит от типа узла и специфики производства. После окончания этого периода, узел или компоненту приобрести невозможно.

Сокращения в обозначениях и названиях элементов

1. Резистор

Пример:

ERD25TJ104 C 100KOHM, J, 1/4W
Тип Точность

Тип	Точность
C: Угольное F: Предохранитель M: Металлооксидное Металлопленочное S: Монолитное W: Проволочное	F: ± 1% G: ± 2% J: ± 5% K: ± 10% M: ± 20%

2. Конденсаторы

Пример:

ECKLF1H103ZF C 0.01UF, Z, 50V
Тип Точность

Тип	Точность
C: Керамический F: Электролит P: Полиэтилен Полипропилен T: Танталовый	C: ± 0,25 пФ D: ± 0,5 пФ F: ± 1 пФ G: ± 3% J: ± 5% K: ± 10% L: ± 15% M: ± 20% P: +100%, -0% Z: +80%, -20%

Ref.No.	Part No.	Description
	INTEGRATED CIRCUITS	
IC1	MN15814EKW	MOS IC (4BIT MICR)
IC101	AN5179K	LINEAR IC
IC102	TVSUPD4066BC	C-MOS LOGIC IC
IC104	AN5071	LINEAR IC
IC105	TVSUPD4066BC	C-MOS LOGIC IC
IC201	M52317SP	LINEAR IC
IC402	TA8859P	LINEAR IC
IC451	LA7833S	LINEAR IC
IC601	AN5607NK	LINEAR IC
IC602	AN5636K	LINEAR IC
IC802	STR-S6709	LINEAR IC
IC803	SE140N	LINEAR IC
IC804	AN78M05	LINEAR IC
IC805	UPC2412HF	LINEAR IC
IC806	AN7809	LINEAR IC
IC807	AN7805	LINEAR IC
IC1102	MN152810TZN	MOS IC (4BIT MICR)
IC1104	24C02AIPA21H	MOS IC (EEPROM 2K)
IC1106	MN1280R	MOS IC
IC2301	UPC1891ACY	LINEAR IC
IC2302	CXA1279AS	LINEAR IC
IC2303	AN7169	LINEAR IC
IC2306	M5218L	LINEAR IC
IC3001	AN5858K	LINEAR IC
IC3501	SAA5281P/R	LINEAR IC
IC3503	24C01AIPB21	MOS IC
IC3507	MAB8461P/223	MOS IC (8BIT MICR)
	TRANSISTORS	
Q1	MSD1328RT1	TRANSISTOR
Q101	2SC2188	TRANSISTOR
Q102	2SC1685-Q	TRANSISTOR
Q103	2SC1685-Q	TRANSISTOR
Q105	2SC2058S	TRANSISTOR
Q108	UN4212	TRANSISTOR
Q110	2SC2058S	TRANSISTOR
Q115	2SA564A-R	TRANSISTOR
Q116	UN4214	TRANSISTOR
Q117	2SC1685-Q	TRANSISTOR
Q150	2SC1685-Q	TRANSISTOR
Q151	UN4212	TRANSISTOR
Q168	2SC1685-Q	TRANSISTOR
Q301	2SC1685-Q	TRANSISTOR
Q302	2SC1685-Q	TRANSISTOR
Q331	2SA564-R	TRANSISTOR
Q351	2SC3063	TRANSISTOR
Q352	2SC3063	TRANSISTOR
Q353	2SC3063	TRANSISTOR
Q354	2SC1685-Q	TRANSISTOR
Q355	2SC1685-Q	TRANSISTOR
Q356	2SC1685-Q	TRANSISTOR
Q360	2SB1011	TRANSISTOR
Q361	2SB1011	TRANSISTOR
Q362	2SB1011	TRANSISTOR
Q363	2SA564-R	TRANSISTOR
Q451	2SA564A-R	TRANSISTOR

Ref.No.	Part No.	Description
Q481	2SC1685-Q	TRANSISTOR
Q482	2SA1309A	TRANSISTOR
Q501	2SD1556	TRANSISTOR
Q502	2SC4212H	TRANSISTOR
Q503	2SA564A-R	TRANSISTOR
Q511	2SC1685-Q	TRANSISTOR
Q655	2SC1685-Q	TRANSISTOR
Q670	2SA564A-R	TRANSISTOR
Q691	2SC1685-Q	TRANSISTOR
Q705	2SA564A-R	TRANSISTOR
Q706	2SD1266A	TRANSISTOR
Q750	TVSAC05DGM	THYRISTOR
Q751	2SC1685-Q	TRANSISTOR
Q752	2SC1685-Q	TRANSISTOR
Q802	2SA1315	TRANSISTOR
Q803	2SC1473	TRANSISTOR
Q804	2SC1984	TRANSISTOR
Q806	2SA564A-R	TRANSISTOR
Q807	CR3CM-12	THYRISTOR
Q901	2SC1685-Q	TRANSISTOR
Q902	2SC1685-Q	TRANSISTOR
Q903	2SC1685-Q	TRANSISTOR
Q904	2SC1685-Q	TRANSISTOR
Q905	2SC1685-Q	TRANSISTOR
Q906	2SC1685-Q	TRANSISTOR
Q907	2SC1685-Q	TRANSISTOR
Q908	2SC1685-Q	TRANSISTOR
Q909	2SC1685-Q	TRANSISTOR
Q910	2SC1685-Q	TRANSISTOR
Q911	2SA564-R	TRANSISTOR
Q912	2SA564-R	TRANSISTOR
Q913	2SC1685-Q	TRANSISTOR
Q914	2SC1685-Q	TRANSISTOR
Q953	2SD1423A	TRANSISTOR
Q954	2SB1030A	TRANSISTOR
Q955	2SB940	TRANSISTOR
Q956	2SD1264	TRANSISTOR
Q1101	2SC1685-Q	TRANSISTOR
Q1111	2SC1685-Q	TRANSISTOR
Q1112	UN4212	TRANSISTOR
Q1113	UN4212	TRANSISTOR
Q1136	2SC1685-Q	TRANSISTOR
Q1160	2SC1685-Q	TRANSISTOR
Q1165	2SC1685-Q	TRANSISTOR
Q1201	2SA564A-R	TRANSISTOR
Q2301	2SC1685-Q	TRANSISTOR
Q2302	2SC1685-Q	TRANSISTOR
Q2303	2SA564A-R	TRANSISTOR
Q3001	2SC1685-Q	TRANSISTOR
Q3006	2SC1685-Q	TRANSISTOR
Q3015	2SC1685-Q	TRANSISTOR
Q3016	2SC1685-Q	TRANSISTOR
Q3024	2SC1685-Q	TRANSISTOR
Q3061	2SC1685-Q	TRANSISTOR
Q3062	2SC1685-Q	TRANSISTOR
Q3071	2SC1685-Q	TRANSISTOR

TX-29V50T

Ref.No.	Part No.	Description
Q3072	2SC1685-Q	TRANSISTOR
Q3084	2SC1685-Q	TRANSISTOR
Q3501	2SD601A-R	TRANSISTOR
Q3502	2SD601A-R	TRANSISTOR
Q3503	2SD601A-R	TRANSISTOR
Q3504	2SD601A-R	TRANSISTOR
Q3505	2SD601A-R	TRANSISTOR
Q3506	2SD601A-R	TRANSISTOR
Q3508	2SD601A-R	TRANSISTOR
Q3513	2SD601A-R	TRANSISTOR
Q3514	2SB709A	TRANSISTOR
Q3515	2SD601A-R	TRANSISTOR
Q3522	2SB709A	TRANSISTOR
Q3525	2SB709A	TRANSISTOR
Q3526	2SD601A-R	TRANSISTOR
Q3527	2SD601A-R	TRANSISTOR
Q3566	2SD601A-R	TRANSISTOR
	DIODES	
D1	UR64LD1	LED
D141	MA162	DIODE
D152	MA4051M	ZENER DIODE
D153	MA165	DIODE
D202	MA165	DIODE
D203	MA165	DIODE
D332	MA165	DIODE
D333	MA4091H	ZENER DIODE
D334	MA165	DIODE
D335	MA165	DIODE
D336	MA165	DIODE
D351	MA165	DIODE
D353	MA165	DIODE
D355	MA165	DIODE
D357	MA165	DIODE
D360	MA4062M	ZENER DIODE
D412	MA165	DIODE
D432	MA29W-A	DIODE
D433	MA29W-A	DIODE
D461	ERA15-01	DIODE
D462	MA4360M	ZENER DIODE
D502	MA4360L	ZENER DIODE
D503	MA167	DIODE
D504	TVSEU2	DIODE
D506	RU4AM	DIODE
D507	ERD07-15	DIODE
D508	TVSEU2	DIODE
D509	TVSEU2	DIODE
D531	TVSEU2	DIODE
D613	MA165	DIODE
D614	MA165	DIODE
D615	MA165	DIODE
D616	MA165	DIODE
D634	MA165	DIODE
D635	MA1062M	ZENER DIODE
D701	MA27WA	DIODE
D702	MA165	DIODE
D801	TRPW5B0N120D	POSISTOR

Ref.No.	Part No.	Description
D803	TLP721FD4GR	PHOTO COUPLER ⚠
D804	MA4160M	ZENER DIODE
D806	ENC621D-10A	DIODE
D807	FMLG16S	DIODE
D808	TVSRU1	DIODE
D809	FMU-G2YXS	DIODE
D810	MA171	DIODE
D811	FMU-G2YXS	DIODE
D812	MA182	DIODE
D813	TRPW5B0N120D	POSISTOR ⚠
D814	MA2160	DIODE
D815	ERA15-01	DIODE
D816	ERA15-01	DIODE
D817	D4SB80Z	DIODE
D818	MA162	DIODE
D819	MA4100M	ZENER DIODE
D820	MA4360L	ZENER DIODE
D821	ERA15-01	DIODE
D822	MA182	DIODE
D824	MA4062M	ZENER DIODE
D825	TVSEU1	DIODE
D826	TVSEU01N	DIODE
D827	EU02	DIODE
D829	MA182	DIODE
D830	MA4020	DIODE
D831	TVSEH1A	DIODE
D834	TVSEU1Z	DIODE
D901	MA700	DIODE
D902	MA4075M	ZENER DIODE
D903	MA165	DIODE
D904	MA165	DIODE
D905	MA165	DIODE
D906	MA700	DIODE
D908	MA165	DIODE
D955	MA29WB	DIODE
D957	MA165	DIODE
D958	MA165	DIODE
D959	MA165	DIODE
D1111	LN21RPH	LED (RED)
D1112	MA165	DIODE
D1117	MA4036H	ZENER DIODE
D1120	MA4068M	ZENER DIODE
D1121	MA4068M	ZENER DIODE
D1122	MA165	DIODE
D1123	MA165	DIODE
D1132	MA4082H	ZENER DIODE
D1176	MA165	DIODE
D2303	MA165	DIODE
D2304	MA1150	ZENER DIODE
D3037	MA4180M	ZENER DIODE
D3038	MA4180M	ZENER DIODE
D3509	MA3082M	DIODE
D3526	MA151K	DIODE
D3527	MA3082M	DIODE
D3528	MA151K	DIODE
D3529	MA151K	DIODE

Ref.No.	Part No.	Description
D3530	MA151K	DIODE
D3541	MA151K	DIODE
D3542	MA151K	DIODE
D3566	MA151WA	DIODE
D3567	MA151WA	DIODE
D3568	MA151WA	DIODE
D3569	MA151K	DIODE
	COILS	
L101	EIV7ES005B	TUNING COIL
L103	TLTACC8R2K	PEAKING COIL 8.2U
L104	TLTACC8R2K	PEAKING COIL 8.2U
L105	EIV7EN034B	COIL
L106	EIV7EN150B	COIL
L107	TLTACC151K	PEAKING COIL 150U
L109	EIV7EN175B	COIL
L110	TLTACC121K	PEAKING COIL 120U
L112	TLTACC8R2K	PEAKING COIL 8.2U
L123	TLTACC121K	PEAKING COIL 120U
L130	EIV7ES004B	IF TRANS
L132	TLI157051	FILTER
L133	TLTACCR56M	PEAKING COIL
L140	TLTACC180K	PEAKING COIL 18U
L141	TLTACC100K	PEAKING COIL 10U
L142	TLTACC180K	PEAKING COIL 18U
L143	TLTACC180K	PEAKING COIL 18U
L161	EXCELDR35C	CORE
L202	EIS7ES002B	COIL
L203	TLTACC100K	PEAKING COIL 10U
L303	ELB4L161B	FILTER
L331	TSK1002-1	CHOKE COIL
L351	TSK1002-1	CHOKE COIL
L361	EXCELSA35	BEAD CHOKE
L436	TLTACC101K	PEAKING COIL 100U
L501	EXCELSA35	BEAD CHOKE
L502	TLH15696T	LINEARITY COIL
L504	ELC08D055	CHOKE COIL
L505	EXCELSA35	BEAD CHOKE
L506	EXCELSA35	BEAD CHOKE
L511	EXCELSA24	BEAD CHOKE
L512	EXCELSA24	BEAD CHOKE
L603	EIK7ES002B	COIL
L617	TLTACC100K	PEAKING COIL 10U
L634	EIK7ES007B	COIL
L635	EIK7ES014B	COIL
L641	TLTABT100K	PEAKING COIL 10U
L642	TLTABT100K	PEAKING COIL 10U
L643	TLTABT100K	PEAKING COIL 10U
L655	EFDEN645A11G	DELAY LINE
L658	TLTACC100K	PEAKING COIL 10U
L667	TLTACC121K	PEAKING COIL 120U
L701	ELC18B030	CHOKE COIL
L790	ELH11Y751	HORIZONTAL COIL
L801	ELF18D856A	LINE FILTER ⚠
L802	ELF18D856A	LINE FILTER ⚠
L803	TSC930-4	CHOKE COIL
L804	EXCELSA35	BEAD CHOKE

Ref.No.	Part No.	Description
L805	TSK1011-1	BEAD CHOKE
L806	TSC930-4	CHOKE COIL
L807	EXCELDR35C	CORE
L808	EXCELSA35	BEAD CHOKE
L809	EXCELSA35	BEAD CHOKE
L810	EXCELSA35	BEAD CHOKE
L812	TSK1011-1	BEAD CHOKE
L818	TLP15154Q	COIL
L819	EXCELSA35	BEAD CHOKE
L820	EXCELSA35	BEAD CHOKE
L821	EXCELSA35	BEAD CHOKE
L822	T8RHB-H820K	PEAKING COIL
L823	TSC930-4	CHOKE COIL
L824	TLP15654	CHOKE COIL
L840	EXCELSA35	BEAD CHOKE
L901	TLTACC150K	PEAKING COIL 15U
L902	TSK1002-1	CHOKE COIL
L903	TSK1002-1	CHOKE COIL
L904	TSK1002-1	CHOKE COIL
L905	TSK1002-1	CHOKE COIL
L906	TSK1002-1	CHOKE COIL
L926	TLTACC390K	PEAKING COIL 39U
L953	TSK1002-1	CHOKE COIL
L954	TSK1002-1	CHOKE COIL
L1101	TLTABT100K	PEAKING COIL 10U
L1102	TLTABT100K	PEAKING COIL 10U
L1103	TLTABT100K	PEAKING COIL 10U
L1104	TLTABT100K	PEAKING COIL 10U
L1105	TLTABT100K	PEAKING COIL 10U
L1107	EXCELSA35	BEAD CHOKE
L1108	TSC930-4	CHOKE COIL
L1109	EXCELSA39	BEAD CHOKE
L1110	TSK1002-1	CHOKE COIL
L1111	TLTABT100K	PEAKING COIL 10U
L1112	TLTABT100K	PEAKING COIL 10U
L1113	EXCELDR35C	CORE
L1114	TLTABT100K	PEAKING COIL 10U
L1115	TLTABT100K	PEAKING COIL 10U
L1116	EXCELSA39	BEAD CHOKE
L1117	TSC930-4	CHOKE COIL
L1118	EXCELDR25C	BEAD CHOKE
L1127	TLTACC101K	PEAKING COIL 100U
L1143	EXCELSA35	BEAD CHOKE
L1144	EXCELSA35	BEAD CHOKE
L3019	EXCELSA24	BEAD CHOKE
L3021	TLTACC470K	PEAKING COIL 47U
L3501	TLTACC4R7K	PEAKING COIL 4.7U
L3504	TLTACC100K	PEAKING COIL 10U
L3507	TLTACC100K	PEAKING COIL 10U
L3508	TLTACC3R3K	PEAKING COIL 3.3U
L3509	TLTACC3R3K	PEAKING COIL 3.3U
L3510	TLTACC100K	PEAKING COIL 10U
L3511	TLTACC3R3K	PEAKING COIL 3.3U
L3512	TLTACC3R3K	PEAKING COIL 3.3U
L3516	TLTACC4R7K	PEAKING COIL 4.7U
L3518	EXCELDR25C	BEAD CHOKE

TX-29V50T

Ref.No.	Part No.	Description
L3541	TLTACC101K	PEAKING COIL 100U
LC101	ELB5A024	COIL
LC602	TAXSAB4250	LC FILTER
LC670	ELB4K133B	FILTER
LC671	TLK160887E	LC FILTER
LC901	ELB4H077B	LC FILTER
LC3072	ELB4L124B	LC FILTER
	TRANSFORMERS	
T501	TLF14470F	FLYBACK TRANS ⚠
T502	ETH19Y70AY	H DRIVE TRANS
T790	ETR26L38A	PINCUSHION COIL
T801	ETS42AG126ND	POWER TRANS ⚠
	RESISTORS	
R1	ERJ8GEYJ1R8	M 1.8 OHM, J,1/8W
R101	ERDS2TJ822	C 8.2KOHM, J,1/4W
R102	ERDS2TJ102	C 1KOHM, J,1/4W
R103	ERQ14AJ220P	F 22 OHM, J,1/4W ⚠
R104	ERDS2TJ102	C 1KOHM, J,1/4W
R105	ERDS2TJ182	C 1.8KOHM, J,1/4W
R108	EVND4AA00B14	CONTROL 10KOHMB
R110	ERDS2TJ103	C 10KOHM, J,1/4W
R111	ERDS2TJ153	C 15KOHM, J,1/4W
R112	ERDS2TJ273	C 27KOHM, J,1/4W
R113	EVND4AA00B14	CONTROL 10KOHMB
R114	ERDS2TJ681	C 680 OHM, J,1/4W
R115	ERDS2TJ151	C 150 OHM, J,1/4W
R116	ERDS2TJ152	C 1.5KOHM, J,1/4W
R117	ERDS2TJ272	C 2.7KOHM, J,1/4W
R118	ERDS2TJ683	C 68KOHM, J,1/4W
R119	ERDS2TJ823	C 82KOHM, J,1/4W
R120	ERDS2TJ103	C 10KOHM, J,1/4W
R122	ERD25TJ102	C 1KOHM, J,1/4W
R123	ERDS2TJ391	C 390 OHM, J,1/4W
R124	ERDS2TJ332	C 3.3KOHM, J,1/4W
R126	ERDS2TJ391	C 390 OHM, J,1/4W
R127	ERDS2TJ331	C 330 OHM, J,1/4W
R128	ERDS2TJ121	C 120 OHM, J,1/4W
R129	ERDS2TJ121	C 120 OHM, J,1/4W
R130	ERDS2TJ560	C 56 OHM, J,1/4W
R131	ERDS2TJ333	C 33KOHM, J,1/4W
R133	ERDS2TJ153	C 15KOHM, J,1/4W
R135	ERDS2TJ560	C 56 OHM, J,1/4W
R140	ERD50FJ123	C 12KOHM, J,1/2W
R141	ERDS2TJ332	C 3.3KOHM, J,1/4W
R142	ERDS2TJ103	C 10KOHM, J,1/4W
R143	ERDS2TJ123	C 12KOHM, J,1/4W
R144	EVND4AA00B34	CONTROL 30KOHMB
R146	ERDS2TJ394	C 390KOHM, J,1/4W
R147	ERDS2TJ102	C 1KOHM, J,1/4W
R149	ERDS2TJ103	C 10KOHM, J,1/4W
R150	ERDS2TJ273	C 27KOHM, J,1/4W
R151	ERDS2TJ331	C 330 OHM, J,1/4W
R152	ERDS2TJ331	C 330 OHM, J,1/4W
R153	ERDS2TJ221	C 220 OHM, J,1/4W
R154	ERDS2TJ331	C 330 OHM, J,1/4W
R157	ERDS2TJ272	C 2.7KOHM, J,1/4W

Ref.No.	Part No.	Description
R158	ERDS2TJ100	C 10 OHM, J,1/4W
R159	ERD25TJ100	C 10 OHM, J,1/4W
R160	ERDS2TJ102	C 1KOHM, J,1/4W
R161	ERDS2TJ151	C 150 OHM, J,1/4W
R162	ERDS2TJ203	C 20KOHM, J,1/4W
R163	ERDS2TJ103	C 10KOHM, J,1/4W
R164	ERDS2TJ103	C 10KOHM, J,1/4W
R165	ERDS2TJ103	C 10KOHM, J,1/4W
R166	ERDS2TJ123	C 12KOHM, J,1/4W
R168	ERDS2TJ154	C 150KOHM, J,1/4W
R169	ERDS2TJ273	C 27KOHM, J,1/4W
R170	ERDS2TJ182	C 1.8KOHM, J,1/4W
R171	ERDS2TJ472	C 4.7KOHM, J,1/4W
R172	ERDS2TJ562	C 5.6KOHM, J,1/4W
R173	ERDS2TJ102	C 1KOHM, J,1/4W
R177	ERDS2TJ100	C 10 OHM, J,1/4W
R178	ERDS2TJ223	C 22KOHM, J,1/4W
R179	ERDS2TJ103	C 10KOHM, J,1/4W
R180	ERDS2TJ223	C 22KOHM, J,1/4W
R184	ERDS2TJ471	C 470 OHM, J,1/4W
R190	ERDS2TC0	C 0 OHM, 1/4W
R191	ERDS2TC0	C 0 OHM, 1/4W
R197	ERDS2TJ222	C 2.2KOHM, J,1/4W
R201	ERDS2TJ471	C 470 OHM, J,1/4W
R202	ERDS2TJ102	C 1KOHM, J,1/4W
R203	ERDS2TJ471	C 470 OHM, J,1/4W
R245	ERDS2TJ471	C 470 OHM, J,1/4W
R246	ERDS2TJ471	C 470 OHM, J,1/4W
R247	ERDS2TJ471	C 470 OHM, J,1/4W
R248	ERDS2TJ471	C 470 OHM, J,1/4W
R260	ERDS2TJ561	C 560 OHM, J,1/4W
R301	ERDS2TJ102	C 1KOHM, J,1/4W
R303	ERDS2TJ152	C 1.5KOHM, J,1/4W
R305	ERDS2TJ563	C 56KOHM, J,1/4W
R306	ERDS2TJ184	C 180KOHM, J,1/4W
R317	ERDS2TJ183	C 18KOHM, J,1/4W
R318	ERDS2TJ104	C 100KOHM, J,1/4W
R319	ERDS2TJ273	C 27KOHM, J,1/4W
R325	EVND4AA00B33	CONTROL 3KOHMB
R326	ERDS2TJ272	C 2.7KOHM, J,1/4W
R332	ERDS2TJ683	C 68KOHM, J,1/4W
R340	ERDS2TJ471	C 470 OHM, J,1/4W
R351	ER0S2CKF2200	M 220 OHM, F,1/4W
R352	ER0S2CKF2200	M 220 OHM, F,1/4W
R353	ER0S2CKF2200	M 220 OHM, F,1/4W
R357	ERDS2TJ221	C 220 OHM, J,1/4W
R358	ERDS2TJ221	C 220 OHM, J,1/4W
R359	ERDS2TJ221	C 220 OHM, J,1/4W
R360	ER0S2CKF1800	M 180 OHM, F,1/4W
R361	ER0S2CKF1800	M 180 OHM, F,1/4W
R362	ER0S2CKF1800	M 180 OHM, F,1/4W
R367	ERDS2TJ221	C 220 OHM, J,1/4W
R368	ERDS2TJ221	C 220 OHM, J,1/4W
R369	ERDS2TJ221	C 220 OHM, J,1/4W
R370	ERDS2TJ101	C 100 OHM, J,1/4W
R371	ER0S2CKF1001	M 1KOHM, F,1/4W

Ref.No.	Part No.	Description
R372	ER0S2CKF1001	M 1KOHM, F,1/4W
R373	ER0S2CKF1001	M 1KOHM, F,1/4W
R374	ERG2SJ273H	M 27KOHM, J, 2W
R375	ERG2SJ273H	M 27KOHM, J, 2W
R376	ERG2SJ273H	M 27KOHM, J, 2W
R377	ERG2SJ273H	M 27KOHM, J, 2W
R378	ERG2SJ273H	M 27KOHM, J, 2W
R379	ERG2SJ273H	M 27KOHM, J, 2W
R380	ERG2SJ183H	M 18KOHM, J, 2W
R381	ERG2SJ183H	M 18KOHM, J, 2W
R382	ERG2SJ183H	M 18KOHM, J, 2W
R389	ERD50FJ102	C 1KOHM, J,1/2W
R390	ERD50FJ102	C 1KOHM, J,1/2W
R391	ERD50FJ102	C 1KOHM, J,1/2W
R392	ERDS1TJ394	C 390KOHM, J,1/2W
R393	ERG2SJ121H	M 120 OHM, J, 2W
R394	ERD25FJ101	C 100 OHM, J,1/4W
R395	ERDS2TJ472	C 4.7KOHM, J,1/4W
R396	ERDS2TJ102	C 1KOHM, J,1/4W
R397	ERDS2TJ332	C 3.3KOHM, J,1/4W
R398	ERDS2TJ472	C 4.7KOHM, J,1/4W
R399	ERDS2TJ101	C 100 OHM, J,1/4W
R401	ERD25TJ332	C 3.3KOHM, J,1/4W
R411	ERD2FAVJ1R0	C 1 OHM, J,1/4W
R412	ERDS2TJ101	C 100 OHM, J,1/4W
R413	ERD25TJ271	C 270 OHM, J,1/4W
R420	ERF2AK3R3	W 3.3 OHM, K, 2W
R421	ERDS2TJ912	C 9.1KOHM, J,1/4W
R432	ERDS2TJ474	C 470KOHM, J,1/4W
R434	ERDS2TJ102	C 1KOHM, J,1/4W
R435	ERDS2TJ102	C 1KOHM, J,1/4W
R436	ERDS2TJ102	C 1KOHM, J,1/4W
R437	ERDS2TJ101	C 100 OHM, J,1/4W
R438	ERDS2TJ471	C 470 OHM, J,1/4W
R439	ERDS2TJ471	C 470 OHM, J,1/4W
R441	ERDS2TJ225	C 2.2MOHM, J,1/4W
R443	ERDS2TJ273	C 27KOHM, J,1/4W
R452	ERDS2TJ103	C 10KOHM, J,1/4W
R465	ERDS2TJ823	C 82KOHM, J,1/4W
R470	ERDS2TJ103	C 10KOHM, J,1/4W
R471	ERDS1TJ102	C 1KOHM, J,1/2W
R472	ERG2SJ102H	M 1KOHM, J, 2W
R473	ERG1SJ331P	M 330 OHM, J, 1W
R474	ERDS2TJ473	C 47KOHM, J,1/4W
R475	ERX2SJ1R3H	M 1.3 OHM, J, 2W
R476	ER0S2CKF1803	M 180KOHM, F,1/4W
R477	ERDS2TJ183	C 18KOHM, J,1/4W
R478	ERDS2TJ472	C 4.7KOHM, J,1/4W
R481	ERDS2TJ103	C 10KOHM, J,1/4W
R482	ERDS2TJ103	C 10KOHM, J,1/4W
R483	ERDS2TJ472	C 4.7KOHM, J,1/4W
R484	ERDS2TJ102	C 1KOHM, J,1/4W
R485	ERDS2TJ102	C 1KOHM, J,1/4W
R486	ERDS2TJ102	C 1KOHM, J,1/4W
R502	ERQ14AJ2R0P	F 2.0 OHM, J,1/4W ⚠
R503	ERDS2TJ101	C 100 OHM, J,1/4W

Ref.No.	Part No.	Description
R504	ERDS2TJ824	C 820KOHM, J,1/4W
R505	ERDS2TJ333	C 33KOHM, J,1/4W
R506	ERDS2TJ105	C 1MOHM, J,1/4W
R507	ERDS2TJ151	C 150 OHM, J,1/4W
R508	ERDS2TJ224	C 220KOHM, J,1/4W
R509	ERDS2TJ104	C 100KOHM, J,1/4W
R510	ERDS2TJ101	C 100 OHM, J,1/4W
R511	ERDS2TJ475	C 4.7MOHM, J,1/4W
R512	ERDS2TJ103	C 10KOHM, J,1/4W
R513	ERDS2TJ103	C 10KOHM, J,1/4W
R514	ERDS2TJ101	C 100 OHM, J,1/4W
R515	ERDS2TJ221	C 220 OHM, J,1/4W
R517	ERQ12HJ1R0	F 1 OHM, J,1/2W ⚠
R520	ERDS2TJ183	C 18KOHM, J,1/4W
R521	ERQ1CJ102	F 1KOHM, J, 1W ⚠
R522	ERDS2TJ223	C 22KOHM, J,1/4W
R523	ERQ2CJ1R5	F 1.5 OHM, 2W ⚠
R524	ERQ1CJ102	F 1KOHM, J, 1W ⚠
R525	ER050CKF8662	M86.6KOHM, F,1/2W
R526	ERG3ANJ392H	M 3.9KOHM, J, 3W
R527	ERDS2TJ821	C 820 OHM, J,1/4W
R529	ERDS2TJ334	C 330KOHM, J,1/4W
R531	ERDS2TJ223	C 22KOHM, J,1/4W
R532	ERDS2TJ104	C 100KOHM, J,1/4W
R533	ERDS2TJ103	C 10KOHM, J,1/4W
R534	ERQ1CJ680	F 68 OHM, J, 1W ⚠
R538	ERDS2TJ824	C 820KOHM, J,1/4W
R539	ERDS2TJ334	C 330KOHM, J,1/4W
R544	ERDS2TJ682	C 6.8KOHM, J,1/4W
R545	ERDS2TJ332	C 3.3KOHM, J,1/4W
R546	ERF15ZK2R7	W 2.7 OHM, 15W
R549	ERDS1TJ202	C 2KOHM, J,1/2W
R550	ERG3FJ103	M 10KOHM, J, 3W
R551	ERG3ANJ561	M 560 OHM, J, 3W
R552	ERDS2TJ474	C 470KOHM, J,1/4W
R553	ERDS2TJ563	C 56KOHM, J,1/4W
R554	ERG3ANJ471	M 470 OHM, J, 3W
R557	ERDS1TJ105	C 1MOHM, J,1/2W
R561	ERDS2TJ683	C 68KOHM, J,1/4W
R562	ERDS2TJ102	C 1KOHM, J,1/4W
R601	ERDS2TJ823	C 82KOHM, J,1/4W
R602	ERDS2TJ474	C 470KOHM, J,1/4W
R603	ER0S2CKF3572	M35.7KOHM, F,1/4W
R604	ERDS2TJ102	C 1KOHM, J,1/4W
R608	ERD25TJ101	C 100 OHM, J,1/4W
R609	ERDS2TJ222	C 2.2KOHM, J,1/4W
R610	ERDS2TJ152	C 1.5KOHM, J,1/4W
R612	ERDS2TJ472	C 4.7KOHM, J,1/4W
R613	ERDS2TJ471	C 470 OHM, J,1/4W
R614	EVND4AA00B52	CONTROL 500 OHMB
R615	ERDS2TJ391	C 390 OHM, J,1/4W
R616	ERDS2TJ471	C 470 OHM, J,1/4W
R617	ERDS2TJ103	C 10KOHM, J,1/4W
R618	ERDS2TJ331	C 330 OHM, J,1/4W
R619	ERDS2TJ331	C 330 OHM, J,1/4W
R620	ERDS2TJ331	C 330 OHM, J,1/4W

TX-29V50T

Ref.No.	Part No.	Description
R621	ERDS2TJ102	C 1KOHM, J,1/4W
R622	ERDS2TJ102	C 1KOHM, J,1/4W
R623	ERDS2TJ102	C 1KOHM, J,1/4W
R624	ERDS2TJ244	C 240KOHM, J,1/4W
R625	ERDS2TJ102	C 1KOHM, J,1/4W
R626	ERDS2TJ102	C 1KOHM, J,1/4W
R627	ERDS2TJ102	C 1KOHM, J,1/4W
R628	ER0S2CKF5362	M53.6KOHM, F,1/4W
R629	ERDS2TJ105	C 1MOHM, J,1/4W
R632	ERDS2TJ332	C 3.3KOHM, J,1/4W
R633	ERDS2TJ332	C 3.3KOHM, J,1/4W
R641	ERD25TJ563	C 56KOHM, J,1/4W
R646	ERD25TJ330	C 33 OHM, J,1/4W
R648	ERDS2TJ820	C 82 OHM, J,1/4W
R649	ERDS2TJ125	C 1.2MOHM, J,1/4W
R651	ERDS2TJ222	C 2.2KOHM, J,1/4W
R652	ERDS2TJ472	C 4.7KOHM, J,1/4W
R653	EVND4AA00B53	CONTROL 5KOHMB
R654	ERDS2TJ222	C 2.2KOHM, J,1/4W
R655	ERDS2TJ102	C 1KOHM, J,1/4W
R660	ERDS2TJ471	C 470 OHM, J,1/4W
R665	ERDS2TJ911	C 910 OHM, J,1/4W
R666	ERDS2TJ102	C 1KOHM, J,1/4W
R671	ERDS2TJ102	C 1KOHM, J,1/4W
R672	ERD25TJ911	C 910 OHM, J,1/4W
R674	ERDS2TJ152	C 1.5KOHM, J,1/4W
R675	ERDS2TJ221	C 220 OHM, J,1/4W
R676	ERDS2TJ561	C 560 OHM, J,1/4W
R690	ERDS2TJ472	C 4.7KOHM, J,1/4W
R701	ERDS1FJ101	C 100 OHM, J,1/2W
R717	ERDS2TJ392	C 3.9KOHM, J,1/4W
R718	ERDS2TJ102	C 1KOHM, J,1/4W
R725	ERDS2TJ562	C 5.6KOHM, J,1/4W
R729	ERQ2CJP100S	F 10 OHM, J, 2W ⚠
R744	EVMK3GA00B13	CONTROL 10KOHMB
R745	ERDS2TJ332	C 3.3KOHM, J,1/4W
R750	ERDS2TJ152	C 1.5KOHM, J,1/4W
R751	ERDS1TJ821	C 820 OHM, J,1/2W
R752	ERDS2TJ562	C 5.6KOHM, J,1/4W
R753	ERDS2TJ562	C 5.6KOHM, J,1/4W
R754	ERDS2TJ223	C 22KOHM, J,1/4W
R755	ERDS2TJ103	C 10KOHM, J,1/4W
R785	ERDS1TJ470	C 47 OHM, J,1/2W
R802	ERF15ZJ680	W 68 OHM, 15W
R803	ERG2ANJ563	M 56KOHM, J, 2W
R804	ERG1ANJ203	M 20KOHM, J, 1W
R805	ERG2ANJ473H	M 47KOHM, J, 2W
R806	ERG1ANJ103H	M 10KOHM, J, 1W
R807	ERX1ANJ6R8	M 6.8 OHM, J, 1W
R809	ERF15ZK4R7	W 4.7 OHM, 15W
R810	ERW2PKR18	W0.18 OHM, 2W
R812	ERDS2TJ331	C 330 OHM, J,1/4W
R813	ERDS2TJ622	C 6.2KOHM, J,1/4W
R814	ERDS2TJ101	C 100 OHM, J,1/4W
R815	ERDS1TJ682	C 6.8KOHM, J,1/2W
R816	ERQ12HKR68	F0.68 OHM, K,1/2W ⚠

Ref.No.	Part No.	Description
R819	ERDS2TJ102	C 1KOHM, J,1/4W
R821	ERD75TAJ825	C 8.2MOHM, J,3/4W ⚠
R822	ERQ2CKR33	F 0.33 OHM, K, 2W ⚠
R824	ERDS2TJ473	C 47KOHM, J,1/4W
R825	ERDS2TJ272	C 2.7KOHM, J,1/4W
R826	ERQ14AJ471P	F 470 OHM, J,1/4W ⚠
R828	ERG1ANJ103H	M 10KOHM, J, 1W
R829	ERDS1TJ822	C 8.2KOHM, J,1/2W
R830	ERDS2TJ473	C 47KOHM, J,1/4W
R831	ERDS2TJ182	C 1.8KOHM, J,1/4W
R833	ERQ14AJ220P	F 22 OHM, J,1/4W ⚠
R834	ERQ12AJ390	F 39 OHM, 1/2W ⚠
R837	ERDS2TJ332	C 3.3KOHM, J,1/4W
R838	ERDS2TJ124	C 120KOHM, J,1/4W
R840	ERDS2TJ101	C 100 OHM, J,1/4W
R841	ERX12SJR47	M0.47 OHM, 1/2W
R901	ERDS2TJ102	C 1KOHM, J,1/4W
R902	ERDS2TJ562	C 5.6KOHM, J,1/4W
R903	ERDS2TJ681	C 680 OHM, J,1/4W
R904	ERDS2TJ123	C 12KOHM, J,1/4W
R905	ERDS2TJ153	C 15KOHM, J,1/4W
R906	ERDS2TJ102	C 1KOHM, J,1/4W
R907	ERDS2TJ101	C 100 OHM, J,1/4W
R908	ERDS2TJ153	C 15KOHM, J,1/4W
R909	ERDS2TJ562	C 5.6KOHM, J,1/4W
R910	ERDS2TJ272	C 2.7KOHM, J,1/4W
R911	ERDS2TJ472	C 4.7KOHM, J,1/4W
R912	ERDS2TJ222	C 2.2KOHM, J,1/4W
R913	ERDS2TJ331	C 330 OHM, J,1/4W
R914	ERDS2TJ681	C 680 OHM, J,1/4W
R915	ERDS2TJ392	C 3.9KOHM, J,1/4W
R916	ERDS2TJ101	C 100 OHM, J,1/4W
R917	ERDS2TJ222	C 2.2KOHM, J,1/4W
R918	ERDS2TJ222	C 2.2KOHM, J,1/4W
R919	ERDS2TJ822	C 8.2KOHM, J,1/4W
R920	ERDS2TJ123	C 12KOHM, J,1/4W
R921	ERDS2TJ272	C 2.7KOHM, J,1/4W
R922	ERDS2TJ681	C 680 OHM, J,1/4W
R923	ERDS2TJ101	C 100 OHM, J,1/4W
R924	ERDS2TJ272	C 2.7KOHM, J,1/4W
R925	ERDS2TJ471	C 470 OHM, J,1/4W
R926	ERDS2TJ183	C 18KOHM, J,1/4W
R927	ERDS2TJ222	C 2.2KOHM, J,1/4W
R929	ERDS2TJ221	C 220 OHM, J,1/4W
R930	ERDS2TJ121	C 120 OHM, J,1/4W
R931	ERDS2TJ103	C 10KOHM, J,1/4W
R933	ERQ14AJ151P	F 150 OHM, J,1/4W ⚠
R934	ERDS2TJ105	C 1MOHM, J,1/4W
R935	ERDS2TJ124	C 120KOHM, J,1/4W
R936	ERDS2TJ122	C 1.2KOHM, J,1/4W
R937	ERDS2TJ102	C 1KOHM, J,1/4W
R938	ERDS2TJ821	C 820 OHM, J,1/4W
R939	ERDS2TJ102	C 1KOHM, J,1/4W
R940	ERDS2TJ222	C 2.2KOHM, J,1/4W
R941	ERDS2TJ472	C 4.7KOHM, J,1/4W
R942	ERDS2TJ122	C 1.2KOHM, J,1/4W

Ref.No.	Part No.	Description
R943	ERDS2TJ562	C 5.6KOHM, J,1/4W
R944	ERDS2TJ122	C 1.2KOHM, J,1/4W
R946	ERDS2TJ472	C 4.7KOHM, J,1/4W
R947	ERDS2TJ182	C 1.8KOHM, J,1/4W
R949	ERDS2TJ563	C 56KOHM, J,1/4W
R950	ERDS2TJ102	C 1KOHM, J,1/4W
R951	ERDS2TJ562	C 5.6KOHM, J,1/4W
R952	ERDS2TJ103	C 10KOHM, J,1/4W
R953	ERDS2TJ563	C 56KOHM, J,1/4W
R954	ERDS2TJ182	C 1.8KOHM, J,1/4W
R960	ERQ14AJ100P	F 10 OHM, J,1/4W ⚠
R961	ERQ1CJP331S	F 330 OHM, J, 1W ⚠
R962	ERD25FJ270	C 27 OHM, J,1/4W
R963	ERD25FJ270	C 27 OHM, J,1/4W
R964	ERDS2TJ821	C 820 OHM, J,1/4W
R965	ERDS2TJ563	C 56KOHM, J,1/4W
R966	ERDS1FJ471	C 470 OHM, J,1/2W
R967	ERDS2TJ563	C 56KOHM, J,1/4W
R968	ERDS2TJ821	C 820 OHM, J,1/4W
R969	ERD25FJ390	C 39 OHM, J,1/4W
R970	ERDS2TJ2R7	C 2.7 OHM, J,1/4W
R971	ERDS2TJ2R7	C 2.7 OHM, J,1/4W
R972	ERD25FJ390	C 39 OHM, J,1/4W
R973	ERDS1FJ101	C 100 OHM, J,1/2W
R974	ERDS2TJ101	C 100 OHM, J,1/4W
R987	ERDS2TJ101	C 100 OHM, J,1/4W
R1102	ERDS2TJ223	C 22KOHM, J,1/4W
R1103	ERDS2TJ101	C 100 OHM, J,1/4W
R1104	ERDS2TJ101	C 100 OHM, J,1/4W
R1105	ERDS2TJ472	C 4.7KOHM, J,1/4W
R1106	ER0S2CKF1002	M 10KOHM, F,1/4W
R1107	ER0S2CKF1002	M 10KOHM, F,1/4W
R1108	ERD25TJ152	C 1.5KOHM, J,1/4W
R1109	ERDS2TJ562	C 5.6KOHM, J,1/4W
R1110	ERD25TJ152	C 1.5KOHM, J,1/4W
R1111	ERDS2TJ471	C 470 OHM, J,1/4W
R1113	ERDS2TJ122	C 1.2KOHM, J,1/4W
R1115	ERD25TJ222	C 2.2KOHM, J,1/4W
R1119	ERDS2TJ101	C 100 OHM, J,1/4W
R1120	ERDS2TJ104	C 100KOHM, J,1/4W
R1121	ERDS2TJ332	C 3.3KOHM, J,1/4W
R1122	ERDS2TJ332	C 3.3KOHM, J,1/4W
R1123	ERDS2TJ102	C 1KOHM, J,1/4W
R1124	ERDS2TJ102	C 1KOHM, J,1/4W
R1125	ERDS2TJ102	C 1KOHM, J,1/4W
R1126	ERDS2TJ101	C 100 OHM, J,1/4W
R1127	ERDS2TJ560	C 56 OHM, J,1/4W
R1128	ERDS2TJ560	C 56 OHM, J,1/4W
R1129	ERDS2TJ103	C 10KOHM, J,1/4W
R1130	ER025CKF3301	M 3.3KOHM, F,1/4W
R1131	ER0S2CKF3901	M 3.9KOHM, F,1/4W
R1133	ERDS2TJ123	C 12KOHM, J,1/4W
R1134	ERDS2TJ123	C 12KOHM, J,1/4W
R1135	ERDS2TJ101	C 100 OHM, J,1/4W
R1136	ERDS2TJ103	C 10KOHM, J,1/4W
R1138	ERDS2TJ105	C 1MOHM, J,1/4W

Ref.No.	Part No.	Description
R1139	ERDS2TJ392	C 3.9KOHM, J,1/4W
R1140	ERDS2TJ101	C 100 OHM, J,1/4W
R1141	ERD25TJ101	C 100 OHM, J,1/4W
R1142	ERDS2TJ101	C 100 OHM, J,1/4W
R1143	ERD25TJ101	C 100 OHM, J,1/4W
R1144	ERDS2TJ123	C 12KOHM, J,1/4W
R1145	ERDS2TJ273	C 27KOHM, J,1/4W
R1146	ERDS2TJ222	C 2.2KOHM, J,1/4W
R1147	ERD25TJ101	C 100 OHM, J,1/4W
R1148	ERD25TJ332	C 3.3KOHM, J,1/4W
R1149	ERDS2TJ563	C 56KOHM, J,1/4W
R1150	ERDS2TJ123	C 12KOHM, J,1/4W
R1151	ERDS2TJ472	C 4.7KOHM, J,1/4W
R1152	ERD25TJ101	C 100 OHM, J,1/4W
R1153	ERDS2TJ222	C 2.2KOHM, J,1/4W
R1154	ERDS2TJ273	C 27KOHM, J,1/4W
R1155	ERDS2TJ152	C 1.5KOHM, J,1/4W
R1156	ERDS2TJ123	C 12KOHM, J,1/4W
R1157	ERDS2TJ183	C 18KOHM, J,1/4W
R1158	ERDS2TJ822	C 8.2KOHM, J,1/4W
R1159	ERDS2TJ101	C 100 OHM, J,1/4W
R1160	ERDS2TJ101	C 100 OHM, J,1/4W
R1161	ERDS2TJ153	C 15KOHM, J,1/4W
R1162	ERDS2TJ272	C 2.7KOHM, J,1/4W
R1163	ERDS2TJ123	C 12KOHM, J,1/4W
R1164	ERDS2TJ103	C 10KOHM, J,1/4W
R1165	ERDS2TJ101	C 100 OHM, J,1/4W
R1166	ERD25TJ473	C 47KOHM, J,1/4W
R1167	ERDS2TJ472	C 4.7KOHM, J,1/4W
R1168	ERDS2TJ472	C 4.7KOHM, J,1/4W
R1170	ERDS2TJ272	C 2.7KOHM, J,1/4W
R1172	ERDS2TJ123	C 12KOHM, J,1/4W
R1175	ERDS2TJ101	C 100 OHM, J,1/4W
R1176	ERDS2TJ103	C 10KOHM, J,1/4W
R1184	ERDS2TJ222	C 2.2KOHM, J,1/4W
R1185	ERDS2TJ222	C 2.2KOHM, J,1/4W
R1186	ERDS2TJ332	C 3.3KOHM, J,1/4W
R1187	ERDS2TJ512	C 5.1KOHM, J,1/4W
R1189	ER0S2CKF3012	M30.1KOHM, F,1/4W
R1190	ERDS2TJ222	C 2.2KOHM, J,1/4W
R1191	ERDS2TJ222	C 2.2KOHM, J,1/4W
R1192	ERDS2TJ332	C 3.3KOHM, J,1/4W
R1193	ERDS2TJ512	C 5.1KOHM, J,1/4W
R1194	ERD25TJ912	C 9.1KOHM, J,1/4W
R1199	ERDS2TJ103	C 10KOHM, J,1/4W
R1202	ERDS2TJ102	C 1KOHM, J,1/4W
R1203	ERDS2TJ103	C 10KOHM, J,1/4W
R1204	ERDS2TJ470	C 47 OHM, J,1/4W
R1210	ERDS2TJ821	C 820 OHM, J,1/4W
R1211	ERDS2TJ102	C 1KOHM, J,1/4W
R1212	ERDS2TJ182	C 1.8KOHM, J,1/4W
R2301	ERDS2TJ101	C 100 OHM, J,1/4W
R2302	ERDS2TJ101	C 100 OHM, J,1/4W
R2303	ERDS2TJ101	C 100 OHM, J,1/4W
R2304	ERDS2TJ101	C 100 OHM, J,1/4W
R2305	ERDS2TJ824	C 820KOHM, J,1/4W

TX-29V50T

Ref.No.	Part No.	Description
R2306	ERDS2TJ332	C 3.3KOHM, J,1/4W
R2307	ERDS2TJ102	C 1KOHM, J,1/4W
R2308	ERDS2TJ104	C 100KOHM, J,1/4W
R2309	ERDS2TJ822	C 8.2KOHM, J,1/4W
R2310	ERDS2TJ102	C 1KOHM, J,1/4W
R2311	ERDS1TJ2R2	C 2.2 OHM, J,1/2W
R2312	ERDS1TJ2R2	C 2.2 OHM, J,1/2W
R2313	ERDS2TJ123	C 12KOHM, J,1/4W
R2314	ERDS2TJ392	C 3.9KOHM, J,1/4W
R2315	ERDS2TJ392	C 3.9KOHM, J,1/4W
R2316	ERDS2TJ102	C 1KOHM, J,1/4W
R2317	ERDS2TJ102	C 1KOHM, J,1/4W
R2318	ERDS2TJ101	C 100 OHM, J,1/4W
R2319	ERDS2TJ101	C 100 OHM, J,1/4W
R2320	ERDS2TJ101	C 100 OHM, J,1/4W
R2321	ERDS2TJ392	C 3.9KOHM, J,1/4W
R2322	ERDS2TJ392	C 3.9KOHM, J,1/4W
R2323	ERDS2TJ102	C 1KOHM, J,1/4W
R2326	ERD25TJ101	C 100 OHM, J,1/4W
R2327	ERDS2TJ101	C 100 OHM, J,1/4W
R2331	ERDS2TJ104	C 100KOHM, J,1/4W
R2332	ERDS2TJ472	C 4.7KOHM, J,1/4W
R2333	ERQ2CJ1R0	F 1 OHM, J, 2W ⚠
R2334	ERDS2TJ122	C 1.2KOHM, J,1/4W
R2335	ERDS2TJ122	C 1.2KOHM, J,1/4W
R2336	ERDS2TJ123	C 12KOHM, J,1/4W
R2339	ERDS2TJ472	C 4.7KOHM, J,1/4W
R2349	ERDS2TJ821	C 820 OHM, J,1/4W
R2350	ERDS2TJ821	C 820 OHM, J,1/4W
R2351	ERDS2TJ104	C 100KOHM, J,1/4W
R2352	ERDS2TJ104	C 100KOHM, J,1/4W
R2353	ERDS2TJ473	C 47KOHM, J,1/4W
R2354	ERDS2TJ473	C 47KOHM, J,1/4W
R2389	ERDS2TJ103	C 10KOHM, J,1/4W
R2390	ERDS2TJ103	C 10KOHM, J,1/4W
R2819	ERDS2TJ331	C 330 OHM, J,1/4W
R2820	ERDS2TJ331	C 330 OHM, J,1/4W
R3001	ERDS2TJ102	C 1KOHM, J,1/4W
R3002	ERDS2TJ184	C 180KOHM, J,1/4W
R3003	ERDS2TJ102	C 1KOHM, J,1/4W
R3004	ERDS2TJ184	C 180KOHM, J,1/4W
R3005	ERDS2TJ750	C 75 OHM, J,1/4W
R3006	ERDS2TJ750	C 75 OHM, J,1/4W
R3007	ERDS2TJ331	C 330 OHM, J,1/4W
R3008	ERDS2TJ243	C 24KOHM, J,1/4W
R3009	ERDS2TJ273	C 27KOHM, J,1/4W
R3010	ERDS2TJ750	C 75 OHM, J,1/4W
R3012	ERDS2TJ102	C 1KOHM, J,1/4W
R3013	ERDS2TJ184	C 180KOHM, J,1/4W
R3014	ERDS2TJ102	C 1KOHM, J,1/4W
R3015	ERDS2TJ184	C 180KOHM, J,1/4W
R3020	ERDS2TJ102	C 1KOHM, J,1/4W
R3025	ERDS2TJ101	C 100 OHM, J,1/4W
R3026	ERDS2TJ102	C 1KOHM, J,1/4W
R3028	ERDS2TJ472	C 4.7KOHM, J,1/4W
R3029	ERDS2TJ223	C 22KOHM, J,1/4W

Ref.No.	Part No.	Description
R3030	ERDS2TJ223	C 22KOHM, J,1/4W
R3031	ERDS2TJ101	C 100 OHM, J,1/4W
R3034	ERD25TJ101	C 100 OHM, J,1/4W
R3038	ERD25TJ223	C 22KOHM, J,1/4W
R3039	ERDS2TJ223	C 22KOHM, J,1/4W
R3044	ERDS2TJ273	C 27KOHM, J,1/4W
R3046	ERDS2TJ103	C 10KOHM, J,1/4W
R3049	ERDS2TJ103	C 10KOHM, J,1/4W
R3051	ERDS2TJ102	C 1KOHM, J,1/4W
R3052	ERDS2TJ102	C 1KOHM, J,1/4W
R3053	ERDS2TJ102	C 1KOHM, J,1/4W
R3054	ERDS2TJ391	C 390 OHM, J,1/4W
R3055	ERDS2TJ103	C 10KOHM, J,1/4W
R3056	ERDS2TJ104	C 100KOHM, J,1/4W
R3057	ERDS2TJ101	C 100 OHM, J,1/4W
R3060	ERDS2TJ104	C 100KOHM, J,1/4W
R3061	ERDS2TJ153	C 15KOHM, J,1/4W
R3063	ERDS2TJ104	C 100KOHM, J,1/4W
R3064	ERDS2TJ101	C 100 OHM, J,1/4W
R3065	ERDS2TJ102	C 1KOHM, J,1/4W
R3066	ERDS2TJ562	C 5.6KOHM, J,1/4W
R3067	ERDS2TJ101	C 100 OHM, J,1/4W
R3068	ERDS2TJ102	C 1KOHM, J,1/4W
R3069	ERD25FJ100	C 10 OHM, J,1/4W
R3070	ERDS2TJ221	C 220 OHM, J,1/4W
R3071	ERDS2TJ680	C 68 OHM, J,1/4W
R3072	ERDS2TJ221	C 220 OHM, J,1/4W
R3073	ERDS2TJ102	C 1KOHM, J,1/4W
R3074	ERDS2TJ121	C 120 OHM, J,1/4W
R3075	ERDS2TJ102	C 1KOHM, J,1/4W
R3076	ERDS2TJ103	C 10KOHM, J,1/4W
R3077	ERDS2TJ182	C 1.8KOHM, J,1/4W
R3078	ERDS2TJ472	C 4.7KOHM, J,1/4W
R3079	ERDS2TJ271	C 270 OHM, J,1/4W
R3080	ERDS2TJ152	C 1.5KOHM, J,1/4W
R3081	ERDS2TJ101	C 100 OHM, J,1/4W
R3083	ERDS2TJ103	C 10KOHM, J,1/4W
R3084	ERDS2TJ103	C 10KOHM, J,1/4W
R3085	ERDS2TJ103	C 10KOHM, J,1/4W
R3086	ERDS2TJ102	C 1KOHM, J,1/4W
R3087	ERDS2TJ102	C 1KOHM, J,1/4W
R3089	ERDS2TJ331	C 330 OHM, J,1/4W
R3090	ERDS2TJ102	C 1KOHM, J,1/4W
R3091	ERDS2TJ103	C 10KOHM, J,1/4W
R3501	ERJ8GCYJ221	M 220 OHM, J,1/8W
R3502	ERJ6GEYJ392	M 3.9KOHM,J,1/10W
R3503	ERJ6GEYJ471	M 470 OHM,J,1/10W
R3504	ERJ6GEYJ822	M 8.2KOHM,J,1/10W
R3505	ERJ8GCYJ102	M 1KOHM, J,1/8W
R3506	ERJ6GEYJ103	M 10KOHM,J,1/10W
R3507	ERJ8GCYJ102	M 1KOHM, J,1/8W
R3508	ERJ6GEYJ103	M 10KOHM,J,1/10W
R3509	ERJ6GEYJ103	M 10KOHM,J,1/10W
R3510	ERJ8GCYJ102	M 1KOHM, J,1/8W
R3511	ERJ8GCYJ102	M 1KOHM, J,1/8W
R3512	ERJ6GEYJ103	M 10KOHM,J,1/10W

Ref.No.	Part No.	Description
R3513	ERJ6GEYJ223	M 22KOHM,J,1/10W
R3514	EVND1AA00B24	CONTROL 20KOHMB
R3515	ERJ6GEYJ392	M 3.9KOHM,J,1/10W
R3516	ERJ6GEYJ153	M 15KOHM,J,1/10W
R3519	ERJ6GEYJ103	M 10KOHM,J,1/10W
R3522	ERJ6GEYJ273	M 27KOHM,J,1/10W
R3525	ERJ6GEYJ332	M 3.3KOHM,J,1/10W
R3528	ERJ8GCYJ561	M 560 OHM, J,1/8W
R3529	ERJ8GCYJ561	M 560 OHM, J,1/8W
R3530	ERQ14AJ100P	F 10 OHM, J,1/4W ⚠
R3532	ERJ6GEYJ823	M 82KOHM,J,1/10W
R3533	ERJ6GEYJ182	M 1.8KOHM,J,1/10W
R3534	ERJ6GEYJ750	M 75 OHM,J,1/10W
R3535	ERJ6GEYJ750	M 75 OHM,J,1/10W
R3536	ERJ6GEYJ750	M 75 OHM,J,1/10W
R3538	ERJ6GEYJ103	M 10KOHM,J,1/10W
R3539	ERJ6GEYJ101	M 100 OHM,J,1/10W
R3540	ERJ6GEYJ101	M 100 OHM,J,1/10W
R3541	ERJ6GEYJ101	M 100 OHM,J,1/10W
R3542	ERJ6GEYJ101	M 100 OHM,J,1/10W
R3543	ERJ6GEYJ472	M 4.7KOHM,J,1/10W
R3544	ERJ6GEYJ101	M 100 OHM,J,1/10W
R3545	ERJ6GEYJ101	M 100 OHM,J,1/10W
R3546	ERJ6GEYJ101	M 100 OHM,J,1/10W
R3552	ERJ6GEYJ101	M 100 OHM,J,1/10W
R3553	ERJ6GEYJ105	M 1MOHM,J,1/10W
R3555	ERJ6GEYJ101	M 100 OHM,J,1/10W
R3557	ERJ6GEYJ103	M 10KOHM,J,1/10W
R3558	ERJ6GEYJ101	M 100 OHM,J,1/10W
R3559	ERJ8GCYJ102	M 1KOHM, J,1/8W
R3560	ERJ6GEYJ561	M 560 OHM,J,1/10W
R3561	ERJ6GEYJ392	M 3.9KOHM,J,1/10W
R3562	ERJ6GEYJ122	M 1.2KOHM,J,1/10W
R3563	ERJ6GEYJ103	M 10KOHM,J,1/10W
R3567	ERJ6GEYJ472	M 4.7KOHM,J,1/10W
R3568	ERJ6GEYJ822	M 8.2KOHM,J,1/10W
R3569	ERJ6GEYJ153	M 15KOHM,J,1/10W
R3570	ERJ6GEYJ223	M 22KOHM,J,1/10W
R3571	ERJ6GEYJ101	M 100 OHM,J,1/10W
R3572	ERJ6GEYJ101	M 100 OHM,J,1/10W
R3573	ERJ8GCYJ331	M 330 OHM, J,1/8W
R3574	ERJ8GCYJ331	M 330 OHM, J,1/8W
R3575	ERJ6GEYJ103	M 10KOHM,J,1/10W
R3580	ERJ6GEYJ101	M 100 OHM,J,1/10W
R3582	ERJ6GEYJ103	M 10KOHM,J,1/10W
R3584	ERJ6GEYJ473	M 47KOHM,J,1/10W
R3585	ERJ6GEYJ473	M 47KOHM,J,1/10W
R3586	ERJ6GEYJ472	M 4.7KOHM,J,1/10W
R3592	ERJ6GEYJ472	M 4.7KOHM,J,1/10W
R3593	ERJ6GEYJ222	M 2.2KOHM,J,1/10W
R3594	ERJ6GEYJ392	M 3.9KOHM,J,1/10W
R3595	ERJ6GEYJ222	M 2.2KOHM,J,1/10W
R3596	ERJ6GEYJ222	M 2.2KOHM,J,1/10W
R3597	ERJ6GEYJ103	M 10KOHM,J,1/10W
R3598	ERJ6GEYJ562	M 5.6KOHM,J,1/10W
R3600	ERJ6GEYJ102	M 1KOHM,J,1/10W

Ref.No.	Part No.	Description
	CAPACITORS	
C1	ECEA0GKA101	E 100UF, 4V
C2	ECUX1E104ZFG	C 0.1UF, Z, 25V
C3	ECUX1H471JCG	C 470PF, J, 50V
C4	ECUX1H471JCG	C 470PF, J, 50V
C101	ECKF1H103ZF	C 0.01UF, Z, 50V
C102	ECEA1CU470	E 47UF, 16V
C103	ECQV1H334JZ	P 0.33UF, J, 50V
C104	ECKF1H103ZF	C 0.01UF, Z, 50V
C105	TCBA1E103ZF	C 0.01UF, Z, 25V
C106	ECEA1CU471	E 470UF, 16V
C107	ECKF1H103ZF	C 0.01UF, Z, 50V
C109	ECKF1H103ZF	C 0.01UF, Z, 50V
C110	ECKF1H103ZF	C 0.01UF, Z, 50V
C111	ECEA1CFS470	E 47UF, 16V
C112	ECEA1HFS3R3	E 3.3UF, 50V
C113	ECEA1HFSR47	E 0.47UF, 50V
C114	ECEA1HN010S	E 1UF, 50V
C115	ECKF1H103ZF	C 0.01UF, Z, 50V
C116	ECEA1CU470	E 47UF, 16V
C117	ECCF1H100DC	C 10PF, D, 50V
C118	ECKF1H103ZF	C 0.01UF, Z, 50V
C120	ECEA1HFSR47	E 0.47UF, 50V
C121	ECEA1CU100	E 10UF, 16V
C122	ECEA1HFSR47	E 0.47UF, 50V
C123	ECEA1CU330	E 33UF, 16V
C124	ECKF1H103ZF	C 0.01UF, Z, 50V
C125	ECCF1H180JC	C 18PF, J, 50V
C126	ECKF1H103ZF	C 0.01UF, Z, 50V
C128	ECCF1H120JC	C 12PF, J, 50V
C130	ECCF1H080DC	C 8PF, D, 50V
C131	ECCF1H080DC	C 8PF, D, 50V
C132	ECCF1H270JC	C 27PF, J, 50V
C133	ECCF1H070DC	C 7PF, D, 50V
C134	ECQB1H473JF	P 0.047UF, J, 50V
C136	ECCF1H180J	C 18PF, J, 50V
C137	ECCF1H470JC	C 47PF, J, 50V
C138	ECCF1H220J	C 22PF, J, 50V
C139	ECKF1H103ZF	C 0.01UF, Z, 50V
C140	ECKF1H103ZF	C 0.01UF, Z, 50V
C141	ECQV1H104JZ	P 0.1UF, J, 50V
C142	ECEA1CU470	E 47UF, 16V
C143	TCBA1E103ZF	C 0.01UF, Z, 25V
C145	ECQB1H473JF	P 0.047UF, J, 50V
C147	ECKF1H121KB	C 120PF, K, 50V
C148	ECKF1H103ZF	C 0.01UF, Z, 50V
C150	ECCF1H820J	C 82PF, J, 50V
C151	ECEA0JU221	E 220UF, 6.3V
C155	ECEA1HU330	E 33UF, 50V
C156	ECQV1H474JZ	P 0.47UF, J, 50V
C157	ECQV1H334JZ	P 0.33UF, J, 50V
C161	ECEA1CU100	E 10UF, 16V
C162	ECKF1H103ZF	C 0.01UF, Z, 50V
C166	ECKF1H103ZF	C 0.01UF, Z, 50V
C167	ECEA0JU471	E 470UF, 6.3V
C168	ECQV1H273JZ	P 0.027UF, J, 50V

TX-29V50T

Ref.No.	Part No.	Description
C169	ECEA1CKN100	E 10UF, 16V
C203	ECCF1H151J	C 150PF, J, 50V
C212	ECCF1H180JC	C 18PF, J, 50V
C240	ECCF1H121JP	C 120PF, J, 50V
C250	ECCF1H560J	C 56PF, J, 50V
C302	ECKF1H103ZF	C 0.01UF, Z, 50V
C303	ECEA1HUR33	E 0.33UF, 50V
C304	ECEA1CN330S	E 33UF, 16V
C305	ECEA1HU4R7	E 4.7UF, 50V
C319	ECEA1CN470S	E 47UF, 16V
C351	ECKD3D102KBN	C 1000PF, K, 2KV
C352	ECEA1HKN010	E 1UF, 50V
C356	ECEA1HGE100	E 10UF, 50V
C360	ECEA1CKA100	E 10UF, 16V
C361	ECEA1CU221	E 220UF, 16V
C362	ECEA2EGE100	E 10UF, 250V
C365	ECQB1H183KF	P 0.018UF, K, 50V
C370	ECCF1H331J	C 330PF, J, 50V
C371	ECCF1H271J	C 270PF, J, 50V
C372	ECCF1H221J	C 220PF, J, 50V
C410	ECQB1H683KF	P 0.068UF, K, 50V
C411	ECKF1H333ZF	C 0.033UF, Z, 50V
C438	ECEA1CGE471	E 470UF, 16V
C439	ECQB1H183JF	P 0.018UF, J, 50V
C440	ECSF1EE225V	T 2.2UF, 25V
C441	ECSF1EE335V	T 3.3UF, 25V
C442	ECEA1CGE471	E 470UF, 16V
C452	ECEA1AGE330	E 33UF, 10V
C454	ECKD2H182KB2	C 1800PF, K,500V
C455	ECKF1H102KB	C 1000PF, K, 50V
C456	ECQV1H224JZ	P 0.22UF, J, 50V
C457	ECQE1224KF	P 0.22UF, K,100V
C458	ECEA1VGE101	E 100UF, 35V
C459	ECEA1VGE102	E 1000UF, 35V
C460	ECQB1123KF	P 0.012UF, K,100V
C461	ECEA1EGE332	E 3300UF, 25V
C462	ECEA1HGE4R7	E 4.7UF, 50V
C480	ECQV1H224JZ	P 0.22UF, J, 50V
C481	ECQV1H104JZ	P 0.1UF, J, 50V
C501	ECKD3D102JBP	C 1000PF, J, 2KV
C502	ECQB1H223JF	P 0.022UF, J, 50V
C503	ECCF1H221JU	C 220PF, J, 50V
C505	ECEA1HU010	E 1UF, 50V
C506	ECQB1H183KF	P 0.018UF, K, 50V
C507	ECEA1HGE010	E 1UF, 50V
C508	ECEA1AGE221	E 220UF, 10V
C509	ECKD3D681JBP	P 680PF, J, 2KV
C510	ECQB1H473JF	P 0.047UF, J, 50V
C511	ECWH12H153JR	P0.015UF, J,1.2KV
C512	ECKD3D182JBP	C 1800PF, J, 2KV
C513	ECEA1VGE471	E 470UF, 35V
C514	ECKDHT471KB	C 470PF, 500V
C515	ECKD3D182JBP	C 1800PF, J, 2KV
C516	ECQB1H682KF	P 6800PF, K, 50V
C518	ECQF4333JZ	P 0.033UF, J,400V
C519	ECEA2CN010S	E 1UF, 160V

Ref.No.	Part No.	Description
C520	ECEA2EU100	E 10UF, 250V
C521	ECKD2H821KB2	C 820PF, K,500V
C522	ECWF2H474JNY	P 0.47UF, J,200V
C525	ECKDHT222KB	C 2200PF, K,500V
C526	ECEA1JGE100	E 10UF, 63V
C527	ECKDHT222KB	C 2200PF, K,500V
C529	ECQB1H103JF	P 0.01UF, 50V
C530	ECQE2224KS	P 0.22UF, K,250V
C535	ECKD2H821KB2	C 820PF, K,500V
C538	ECQB1H823JF	P 0.082UF, J, 50V
C550	ECEA1HU2R2	E 2.2UF, 50V
C551	ECEA1HU100	E 10UF, 50V
C561	ECEA1CU220	E 22UF, 16V
C593	ECEA1HU220	E 22UF, 50V
C602	ECKF1H103ZF	C 0.01UF, Z, 50V
C603	ECEA1AU220	E 22UF, 10V
C606	ECKF1H103ZF	C 0.01UF, Z, 50V
C607	ECKF1H103ZF	C 0.01UF, Z, 50V
C608	ECKF1H103ZF	C 0.01UF, Z, 50V
C609	ECKF1H103ZF	C 0.01UF, Z, 50V
C610	ECEA0JN330S	E 33UF, 6.3V
C615	ECKF1H103ZF	C 0.01UF, Z, 50V
C616	ECKF1H103ZF	C 0.01UF, Z, 50V
C619	ECCF1H100DC	C 10PF, D, 50V
C620	ECQB1H563JF	P 0.056UF, J, 50V
C621	ECCF1H150JC	C 15PF, J, 50V
C622	ECEA1HU2R2	E 2.2UF, 50V
C623	ECEA1HU2R2	E 2.2UF, 50V
C624	ECEA1CU101	E 100UF, 16V
C625	ECKF1H103ZF	C 0.01UF, Z, 50V
C627	ECEA0JN330S	E 33UF, 6.3V
C636	ECKF1H472KB	C 4700PF, K, 50V
C637	ECCF1H330J	C 33PF, J, 50V
C638	ECCF1H330J	C 33PF, J, 50V
C639	ECCF1H330J	C 33PF, J, 50V
C640	ECKF1H103ZF	C 0.01UF, Z, 50V
C641	ECQV1H104JZ	P 0.1UF, J, 50V
C642	ECEA1CU101	E 100UF, 16V
C643	ECKF1H103ZF	C 0.01UF, Z, 50V
C644	ECKF1H103ZF	C 0.01UF, Z, 50V
C645	ECQV1H474JZ	P 0.47UF, J, 50V
C646	ECEA1CU101	E 100UF, 16V
C647	ECCF1H102J	C 1000PF, J, 50V
C648	ECKF1H103ZF	C 0.01UF, Z, 50V
C649	ECEA1HU010	E 1UF, 50V
C651	ECKF1H103ZF	C 0.01UF, Z, 50V
C653	ECCF1H560J	C 56PF, J, 50V
C654	ECQV1H104JZ	P 0.1UF, J, 50V
C655	ECQV1H104JZ	P 0.1UF, J, 50V
C656	ECCF1H271JC	C 270PF, J, 50V
C657	ECEA1HUR33	E 0.33UF, 50V
C658	ECCF1H330JC	C 33PF, J, 50V
C659	ECKF1H561KB	C 560PF, K, 50V
C665	ECCF1H330JC	C 33PF, J, 50V
C667	ECCF1H331JP	C 330PF, J, 50V
C668	ECEA0JU101	E 100UF, 6.3V

Ref.No.	Part No.	Description
C669	ECKF1H103ZF	C 0.01UF, Z, 50V
C671	ECKF1H561KB	C 560PF, K, 50V
C673	ECCF1H151JC	C 150PF, J, 50V
C674	ECCF1H221JC	C 220PF, J, 50V
C690	ECEA1HN2R2S	E 2.2UF, 50V
C701	ECEA1HW4R7S	E 4.7UF, 50V
C702	ECEA1HGE471	E 470UF, 50V
C799	ECQF2H244JSA	P 0.24UF, J,200V
C801	ECKDNS471MBJ	C 470PF, M, ⚠
C802	ECQU2A154MN	P 0.15UF, M,250V ⚠
C803	ECQU2A224MN	P 0.22UF, M,250V ⚠
C805	ECKD2H472PU	C 4700PF, P,500V
C806	ECKD2H472PU	C 4700PF, P,500V
C807	ECKD2H472PU	C 4700PF, P,500V
C808	ECKD2H472PU	C 4700PF, P,500V
C809	ECES2TH471YL	E 470UF, 385V
C810	ECKD3D182KBN	C 1800PF, K, 2KV
C812	ECA1EFQ331	E 330UF, 25V
C815	EC0S2DA471BB	E 470UF, 200V
C816	ECA1EFQ152L	E 1500UF, 25V
C817	EC0S2DG221E	E 220UF, 200V
C818	ECEA0JGE221	E 220UF, 6.3V
C819	ECA1EFQ102	E 1000UF, 25V
C820	ECEA1VGE221	E 220UF, 35V
C821	ECKD3A182KBP	C 1800PF, K, 1KV
C822	ECKD2H102KB2	C 1000PF, K,500V
C823	ECKDHT122KB	C 1200PF, 500V
C824	ECKDHT102KB	C 1000PF, 500V
C825	ECKDNS222MEJ	C 2200PF, M, ⚠
C826	ECEA0JGE101	E 100UF, 6.3V
C827	ECEA1EGE101	E 100UF, 25V
C828	ECEA1CGE102	E 1000UF, 16V
C829	ECEA1CGE101	E 100UF, 16V
C830	ECEA0JGE102	E 1000UF, 6.3V
C831	ECKD2H152KB2	C 1500PF, K,500V
C832	ECEA2AFE220	E 22UF, 100V
C834	ECKD3D102JBN	C 1000PF, J, 2KV
C835	ECEA2AFE220	E 22UF, 100V
C836	ECA1VFQ331L	E 330UF, 35V
C837	ECKD2H102KB2	C 1000PF, K,500V
C839	ECKD3D471KBN	C 470PF, K, 2KV
C840	ECQV1H104JZ	P 0.1UF, J, 50V
C841	ECQB1H473JF	P 0.047UF, J, 50V
C844	ECKD3A102KBN	C 100PF, K, 1KV
C845	ECKDNS471MBJ	C 470PF, M, ⚠
C848	ECKD3D681JBN	C 680PF, J, 2KV
C849	ECQV1H105JZ	P 1UF, J, 50V
C901	ECEA1CKN100	E 10UF, 16V
C902	ECEA1CKA101	E 100UF, 16V
C903	ECCF1H121J	C 120PF, J, 50V
C904	ECEA1CKA100	E 10UF, 16V
C905	ECEA1CKN100	E 10UF, 16V
C906	ECCF1H151JR	C 150PF, J, 50V
C908	ECKF1H103ZF	C 0.01UF, Z, 50V
C909	ECCF1H271J	C 270PF, J, 50V
C911	ECEA1CKA101	E 100UF, 16V

Ref.No.	Part No.	Description
C912	ECKF1H103ZF	C 0.01UF, Z, 50V
C913	ECKF1H103ZF	C 0.01UF, Z, 50V
C914	ECKF1H103ZF	C 0.01UF, Z, 50V
C915	ECKF1H103ZF	C 0.01UF, Z, 50V
C917	ECEA1CU101	E 100UF, 16V
C918	ECEA1CKA470	E 47UF, 16V
C919	ECCF1H271J	C 270PF, J, 50V
C952	ECEA1CKA100	E 10UF, 16V
C958	ECEA2CU100	E 10UF, 160V
C959	ECKD2H472KB2	C 4700PF, K,500V
C960	ECCF1H151J	C 150PF, J, 50V
C961	ECEA2CU100	E 10UF, 160V
C962	ECKWHT472KB	C 4700PF, K,500V
C963	ECCF1H151J	C 150PF, J, 50V
C964	ECEA0JGE101	E 100UF, 6.3V
C966	ECEA0JKG101	E 100UF, 6.3V
C967	ECEA1AU331	E 330UF, 10V
C972	ECKDHT101KB	C 100PF, K,500V
C973	ECKF1H101KB	C 100PF, K, 50V
C1101	ECCF1H820J	C 82PF, J, 50V
C1102	ECKF1H103ZF	C 0.01UF, Z, 50V
C1103	ECKF1H103ZF	C 0.01UF, Z, 50V
C1104	ECKF1H561KB	C 560PF, K, 50V
C1105	ECCF1H330JP	C 33PF, J, 50V
C1106	ECCF1H330JP	C 33PF, J, 50V
C1107	ECEA0JU101	E 100UF, 6.3V
C1108	ECKF1H101KB	C 100PF, K, 50V
C1118	ECKF1H101KB	C 100PF, K, 50V
C1119	ECEA0JU101	E 100UF, 6.3V
C1121	ECEA1HU2R2	E 2.2UF, 50V
C1124	ECKF1H221KB	C 220PF, K, 50V
C1126	ECKF1H103ZF	C 0.01UF, Z, 50V
C1127	ECEA1CU100	E 10UF, 16V
C1128	ECKF1H101KB	C 100PF, K, 50V
C1129	ECKF1H103ZF	C 0.01UF, Z, 50V
C1130	ECEA0JU222	E 2200UF, 6.3V
C1134	ECKF1H221KB	C 220PF, K, 50V
C1135	ECEA0JGE471	E 470UF, 6.3V
C1136	ECCF1H101J	C 100PF, J, 50V
C1137	ECQB1H223KF	P 0.022UF, K, 50V
C1144	ECEA1CU220	E 22UF, 16V
C1145	ECKF1H103ZF	C 0.01UF, Z, 50V
C1163	ECKF1H103ZF	C 0.01UF, Z, 50V
C1166	ECEA1CU100	E 10UF, 16V
C1167	ECEA1EU4R7	E 4.7UF, 25V
C1172	ECKF1H103ZF	C 0.01UF, Z, 50V
C1176	ECKF1H101KB	C 100PF, K, 50V
C1177	ECKF1H681KB	C 680PF, K, 50V
C1178	ECCF1H101JC	C 100PF, J, 50V
C1179	ECCF1H101J	C 100PF, J, 50V
C1180	ECKF1H151KB	C 150PF, K, 50V
C1201	ECEA0JKS470	E 47UF, 6.3V
C2301	ECEA1HN2R2S	E 2.2UF, 50V
C2302	ECEA1HN2R2S	E 2.2UF, 50V
C2303	ECEA1CU470	E 47UF, 16V
C2304	ECEA1HU010	E 1UF, 50V

TX–29V50T

Ref.No.	Part No.	Description
C2305	ECQB1H823KF	P 0.082UF, K, 50V
C2306	ECEA1CU100	E 10UF, 16V
C2307	ECQV1H104JZ	P 0.1UF, J, 50V
C2308	ECQB1H222KF	P 2200PF, K, 50V
C2309	ECQB1H223KF	P 0.022UF, K, 50V
C2310	ECQB1H223KF	P 0.022UF, K, 50V
C2311	ECEA1HN2R2S	E 2.2UF, 50V
C2312	ECEA1HN2R2S	E 2.2UF, 50V
C2313	ECEA1EGE102	E 1000UF, 25V
C2314	ECEA1HN2R2S	E 2.2UF, 50V
C2315	ECEA1CU100	E 10UF, 16V
C2316	ECEA1HU100	E 10UF, 50V
C2317	ECEA1EGE102	E 1000UF, 25V
C2318	ECEA1CU470	E 47UF, 16V
C2319	ECEA1CU100	E 10UF, 16V
C2320	ECEA1HU101	E 100UF, 50V
C2321	ECEA1HU101	E 100UF, 50V
C2322	ECEA1HU101	E 100UF, 50V
C2323	ECEA1EN470S	E 47UF, 25V
C2324	ECKF1H103ZF	C 0.01UF, Z, 50V
C2325	ECQB1H473KF	P 0.047UF, K, 50V
C2326	ECKF1H103ZF	C 0.01UF, Z, 50V
C2327	ECEA1CU100	E 10UF, 16V
C2328	ECQB1H473KF	P 0.047UF, K, 50V
C2329	ECKF1H223ZF	C 0.022UF, Z, 50V
C2330	ECKF1H223ZF	C 0.022UF, Z, 50V
C2331	ECEA1HUR33	E 0.33UF, 50V
C2332	ECEA1HUR33	E 0.33UF, 50V
C2333	ECEA1HU010	E 1UF, 50V
C2334	ECEA1EN470S	E 47UF, 25V
C2335	ECEA1HU010	E 1UF, 50V
C2336	ECEA1EGE102	E 1000UF, 25V
C2338	ECEA1HU101	E 100UF, 50V
C2339	ECEA1HU010	E 1UF, 50V
C2340	ECEA1CU100	E 10UF, 16V
C2341	ECEA1CU100	E 10UF, 16V
C2342	ECKF1H103ZF	C 0.01UF, Z, 50V
C2343	ECQB1H473KF	P 0.047UF, K, 50V
C2344	ECQB1H473KF	P 0.047UF, K, 50V
C2345	ECEA1HU100	E 10UF, 50V
C2346	ECEA1CU100	E 10UF, 16V
C2347	ECEA1HN2R2S	E 2.2UF, 50V
C2348	ECQB1H473KF	P 0.047UF, K, 50V
C2349	ECQB1H473KF	P 0.047UF, K, 50V
C3001	ECKF1H103ZF	C 0.01UF, Z, 50V
C3004	ECEA1HU010	E 1UF, 50V
C3005	ECEA1HU010	E 1UF, 50V
C3006	ECEA1HN010S	E 1UF, 50V
C3007	ECEA1HU010	E 1UF, 50V
C3009	ECEA1HU010	E 1UF, 50V
C3011	ECEA1CU101	E 100UF, 16V
C3012	ECEA1CN100S	E 10UF, 16V
C3013	ECEA1CU220	E 22UF, 16V
C3015	ECEA1CU220	E 22UF, 16V
C3017	ECKF1H103ZF	C 0.01UF, Z, 50V
C3018	ECEA1HU010	E 1UF, 50V

Ref.No.	Part No.	Description
C3020	ECEA1HU010	E 1UF, 50V
C3021	ECEA1CU101	E 100UF, 16V
C3022	ECEA1AU471	E 470UF, 10V
C3023	ECEA1HN010S	E 1UF, 50V
C3024	ECKF1H103ZF	C 0.01UF, Z, 50V
C3037	ECEA1HU010	E 1UF, 50V
C3061	ECCF1H560JC	C 56PF, J, 50V
C3062	ECKF1H103ZF	C 0.01UF, Z, 50V
C3069	ECKF1H471KB	C 470PF, K, 50V
C3070	ECEA1CU100	E 10UF, 16V
C3071	ECEA1CN470S	E 47UF, 16V
C3084	ECKF1H103ZF	C 0.01UF, Z, 50V
C3085	ECKF1H103ZF	C 0.01UF, Z, 50V
C3086	ECKF1H101KB	C 100PF, K, 50V
C3111	ECKF1H102KB	C 1000PF, K, 50V
C3112	ECKF1H102KB	C 1000PF, K, 50V
C3113	ECKF1H102KB	C 1000PF, K, 50V
C3114	ECKF1H102KB	C 1000PF, K, 50V
C3117	ECKF1H102KB	C 1000PF, K, 50V
C3118	ECKF1H102KB	C 1000PF, K, 50V
C3502	ECQV1H104JZ	P 0.1UF, J, 50V
C3503	ECQV1H104JZ	P 0.1UF, J, 50V
C3505	ECUX1H104ZFW	C 0.1UF, Z, 50V
C3518	ECUX1H103ZFX	C 0.01UF, Z, 50V
C3522	ECUX1H102JCX	C 1000PF, J, 50V
C3524	ECUX1H103ZFX	C 0.01UF, Z, 50V
C3525	ECEA1CKA470	E 47UF, 16V
C3526	ECUX1H103ZFX	C 0.01UF, Z, 50V
C3532	ECQB1H223JF	P 0.022UF, J, 50V
C3533	ECQV1H104JZ	P 0.1UF, J, 50V
C3534	ECA0JM471	E 470UF, 6.3V
C3539	ECUX1H101JCX	C 100PF, J, 50V
C3540	ECUX1H101JCX	C 100PF, J, 50V
C3541	ECUX1H103ZFX	C 0.01UF, Z, 50V
C3542	ECEA1CU100	E 10UF, 16V
C3544	ECUX1H150JCX	C 15PF, J, 50V
C3545	ECUX1H270JCX	C 27PF, J, 50V
C3546	ECUX1H103ZFX	C 0.01UF, Z, 50V
C3548	ECEA0JKA101	E 100UF, 6.3V
C3550	ECEA1HKN010	E 1UF, 50V
C3552	ECUX1H103ZFX	C 0.01UF, Z, 50V
C3553	ECA1CM221	E 220UF, 16V
C3554	ECUX1H100FCN	C 10PF, F, 50V
C3555	ECEA1CKN330	E 33UF, 16V
C3556	ECUX1H100FCN	C 10PF, F, 50V
C3557	ECUX1H330JX	C 33PF, J, 50V
C3558	ECUX1H680JCX	C 68PF, J, 50V
C3559	ECUX1H470JRX	C 47PF, J, 50V
C3561	ECEA1HKA010	E 1UF, 50V
C3565	ECUX1H100FCN	C 10PF, F, 50V
C3566	ECUX1H821KBX	C 820PF, K, 50V
C3567	ECUX1H821KBX	C 820PF, K, 50V
C3568	ECUX1H821KBX	C 820PF, K, 50V
C3569	ECA1CM221	E 220UF, 16V
C3570	ECA0JM471	E 470UF, 6.3V
C3571	ECUX1H103ZFX	C 0.01UF, Z, 50V

Ref.No.	Part No.	Description
C3572	ECUX1H121JX	C 120PF, J, 50V
C3573	ECUX1H103ZFX	C 0.01UF, Z, 50V
C3575	ECA1CM101	E 100UF, 16V
C3576	ECUX1H103ZFX	C 0.01UF, Z, 50V
C3577	ECEA0JKA101	E 100UF, 6.3V
C3578	ECUX1H103ZFX	C 0.01UF, Z, 50V
C3580	ECUX1H103ZFX	C 0.01UF, Z, 50V
C3581	ECEA0JKN220	E 22UF, 6.3V
C3583	ECUX1H103ZFX	C 0.01UF, Z, 50V
C3585	ECUX1H150JCX	C 15PF, J, 50V
	OTHERS	
AR1	TJS6A9760	25P CONNECTOR
AR1	TJS6A9770	25P CONNECTOR
E22	TJS118610	4P CONNECTOR
E32	TJS118620	5P CONNECTOR
E33	TJS118610	4P CONNECTOR
E34	TJS118600	3P CONNECTOR
E82	TJS5A9830	8P CONNECTOR
E83	TJS5A9830	8P CONNECTOR
EV2	TJS118640	PHONO PIN
EX1	TJS118630	6P CONNECTOR
EX2	TJS118640	PHONO PIN
P82	TJS5A9840	8P CONNECTOR
P83	TJS5A9840	8P CONNECTOR
R1	TJS6A9680	8P CONNECTOR
T1	TJS5A8170	CONNECTOR
T1	TJS6A8560	4P CONNECTOR
T2	TJS5A9490	6P CONNECTOR
T2	TJS5A9500	6P CONNECTOR
T3	TJS5A8160	CONNECTOR
T3	TJS5A9420	8P CONNECTOR
Y35	TJS118600	3P CONNECTOR
Y36	TJS118590	2P CONNECTOR
F801-L	TJC6320	FUSE HOLDER,SMALL
F801-R	TJC6320	FUSE HOLDER,SMALL
F801	XBA2C40TR0	FUSE 250V 4A ⚠
JK351	TJS1A5210	CRT SOCKET ⚠
RTL	TNP4G011AJ	CIRCUIT BOARD T ⚠
RTL	TNP4G021	CIRCUIT BOARD AR ⚠
RTL	TNP4G029AJ	CIRCUIT BOARD P ⚠
RTL	TNP4G030AF	CIRCUIT BOARD X ⚠
RTL	TNP4G031BA	CIRCUIT BOARD E ⚠
RTL	TNP4G032AD	CIRCUIT BOARD VM ⚠
RTL	TNP4G034AB	CIRCUIT BOARD Y ⚠
RTL	TNP4G035AB	CIRCUIT BOARD R ⚠
S451	EVQRAAL10	SWITCH
S801	ESB99902S	SWITCH ⚠
S1101	EVQPBD05R	SWITCH
S1102	EVQQKH06K	SWITCH
S1103	EVQQKH06K	SWITCH
S1104	EVQQKH06K	SWITCH
S1108	EVQQKH06K	SWITCH
S1109	EVQQKH06K	SWITCH
S1110	EVQQKH06K	SWITCH
S1111	EVQQKH06K	SWITCH

Ref.No.	Part No.	Description
S1112	EVQQKH06K	SWITCH
S1113	EVQQKH06K	SWITCH
SW1	ESD11V120	SWITCH
X1	CSB440EB6	CERAMIC FILTER
X101	TFCH38MVK03	SAW FILTER 38MHZ
X102	EFCS6R5MW5	CERAMIC FILTER
X103	EFCS6R0MW5	CERAMIC FILTER
X104	EFCS5M7MW3	CERAMIC FILTER
X105	EFCS4R5MW3BA	CERAMIC TRAP
X106	EFCH32MVK2N	SAW FILTER
X201	EFCS5R5MS5	CERAMIC FILTER
X202	EFCS4R5MS5	CERAMIC FILTER
X203	EFCS6R5MS5	CERAMIC FILTER
X205	EFCS5R5MS5	CERAMIC FILTER
X206	SFSH6R0MDB	CERAMIC FILTER
X212	CSB1000J527	CERAMIC FILTER
X506	CSB500F48	CERAMIC OSC
X632	TS116M20	CRYSTAL
X634	TS816M32	CRYSTAL
X1102	TAF10020	CERAMIC FILTER
X3503	TSS2077-M	CRYSTAL
X3506	TSS2121-N	CRYSTAL

TX–25V50T

Ref.No.	Part No.	Description
	INTEGRATED CIRCUITS	
IC1	MN15814EKW	MOS IC (4BIT MICR)
IC101	AN5179K	LINEAR IC
IC102	TVSUPD4066BC	C-MOS LOGIC IC
IC104	AN5071	LINEAR IC
IC105	TVSUPD4066BC	C-MOS LOGIC IC
IC201	M52317SP	LINEAR IC
IC402	TA8859P	LINEAR IC
IC451	LA7833S	LINEAR IC
IC601	AN5607NK	LINEAR IC
IC602	AN5636K	LINEAR IC
IC802	STR-S6709	LINEAR IC
IC803	SE140N	LINEAR IC
IC804	AN78M05	LINEAR IC
IC805	UPC2412HF	LINEAR IC
IC806	AN7809	LINEAR IC
IC807	AN7805	LINEAR IC
IC1102	MN152810TZN	MOS IC (4BIT MICR)
IC1104	24C02AIPA21H	MOS IC (EEPROM 2K)
IC1106	MN1280R	MOS IC
IC2301	UPC1891ACY	LINEAR IC
IC2302	CXA1279AS	LINEAR IC
IC2303	AN7169	LINEAR IC
IC2306	M5218L	LINEAR IC
IC3001	AN5858K	LINEAR IC
IC3501	SAA5281P/R	LINEAR IC
IC3503	24C01AIPB21	MOS IC
IC3507	MAB8461P/223	MOS IC (8BIT MICR)
	TRANSISTORS	
Q1	MSD1328RT1	TRANSISTOR
Q101	2SC2188	TRANSISTOR
Q102	2SC1685-Q	TRANSISTOR
Q103	2SC1685-Q	TRANSISTOR
Q105	2SC2058S	TRANSISTOR
Q108	UN4212	TRANSISTOR
Q110	2SC2058S	TRANSISTOR
Q115	2SA564A-R	TRANSISTOR
Q116	UN4214	TRANSISTOR
Q117	2SC1685-Q	TRANSISTOR
Q150	2SC1685-Q	TRANSISTOR
Q151	UN4212	TRANSISTOR
Q168	2SC1685-Q	TRANSISTOR
Q301	2SC1685-Q	TRANSISTOR
Q302	2SC1685-Q	TRANSISTOR
Q331	2SA564-R	TRANSISTOR
Q351	2SC3063	TRANSISTOR
Q352	2SC3063	TRANSISTOR
Q353	2SC3063	TRANSISTOR
Q354	2SC1685-Q	TRANSISTOR
Q355	2SC1685-Q	TRANSISTOR
Q356	2SC1685-Q	TRANSISTOR
Q360	2SB1011	TRANSISTOR
Q361	2SB1011	TRANSISTOR
Q362	2SB1011	TRANSISTOR
Q363	2SA564-R	TRANSISTOR
Q451	2SA564A-R	TRANSISTOR

Ref.No.	Part No.	Description
Q481	2SC1685-Q	TRANSISTOR
Q482	2SA1309A	TRANSISTOR
Q501	2SD1556	TRANSISTOR
Q502	2SC4212H	TRANSISTOR
Q503	2SA564A-R	TRANSISTOR
Q511	2SC1685-Q	TRANSISTOR
Q655	2SC1685-Q	TRANSISTOR
Q670	2SA564A-R	TRANSISTOR
Q691	2SC1685-Q	TRANSISTOR
Q705	2SA564A-R	TRANSISTOR
Q706	2SD1266A	TRANSISTOR
Q802	2SA1315	TRANSISTOR
Q803	2SC1473	TRANSISTOR
Q804	2SC1984	TRANSISTOR
Q806	2SA564A-R	TRANSISTOR
Q807	CR3CM-12	THYRISTOR
Q1101	2SC1685-Q	TRANSISTOR
Q1111	2SC1685-Q	TRANSISTOR
Q1112	UN4212	TRANSISTOR
Q1113	UN4212	TRANSISTOR
Q1136	2SC1685-Q	TRANSISTOR
Q1160	2SC1685-Q	TRANSISTOR
Q1165	2SC1685-Q	TRANSISTOR
Q1201	2SA564A-R	TRANSISTOR
Q2301	2SC1685-Q	TRANSISTOR
Q2302	2SC1685-Q	TRANSISTOR
Q2303	2SA564A-R	TRANSISTOR
Q3001	2SC1685-Q	TRANSISTOR
Q3006	2SC1685-Q	TRANSISTOR
Q3015	2SC1685-Q	TRANSISTOR
Q3016	2SC1685-Q	TRANSISTOR
Q3024	2SC1685-Q	TRANSISTOR
Q3061	2SC1685-Q	TRANSISTOR
Q3062	2SC1685-Q	TRANSISTOR
Q3071	2SC1685-Q	TRANSISTOR
Q3072	2SC1685-Q	TRANSISTOR
Q3084	2SC1685-Q	TRANSISTOR
Q3501	2SD601A-R	TRANSISTOR
Q3502	2SD601A-R	TRANSISTOR
Q3503	2SD601A-R	TRANSISTOR
Q3504	2SD601A-R	TRANSISTOR
Q3505	2SD601A-R	TRANSISTOR
Q3506	2SD601A-R	TRANSISTOR
Q3508	2SD601A-R	TRANSISTOR
Q3513	2SD601A-R	TRANSISTOR
Q3514	2SB709A	TRANSISTOR
Q3515	2SD601A-R	TRANSISTOR
Q3522	2SB709A	TRANSISTOR
Q3525	2SB709A	TRANSISTOR
Q3526	2SD601A-R	TRANSISTOR
Q3527	2SD601A-R	TRANSISTOR
Q3566	2SD601A-R	TRANSISTOR
	DIODES	
D1	UR64LD1	LED
D141	MA162	DIODE
D152	MA4051M	ZENER DIODE

Ref.No.	Part No.	Description
D153	MA165	DIODE
D202	MA165	DIODE
D203	MA165	DIODE
D332	MA165	DIODE
D333	MA4091H	ZENER DIODE
D334	MA165	DIODE
D335	MA165	DIODE
D336	MA165	DIODE
D351	MA165	DIODE
D353	MA165	DIODE
D355	MA165	DIODE
D357	MA165	DIODE
D360	MA4062M	ZENER DIODE
D412	MA165	DIODE
D432	MA29W-A	DIODE
D433	MA29W-A	DIODE
D461	ERA15-01	DIODE
D462	MA4360M	ZENER DIODE
D502	MA4360L	ZENER DIODE
D503	MA167	DIODE
D504	TVSEU2	DIODE
D506	RU4AM	DIODE
D507	ERD07-15	DIODE
D508	TVSEU2	DIODE
D509	TVSEU2	DIODE
D531	TVSEU2	DIODE
D613	MA165	DIODE
D614	MA165	DIODE
D615	MA165	DIODE
D616	MA165	DIODE
D634	MA165	DIODE
D635	MA1062M	ZENER DIODE
D701	MA27WA	DIODE
D702	MA165	DIODE
D801	TRPW5B0N120D	POSISTOR
D803	TLP721FD4GR	PHOTO COUPLER ⚠
D804	MA4160M	ZENER DIODE
D806	ENC621D-10A	DIODE
D807	FMLG16S	DIODE
D808	TVSRU1	DIODE
D809	FMU-G2YXS	DIODE
D810	MA171	DIODE
D811	FMU-G2YXS	DIODE
D812	MA182	DIODE
D813	TRPW5B0N120D	POSISTOR ⚠
D814	MA2160	DIODE
D815	ERA15-01	DIODE
D816	ERA15-01	DIODE
D817	D4SB80Z	DIODE
D818	MA162	DIODE
D819	MA4100M	ZENER DIODE
D820	MA4360L	ZENER DIODE
D821	ERA15-01	DIODE
D822	MA182	DIODE
D824	MA4062M	ZENER DIODE
D825	TVSEU1	DIODE

Ref.No.	Part No.	Description
D826	TVSEU01N	DIODE
D827	EU02	DIODE
D829	MA182	DIODE
D830	MA4020	DIODE
D831	TVSEH1A	DIODE
D834	TVSEU1Z	DIODE
D1111	LN21RPH	LED (RED)
D1112	MA165	DIODE
D1117	MA4036H	ZENER DIODE
D1120	MA4068M	ZENER DIODE
D1121	MA4068M	ZENER DIODE
D1122	MA165	DIODE
D1123	MA165	DIODE
D1132	MA4082H	ZENER DIODE
D1176	MA165	DIODE
D2303	MA165	DIODE
D2304	MA1150	ZENER DIODE
D3037	MA4180M	ZENER DIODE
D3038	MA4180M	ZENER DIODE
D3509	MA3082M	DIODE
D3526	MA151K	DIODE
D3527	MA3082M	DIODE
D3528	MA151K	DIODE
D3529	MA151K	DIODE
D3530	MA151K	DIODE
D3541	MA151K	DIODE
D3542	MA151K	DIODE
D3566	MA151WA	DIODE
D3567	MA151WA	DIODE
D3568	MA151WA	DIODE
D3569	MA151K	DIODE
	COILS	
L101	EIV7ES005B	TUNING COIL
L103	TLTACC8R2K	PEAKING COIL 8.2U
L104	TLTACC8R2K	PEAKING COIL 8.2U
L105	EIV7EN034B	COIL
L106	EIV7EN150B	COIL
L107	TLTACC151K	PEAKING COIL 150U
L109	EIV7EN175B	COIL
L110	TLTACC121K	PEAKING COIL 120U
L112	TLTACC8R2K	PEAKING COIL 8.2U
L123	TLTACC121K	PEAKING COIL 120U
L130	EIV7ES004B	IF TRANS
L132	TLI157051	FILTER
L133	TLTACCR56M	PEAKING COIL
L140	TLTACC180K	PEAKING COIL 18U
L141	TLTACC100K	PEAKING COIL 10U
L142	TLTACC180K	PEAKING COIL 18U
L143	TLTACC180K	PEAKING COIL 18U
L161	EXCELDR35C	CORE
L202	EIS7ES002B	COIL
L203	TLTACC100K	PEAKING COIL 10U
L303	ELB4L161B	FILTER
L351	TSK1002-1	CHOKE COIL
L361	EXCELSA35	BEAD CHOKE
L436	TLTACC101K	PEAKING COIL 100U

TX-25V50T

Ref.No.	Part No.	Description
L501	EXCELSA35	BEAD CHOKE
L502	TLH15619T	COIL
L504	ELC08D055	CHOKE COIL
L505	EXCELSA35	BEAD CHOKE
L506	EXCELSA35	BEAD CHOKE
L511	EXCELSA24	BEAD CHOKE
L512	EXCELSA24	BEAD CHOKE
L603	EIK7ES002B	COIL
L617	TLTACC100K	PEAKING COIL 10U
L634	EIK7ES007B	COIL
L635	EIK7ES014B	COIL
L641	TLTABT100K	PEAKING COIL 10U
L642	TLTABT100K	PEAKING COIL 10U
L643	TLTABT100K	PEAKING COIL 10U
L655	EFDEN645A11G	DELAY LINE #
L658	TLTACC100K	PEAKING COIL 10U
L667	TLTACC121K	PEAKING COIL 120U
L701	ELC18B030	CHOKE COIL
L801	ELF18D860C	LINE FILTER ⚠
L802	ELF18D860E	LINE FILTER ⚠
L803	TSC930-4	CHOKE COIL
L804	EXCELSA35	BEAD CHOKE
L805	TSK1011-1	BEAD CHOKE
L806	TSC930-4	CHOKE COIL
L807	EXCELDR35C	CORE
L808	EXCELSA35	BEAD CHOKE
L809	EXCELSA35	BEAD CHOKE
L810	EXCELSA35	BEAD CHOKE
L812	TSK1011-1	BEAD CHOKE
L818	TLP15154Q	COIL
L819	EXCELSA35	BEAD CHOKE
L820	EXCELSA35	BEAD CHOKE
L821	EXCELSA35	BEAD CHOKE
L822	T8RHB-H820K	PEAKING COIL
L823	TSC930-4	CHOKE COIL
L840	EXCELSA35	BEAD CHOKE
L1101	TLTABT100K	PEAKING COIL 10U
L1102	TLTABT100K	PEAKING COIL 10U
L1103	TLTABT100K	PEAKING COIL 10U
L1104	TLTABT100K	PEAKING COIL 10U
L1105	TLTABT100K	PEAKING COIL 10U
L1107	EXCELSA35	BEAD CHOKE
L1108	TSC930-4	CHOKE COIL
L1109	EXCELSA39	BEAD CHOKE
L1110	TSK1002-1	CHOKE COIL
L1111	TLTABT100K	PEAKING COIL 10U
L1112	TLTABT100K	PEAKING COIL 10U
L1113	EXCELDR35C	CORE
L1114	TLTABT100K	PEAKING COIL 10U
L1115	TLTABT100K	PEAKING COIL 10U
L1116	EXCELSA39	BEAD CHOKE
L1117	TSC930-4	CHOKE COIL
L1118	EXCELDR25C	BEAD CHOKE
L1127	TLTACC101K	PEAKING COIL 100U
L1143	EXCELSA35	BEAD CHOKE
L1144	EXCELSA35	BEAD CHOKE

Ref.No.	Part No.	Description
L3019	EXCELSA24	BEAD CHOKE
L3021	TLTACC470K	PEAKING COIL 47U
L3501	TLTACC4R7K	PEAKING COIL 4.7U
L3504	TLTACC100K	PEAKING COIL 10U
L3507	TLTACC100K	PEAKING COIL 10U
L3508	TLTACC3R3K	PEAKING COIL 3.3U
L3509	TLTACC3R3K	PEAKING COIL 3.3U
L3510	TLTACC100K	PEAKING COIL 10U
L3511	TLTACC3R3K	PEAKING COIL 3.3U
L3512	TLTACC3R3K	PEAKING COIL 3.3U
L3516	TLTACC4R7K	PEAKING COIL 4.7U
L3518	EXCELDR25C	BEAD CHOKE
L3541	TLTACC101K	PEAKING COIL 100U
LC101	ELB5A024	COIL
LC602	TAXSAB4250	LC FILTER
LC670	ELB4K133B	FILTER
LC671	TLK160887E	LC FILTER
LC3072	ELB4L124B	LC FILTER
	TRANSFORMERS	
T501	TLF14470F	FLYBACK TRANS ⚠
T502	ETH19Y70AY	H DRIVE TRANS
T801	ETS42AG126ND	POWER TRANS ⚠
	RESISTORS	
R1	ERJ8GEYJ1R8	M 1.8 OHM, J,1/8W
R101	ERDS2TJ822	C 8.2KOHM, J,1/4W
R102	ERDS2TJ102	C 1KOHM, J,1/4W
R103	ERQ14AJ220P	F 22 OHM, J,1/4W ⚠
R104	ERDS2TJ102	C 1KOHM, J,1/4W
R105	ERDS2TJ182	C 1.8KOHM, J,1/4W
R108	EVND4AA00B14	CONTROL 10KOHMB
R110	ERDS2TJ103	C 10KOHM, J,1/4W
R111	ERDS2TJ153	C 15KOHM, J,1/4W
R112	ERDS2TJ273	C 27KOHM, J,1/4W
R113	EVND4AA00B14	CONTROL 10KOHMB
R114	ERDS2TJ681	C 680 OHM, J,1/4W
R115	ERDS2TJ151	C 150 OHM, J,1/4W
R116	ERDS2TJ152	C 1.5KOHM, J,1/4W
R117	ERDS2TJ272	C 2.7KOHM, J,1/4W
R118	ERDS2TJ683	C 68KOHM, J,1/4W
R119	ERDS2TJ823	C 82KOHM, J,1/4W
R120	ERDS2TJ103	C 10KOHM, J,1/4W
R122	ERD25TJ102	C 1KOHM, J,1/4W
R123	ERDS2TJ391	C 390 OHM, J,1/4W
R124	ERDS2TJ332	C 3.3KOHM, J,1/4W
R126	ERDS2TJ391	C 390 OHM, J,1/4W
R127	ERDS2TJ331	C 330 OHM, J,1/4W
R128	ERDS2TJ121	C 120 OHM, J,1/4W
R129	ERDS2TJ121	C 120 OHM, J,1/4W
R130	ERDS2TJ560	C 56 OHM, J,1/4W
R131	ERDS2TJ333	C 33KOHM, J,1/4W
R133	ERDS2TJ153	C 15KOHM, J,1/4W
R135	ERDS2TJ560	C 56 OHM, J,1/4W
R140	ERD50FJ123	C 12KOHM, J,1/2W
R141	ERDS2TJ332	C 3.3KOHM, J,1/4W
R142	ERDS2TJ103	C 10KOHM, J,1/4W
R143	ERDS2TJ123	C 12KOHM, J,1/4W

Ref.No.	Part No.	Description
R144	EVND4AA00B34	CONTROL 30KOHMB
R146	ERDS2TJ394	C 390KOHM, J,1/4W
R147	ERDS2TJ102	C 1KOHM, J,1/4W
R149	ERDS2TJ103	C 10KOHM, J,1/4W
R150	ERDS2TJ273	C 27KOHM, J,1/4W
R151	ERDS2TJ331	C 330 OHM, J,1/4W
R152	ERDS2TJ331	C 330 OHM, J,1/4W
R153	ERDS2TJ221	C 220 OHM, J,1/4W
R154	ERDS2TJ331	C 330 OHM, J,1/4W
R157	ERDS2TJ272	C 2.7KOHM, J,1/4W
R158	ERDS2TJ100	C 10 OHM, J,1/4W
R159	ERD25TJ100	C 10 OHM, J,1/4W
R160	ERDS2TJ102	C 1KOHM, J,1/4W
R161	ERDS2TJ151	C 150 OHM, J,1/4W
R162	ERDS2TJ203	C 20KOHM, J,1/4W
R163	ERDS2TJ103	C 10KOHM, J,1/4W
R164	ERDS2TJ103	C 10KOHM, J,1/4W
R165	ERDS2TJ103	C 10KOHM, J,1/4W
R166	ERDS2TJ123	C 12KOHM, J,1/4W
R168	ERDS2TJ154	C 150KOHM, J,1/4W
R169	ERDS2TJ273	C 27KOHM, J,1/4W
R170	ERDS2TJ182	C 1.8KOHM, J,1/4W
R171	ERDS2TJ472	C 4.7KOHM, J,1/4W
R172	ERDS2TJ562	C 5.6KOHM, J,1/4W
R173	ERDS2TJ102	C 1KOHM, J,1/4W
R177	ERDS2TJ100	C 10 OHM, J,1/4W
R178	ERDS2TJ223	C 22KOHM, J,1/4W
R179	ERDS2TJ103	C 10KOHM, J,1/4W
R180	ERDS2TJ223	C 22KOHM, J,1/4W
R184	ERDS2TJ471	C 470 OHM, J,1/4W
R190	ERDS2TC0	C 0 OHM, 1/4W
R191	ERDS2TC0	C 0 OHM, 1/4W
R197	ERDS2TJ222	C 2.2KOHM, J,1/4W
R201	ERDS2TJ471	C 470 OHM, J,1/4W
R202	ERDS2TJ102	C 1KOHM, J,1/4W
R203	ERDS2TJ471	C 470 OHM, J,1/4W
R245	ERDS2TJ471	C 470 OHM, J,1/4W
R246	ERDS2TJ471	C 470 OHM, J,1/4W
R247	ERDS2TJ471	C 470 OHM, J,1/4W
R248	ERDS2TJ471	C 470 OHM, J,1/4W
R260	ERDS2TJ561	C 560 OHM, J,1/4W
R301	ERDS2TJ102	C 1KOHM, J,1/4W
R303	ERDS2TJ152	C 1.5KOHM, J,1/4W
R305	ERDS2TJ563	C 56KOHM, J,1/4W
R306	ERDS2TJ184	C 180KOHM, J,1/4W
R317	ERDS2TJ183	C 18KOHM, J,1/4W
R318	ERDS2TJ104	C 100KOHM, J,1/4W
R319	ERDS2TJ273	C 27KOHM, J,1/4W
R325	EVND4AA00B33	CONTROL 3KOHMB
R326	ERDS2TJ272	C 2.7KOHM, J,1/4W
R332	ERDS2TJ683	C 68KOHM, J,1/4W
R340	ERDS2TJ471	C 470 OHM, J,1/4W
R351	ER0S2CKF4700	M 470 OHM, F,1/4W
R352	ER0S2CKF4700	M 470 OHM, F,1/4W
R353	ER0S2CKF4700	M 470 OHM, F,1/4W
R357	ERDS2TJ221	C 220 OHM, J,1/4W

Ref.No.	Part No.	Description
R358	ERDS2TJ221	C 220 OHM, J,1/4W
R359	ERDS2TJ221	C 220 OHM, J,1/4W
R360	ER0S2CKF1200	M 120 OHM, F,1/4W
R361	ER0S2CKF1200	M 120 OHM, F,1/4W
R362	ER0S2CKF1200	M 120 OHM, F,1/4W
R367	ERDS2TJ221	C 220 OHM, J,1/4W
R368	ERDS2TJ221	C 220 OHM, J,1/4W
R369	ERDS2TJ221	C 220 OHM, J,1/4W
R370	ERDS2TJ101	C 100 OHM, J,1/4W
R371	ER0S2CKF1001	M 1KOHM, F,1/4W
R372	ER0S2CKF1001	M 1KOHM, F,1/4W
R373	ER0S2CKF1001	M 1KOHM, F,1/4W
R374	ERG2SJ273H	M 27KOHM, J, 2W
R375	ERG2SJ273H	M 27KOHM, J, 2W
R376	ERG2SJ273H	M 27KOHM, J, 2W
R377	ERG2SJ273H	M 27KOHM, J, 2W
R378	ERG2SJ273H	M 27KOHM, J, 2W
R379	ERG2SJ273H	M 27KOHM, J, 2W
R380	ERG2SJ183H	M 18KOHM, J, 2W
R381	ERG2SJ183H	M 18KOHM, J, 2W
R382	ERG2SJ183H	M 18KOHM, J, 2W
R389	ERD50FJ102	C 1KOHM, J,1/2W
R390	ERD50FJ102	C 1KOHM, J,1/2W
R391	ERD50FJ102	C 1KOHM, J,1/2W
R392	ERDS1TJ394	C 390KOHM, J,1/2W
R393	ERG2SJ121H	M 120 OHM, J, 2W
R394	ERD25FJ101	C 100 OHM, J,1/4W
R395	ERDS2TJ472	C 4.7KOHM, J,1/4W
R396	ERDS2TJ102	C 1KOHM, J,1/4W
R397	ERDS2TJ332	C 3.3KOHM, J,1/4W
R398	ERDS2TJ472	C 4.7KOHM, J,1/4W
R399	ERDS2TJ101	C 100 OHM, J,1/4W
R401	ERD25TJ332	C 3.3KOHM, J,1/4W
R411	ERD2FAVJ1R0	C 1 OHM, J,1/4W
R412	ERDS2TJ101	C 100 OHM, J,1/4W
R413	ERD25TJ271	C 270 OHM, J,1/4W
R420	ERF2AK3R3	W 3.3 OHM, K, 2W
R421	ERDS2TJ912	C 9.1KOHM, J,1/4W
R432	ERDS2TJ474	C 470KOHM, J,1/4W
R434	ERDS2TJ102	C 1KOHM, J,1/4W
R435	ERDS2TJ102	C 1KOHM, J,1/4W
R436	ERDS2TJ102	C 1KOHM, J,1/4W
R437	ERDS2TJ101	C 100 OHM, J,1/4W
R438	ERDS2TJ471	C 470 OHM, J,1/4W
R439	ERDS2TJ471	C 470 OHM, J,1/4W
R441	ERDS2TJ225	C 2.2MOHM, J,1/4W
R443	ERDS2TJ273	C 27KOHM, J,1/4W
R452	ERDS2TJ103	C 10KOHM, J,1/4W
R465	ERDS2TJ823	C 82KOHM, J,1/4W
R470	ERDS2TJ103	C 10KOHM, J,1/4W
R471	ERDS1TJ102	C 1KOHM, J,1/2W
R472	ERG2SJ102H	M 1KOHM, J, 2W
R473	ERG1SJ331P	M 330 OHM, J, 1W
R474	ERDS2TJ473	C 47KOHM, J,1/4W
R475	ERX2SJ1R5H	M 1.5 OHM, J, 2W
R476	ER0S2CKF1803	M 180KOHM, F,1/4W

TX-25V50T

Ref.No.	Part No.	Description
R477	ERDS2TJ183	C 18KOHM, J,1/4W
R478	ERDS2TJ472	C 4.7KOHM, J,1/4W
R481	ERDS2TJ103	C 10KOHM, J,1/4W
R482	ERDS2TJ103	C 10KOHM, J,1/4W
R483	ERDS2TJ472	C 4.7KOHM, J,1/4W
R484	ERDS2TJ102	C 1KOHM, J,1/4W
R485	ERDS2TJ102	C 1KOHM, J,1/4W
R486	ERDS2TJ102	C 1KOHM, J,1/4W
R502	ERQ14AJ2R0P	F 2.0 OHM, J,1/4W ⚠
R503	ERDS2TJ101	C 100 OHM, J,1/4W
R504	ERDS2TJ824	C 820KOHM, J,1/4W
R505	ERDS2TJ333	C 33KOHM, J,1/4W
R506	ERDS2TJ105	C 1MOHM, J,1/4W
R507	ERDS2TJ151	C 150 OHM, J,1/4W
R508	ERDS2TJ224	C 220KOHM, J,1/4W
R509	ERDS2TJ104	C 100KOHM, J,1/4W
R510	ERDS2TJ101	C 100 OHM, J,1/4W
R511	ERDS2TJ475	C 4.7MOHM, J,1/4W
R512	ERDS2TJ103	C 10KOHM, J,1/4W
R513	ERDS2TJ103	C 10KOHM, J,1/4W
R514	ERDS2TJ101	C 100 OHM, J,1/4W
R515	ERDS2TJ221	C 220 OHM, J,1/4W
R517	ERQ12HJ1R0	F 1 OHM, J,1/2W ⚠
R520	ERDS2TJ183	C 18KOHM, J,1/4W
R521	ERQ1CJ102	F 1KOHM, J, 1W ⚠
R522	ERDS2TJ223	C 22KOHM, J,1/4W
R523	ERQ2CJ1R5	F 1.5 OHM, 2W ⚠
R524	ERQ1CJ102	F 1KOHM, J, 1W ⚠
R525	ER050CKF1273	M 127KOHM, F,1/2W
R526	ERG3ANJ392H	M 3.9KOHM, J, 3W
R527	ERDS2TJ821	C 820 OHM, J,1/4W
R529	ERDS2TJ334	C 330KOHM, J,1/4W
R531	ERDS2TJ223	C 22KOHM, J,1/4W
R532	ERDS2TJ104	C 100KOHM, J,1/4W
R533	ERDS2TJ103	C 10KOHM, J,1/4W
R534	ERQ1CJ680	F 68 OHM, J, 1W ⚠
R538	ERDS2TJ334	C 330KOHM, J,1/4W
R539	ERDS2TJ334	C 330KOHM, J,1/4W
R544	ERDS2TJ682	C 6.8KOHM, J,1/4W
R545	ERDS2TJ332	C 3.3KOHM, J,1/4W
R546	ERF15ZK2R7	W 2.7 OHM, 15W
R549	ERDS1TJ202	C 2KOHM, J,1/2W
R550	ERG3FJ103	M 10KOHM, J, 3W
R551	ERG3ANJ561	M 560 OHM, J, 3W
R552	ERDS2TJ274	C 270KOHM, J,1/4W
R553	ERDS2TJ563	C 56KOHM, J,1/4W
R554	ERG3ANJ471	M 470 OHM, J, 3W
R557	ERDS1TJ105	C 1MOHM, J,1/2W
R561	ERDS2TJ683	C 68KOHM, J,1/4W
R562	ERDS2TJ102	C 1KOHM, J,1/4W
R601	ERDS2TJ823	C 82KOHM, J,1/4W
R602	ERDS2TJ474	C 470KOHM, J,1/4W
R603	ER0S2CKF3572	M35.7KOHM, F,1/4W
R604	ERDS2TJ102	C 1KOHM, J,1/4W
R608	ERD25TJ101	C 100 OHM, J,1/4W
R609	ERDS2TJ222	C 2.2KOHM, J,1/4W

Ref.No.	Part No.	Description
R610	ERDS2TJ152	C 1.5KOHM, J,1/4W
R612	ERDS2TJ472	C 4.7KOHM, J,1/4W
R613	ERDS2TJ471	C 470 OHM, J,1/4W
R614	EVND4AA00B52	CONTROL 500 OHMB
R615	ERDS2TJ391	C 390 OHM, J,1/4W
R616	ERDS2TJ471	C 470 OHM, J,1/4W
R617	ERDS2TJ103	C 10KOHM, J,1/4W
R618	ERDS2TJ331	C 330 OHM, J,1/4W
R619	ERDS2TJ331	C 330 OHM, J,1/4W
R620	ERDS2TJ331	C 330 OHM, J,1/4W
R621	ERDS2TJ102	C 1KOHM, J,1/4W
R622	ERDS2TJ102	C 1KOHM, J,1/4W
R623	ERDS2TJ102	C 1KOHM, J,1/4W
R624	ERDS2TJ244	C 240KOHM, J,1/4W
R625	ERDS2TJ102	C 1KOHM, J,1/4W
R626	ERDS2TJ102	C 1KOHM, J,1/4W
R627	ERDS2TJ102	C 1KOHM, J,1/4W
R628	ER0S2CKF5362	M53.6KOHM, F,1/4W
R629	ERDS2TJ105	C 1MOHM, J,1/4W
R632	ERDS2TJ332	C 3.3KOHM, J,1/4W
R633	ERDS2TJ332	C 3.3KOHM, J,1/4W
R641	ERD25TJ563	C 56KOHM, J,1/4W
R646	ERD25TJ330	C 33 OHM, J,1/4W
R648	ERDS2TJ820	C 82 OHM, J,1/4W
R649	ERDS2TJ125	C 1.2MOHM, J,1/4W
R651	ERDS2TJ222	C 2.2KOHM, J,1/4W
R652	ERDS2TJ472	C 4.7KOHM, J,1/4W
R653	EVND4AA00B53	CONTROL 5KOHMB
R654	ERDS2TJ222	C 2.2KOHM, J,1/4W
R655	ERDS2TJ102	C 1KOHM, J,1/4W
R660	ERDS2TJ471	C 470 OHM, J,1/4W
R665	ERDS2TJ911	C 910 OHM, J,1/4W
R666	ERDS2TJ102	C 1KOHM, J,1/4W
R671	ERDS2TJ102	C 1KOHM, J,1/4W
R672	ERD25TJ911	C 910 OHM, J,1/4W
R674	ERDS2TJ152	C 1.5KOHM, J,1/4W
R675	ERDS2TJ221	C 220 OHM, J,1/4W
R676	ERDS2TJ561	C 560 OHM, J,1/4W
R690	ERDS2TJ472	C 4.7KOHM, J,1/4W
R701	ERDS1FJ101	C 100 OHM, J,1/2W
R717	ERDS2TJ392	C 3.9KOHM, J,1/4W
R718	ERDS2TJ102	C 1KOHM, J,1/4W
R725	ERDS2TJ562	C 5.6KOHM, J,1/4W
R729	ERQ2CJP100S	F 10 OHM, J, 2W ⚠
R802	ERF15ZJ680	W 68 OHM, 15W
R803	ERG2ANJ563	M 56KOHM, J, 2W
R804	ERG1ANJ203	M 20KOHM, J, 1W
R805	ERG2ANJ473H	M 47KOHM, J, 2W
R806	ERG1ANJ103H	M 10KOHM, J, 1W
R807	ERX1ANJ6R8	M 6.8 OHM, J, 1W
R809	ERF15ZK4R7	W 4.7 OHM, 15W
R810	ERW2PKR18	W0.18 OHM, 2W
R812	ERDS2TJ331	C 330 OHM, J,1/4W
R813	ERDS2TJ622	C 6.2KOHM, J,1/4W
R814	ERDS2TJ101	C 100 OHM, J,1/4W
R815	ERDS1TJ682	C 6.8KOHM, J,1/2W

Ref.No.	Part No.	Description
R816	ERQ12HKR68	F0.68 OHM, K,1/2W ⚠
R819	ERDS2TJ102	C 1KOHM, J,1/4W
R821	ERD75TAJ825	C 8.2MOHM, J,3/4W ⚠
R822	ERQ2CKR33	F 0.33 OHM, K, 2W ⚠
R824	ERDS2TJ473	C 47KOHM, J,1/4W
R825	ERDS2TJ272	C 2.7KOHM, J,1/4W
R826	ERQ14AJ471P	F 470 OHM, J,1/4W ⚠
R828	ERG1ANJ103H	M 10KOHM, J, 1W
R829	ERDS1TJ822	C 8.2KOHM, J,1/2W
R830	ERDS2TJ473	C 47KOHM, J,1/4W
R831	ERDS2TJ182	C 1.8KOHM, J,1/4W
R833	ERQ14AJ220P	F 22 OHM, J,1/4W ⚠
R834	ERQ12AJ390	F 39 OHM, 1/2W ⚠
R837	ERDS2TJ332	C 3.3KOHM, J,1/4W
R838	ERDS2TJ124	C 120KOHM, J,1/4W
R840	ERDS2TJ101	C 100 OHM, J,1/4W
R841	ERX12SJR47	M0.47 OHM, 1/2W
R1102	ERDS2TJ223	C 22KOHM, J,1/4W
R1103	ERDS2TJ101	C 100 OHM, J,1/4W
R1104	ERDS2TJ101	C 100 OHM, J,1/4W
R1105	ERDS2TJ472	C 4.7KOHM, J,1/4W
R1106	ER0S2CKF1002	M 10KOHM, F,1/4W
R1107	ER0S2CKF1002	M 10KOHM, F,1/4W
R1108	ERD25TJ152	C 1.5KOHM, J,1/4W
R1109	ERDS2TJ562	C 5.6KOHM, J,1/4W
R1110	ERD25TJ152	C 1.5KOHM, J,1/4W
R1111	ERDS2TJ471	C 470 OHM, J,1/4W
R1113	ERDS2TJ122	C 1.2KOHM, J,1/4W
R1115	ERD25TJ222	C 2.2KOHM, J,1/4W
R1119	ERDS2TJ101	C 100 OHM, J,1/4W
R1120	ERDS2TJ104	C 100KOHM, J,1/4W
R1121	ERDS2TJ332	C 3.3KOHM, J,1/4W
R1122	ERDS2TJ332	C 3.3KOHM, J,1/4W
R1123	ERDS2TJ102	C 1KOHM, J,1/4W
R1124	ERDS2TJ102	C 1KOHM, J,1/4W
R1125	ERDS2TJ102	C 1KOHM, J,1/4W
R1126	ERDS2TJ101	C 100 OHM, J,1/4W
R1127	ERDS2TJ560	C 56 OHM, J,1/4W
R1128	ERDS2TJ560	C 56 OHM, J,1/4W
R1129	ERDS2TJ103	C 10KOHM, J,1/4W
R1130	ER025CKF3301	M 3.3KOHM, F,1/4W
R1131	ER0S2CKF3901	M 3.9KOHM, F,1/4W
R1133	ERDS2TJ123	C 12KOHM, J,1/4W
R1134	ERDS2TJ123	C 12KOHM, J,1/4W
R1135	ERDS2TJ101	C 100 OHM, J,1/4W
R1136	ERDS2TJ103	C 10KOHM, J,1/4W
R1138	ERDS2TJ105	C 1MOHM, J,1/4W
R1139	ERDS2TJ392	C 3.9KOHM, J,1/4W
R1140	ERDS2TJ101	C 100 OHM, J,1/4W
R1141	ERD25TJ101	C 100 OHM, J,1/4W
R1142	ERDS2TJ101	C 100 OHM, J,1/4W
R1143	ERD25TJ101	C 100 OHM, J,1/4W
R1144	ERDS2TJ123	C 12KOHM, J,1/4W
R1145	ERDS2TJ273	C 27KOHM, J,1/4W
R1146	ERDS2TJ222	C 2.2KOHM, J,1/4W
R1147	ERD25TJ101	C 100 OHM, J,1/4W

Ref.No.	Part No.	Description
R1148	ERD25TJ332	C 3.3KOHM, J,1/4W
R1149	ERDS2TJ563	C 56KOHM, J,1/4W
R1150	ERDS2TJ123	C 12KOHM, J,1/4W
R1151	ERDS2TJ472	C 4.7KOHM, J,1/4W
R1152	ERD25TJ101	C 100 OHM, J,1/4W
R1153	ERDS2TJ222	C 2.2KOHM, J,1/4W
R1154	ERDS2TJ273	C 27KOHM, J,1/4W
R1155	ERDS2TJ152	C 1.5KOHM, J,1/4W
R1156	ERDS2TJ123	C 12KOHM, J,1/4W
R1157	ERDS2TJ183	C 18KOHM, J,1/4W
R1158	ERDS2TJ822	C 8.2KOHM, J,1/4W
R1159	ERDS2TJ101	C 100 OHM, J,1/4W
R1160	ERDS2TJ101	C 100 OHM, J,1/4W
R1161	ERDS2TJ153	C 15KOHM, J,1/4W
R1162	ERDS2TJ272	C 2.7KOHM, J,1/4W
R1163	ERDS2TJ123	C 12KOHM, J,1/4W
R1164	ERDS2TJ103	C 10KOHM, J,1/4W
R1165	ERDS2TJ101	C 100 OHM, J,1/4W
R1166	ERD25TJ473	C 47KOHM, J,1/4W
R1167	ERDS2TJ472	C 4.7KOHM, J,1/4W
R1168	ERDS2TJ472	C 4.7KOHM, J,1/4W
R1170	ERDS2TJ272	C 2.7KOHM, J,1/4W
R1172	ERDS2TJ123	C 12KOHM, J,1/4W
R1175	ERDS2TJ101	C 100 OHM, J,1/4W
R1176	ERDS2TJ103	C 10KOHM, J,1/4W
R1184	ERDS2TJ222	C 2.2KOHM, J,1/4W
R1185	ERDS2TJ222	C 2.2KOHM, J,1/4W
R1186	ERDS2TJ332	C 3.3KOHM, J,1/4W
R1187	ERDS2TJ512	C 5.1KOHM, J,1/4W
R1189	ER0S2CKF3012	M30.1KOHM, F,1/4W
R1190	ERDS2TJ222	C 2.2KOHM, J,1/4W
R1191	ERDS2TJ222	C 2.2KOHM, J,1/4W
R1192	ERDS2TJ332	C 3.3KOHM, J,1/4W
R1193	ERDS2TJ512	C 5.1KOHM, J,1/4W
R1194	ERD25TJ912	C 9.1KOHM, J,1/4W
R1199	ERDS2TJ103	C 10KOHM, J,1/4W
R1202	ERDS2TJ102	C 1KOHM, J,1/4W
R1203	ERDS2TJ103	C 10KOHM, J,1/4W
R1204	ERDS2TJ470	C 47 OHM, J,1/4W
R1210	ERDS2TJ821	C 820 OHM, J,1/4W
R1211	ERDS2TJ102	C 1KOHM, J,1/4W
R1212	ERDS2TJ182	C 1.8KOHM, J,1/4W
R2301	ERDS2TJ101	C 100 OHM, J,1/4W
R2302	ERDS2TJ101	C 100 OHM, J,1/4W
R2303	ERDS2TJ101	C 100 OHM, J,1/4W
R2304	ERDS2TJ101	C 100 OHM, J,1/4W
R2305	ERDS2TJ824	C 820KOHM, J,1/4W
R2306	ERDS2TJ332	C 3.3KOHM, J,1/4W
R2307	ERDS2TJ102	C 1KOHM, J,1/4W
R2308	ERDS2TJ104	C 100KOHM, J,1/4W
R2309	ERDS2TJ822	C 8.2KOHM, J,1/4W
R2310	ERDS2TJ102	C 1KOHM, J,1/4W
R2311	ERDS1TJ2R2	C 2.2 OHM, J,1/2W
R2312	ERDS1TJ2R2	C 2.2 OHM, J,1/2W
R2313	ERDS2TJ123	C 12KOHM, J,1/4W
R2314	ERDS2TJ392	C 3.9KOHM, J,1/4W

TX–25V50T

Ref.No.	Part No.	Description
R2315	ERDS2TJ392	C 3.9KOHM, J,1/4W
R2316	ERDS2TJ102	C 1KOHM, J,1/4W
R2317	ERDS2TJ102	C 1KOHM, J,1/4W
R2318	ERDS2TJ101	C 100 OHM, J,1/4W
R2319	ERDS2TJ101	C 100 OHM, J,1/4W
R2320	ERDS2TJ101	C 100 OHM, J,1/4W
R2321	ERDS2TJ392	C 3.9KOHM, J,1/4W
R2322	ERDS2TJ392	C 3.9KOHM, J,1/4W
R2323	ERDS2TJ102	C 1KOHM, J,1/4W
R2326	ERD25TJ101	C 100 OHM, J,1/4W
R2327	ERDS2TJ101	C 100 OHM, J,1/4W
R2331	ERDS2TJ104	C 100KOHM, J,1/4W
R2332	ERDS2TJ472	C 4.7KOHM, J,1/4W
R2333	ERQ2CJ1R0	F 1 OHM, J, 2W ⚠
R2334	ERDS2TJ122	C 1.2KOHM, J,1/4W
R2335	ERDS2TJ122	C 1.2KOHM, J,1/4W
R2336	ER0S2CKF9531	M9.53KOHM, F,1/4W
R2339	ER0S2CKF5101	M 5.1KOHM, F,1/4W
R2349	ERDS2TJ821	C 820 OHM, J,1/4W
R2350	ERDS2TJ821	C 820 OHM, J,1/4W
R2351	ERDS2TJ104	C 100KOHM, J,1/4W
R2352	ERDS2TJ104	C 100KOHM, J,1/4W
R2353	ERDS2TJ473	C 47KOHM, J,1/4W
R2354	ERDS2TJ473	C 47KOHM, J,1/4W
R2389	ERDS2TJ103	C 10KOHM, J,1/4W
R2390	ERDS2TJ103	C 10KOHM, J,1/4W
R2819	ERDS2TJ331	C 330 OHM, J,1/4W
R2820	ERDS2TJ331	C 330 OHM, J,1/4W
R3001	ERDS2TJ102	C 1KOHM, J,1/4W
R3002	ERDS2TJ184	C 180KOHM, J,1/4W
R3003	ERDS2TJ102	C 1KOHM, J,1/4W
R3004	ERDS2TJ184	C 180KOHM, J,1/4W
R3005	ERDS2TJ750	C 75 OHM, J,1/4W
R3006	ERDS2TJ750	C 75 OHM, J,1/4W
R3007	ERDS2TJ331	C 330 OHM, J,1/4W
R3008	ERDS2TJ243	C 24KOHM, J,1/4W
R3009	ERDS2TJ273	C 27KOHM, J,1/4W
R3010	ERDS2TJ750	C 75 OHM, J,1/4W
R3012	ERDS2TJ102	C 1KOHM, J,1/4W
R3013	ERDS2TJ184	C 180KOHM, J,1/4W
R3014	ERDS2TJ102	C 1KOHM, J,1/4W
R3015	ERDS2TJ184	C 180KOHM, J,1/4W
R3020	ERDS2TJ102	C 1KOHM, J,1/4W
R3025	ERDS2TJ101	C 100 OHM, J,1/4W
R3026	ERDS2TJ102	C 1KOHM, J,1/4W
R3028	ERDS2TJ472	C 4.7KOHM, J,1/4W
R3029	ERDS2TJ223	C 22KOHM, J,1/4W
R3030	ERDS2TJ223	C 22KOHM, J,1/4W
R3031	ERDS2TJ101	C 100 OHM, J,1/4W
R3034	ERD25TJ101	C 100 OHM, J,1/4W
R3038	ERD25TJ223	C 22KOHM, J,1/4W
R3039	ERDS2TJ223	C 22KOHM, J,1/4W
R3044	ERDS2TJ273	C 27KOHM, J,1/4W
R3046	ERDS2TJ103	C 10KOHM, J,1/4W
R3049	ERDS2TJ103	C 10KOHM, J,1/4W
R3051	ERDS2TJ102	C 1KOHM, J,1/4W

Ref.No.	Part No.	Description
R3052	ERDS2TJ102	C 1KOHM, J,1/4W
R3053	ERDS2TJ102	C 1KOHM, J,1/4W
R3054	ERDS2TJ391	C 390 OHM, J,1/4W
R3055	ERDS2TJ103	C 10KOHM, J,1/4W
R3056	ERDS2TJ104	C 100KOHM, J,1/4W
R3057	ERDS2TJ101	C 100 OHM, J,1/4W
R3060	ERDS2TJ104	C 100KOHM, J,1/4W
R3061	ERDS2TJ153	C 15KOHM, J,1/4W
R3063	ERDS2TJ104	C 100KOHM, J,1/4W
R3064	ERDS2TJ101	C 100 OHM, J,1/4W
R3065	ERDS2TJ102	C 1KOHM, J,1/4W
R3066	ERDS2TJ562	C 5.6KOHM, J,1/4W
R3067	ERDS2TJ101	C 100 OHM, J,1/4W
R3068	ERDS2TJ102	C 1KOHM, J,1/4W
R3069	ERD25FJ100	C 10 OHM, J,1/4W
R3070	ERDS2TJ221	C 220 OHM, J,1/4W
R3071	ERDS2TJ680	C 68 OHM, J,1/4W
R3072	ERDS2TJ221	C 220 OHM, J,1/4W
R3073	ERDS2TJ102	C 1KOHM, J,1/4W
R3074	ERDS2TJ121	C 120 OHM, J,1/4W
R3075	ERDS2TJ102	C 1KOHM, J,1/4W
R3076	ERDS2TJ103	C 10KOHM, J,1/4W
R3077	ERDS2TJ182	C 1.8KOHM, J,1/4W
R3078	ERDS2TJ472	C 4.7KOHM, J,1/4W
R3079	ERDS2TJ271	C 270 OHM, J,1/4W
R3080	ERDS2TJ152	C 1.5KOHM, J,1/4W
R3081	ERDS2TJ101	C 100 OHM, J,1/4W
R3083	ERDS2TJ103	C 10KOHM, J,1/4W
R3084	ERDS2TJ103	C 10KOHM, J,1/4W
R3085	ERDS2TJ103	C 10KOHM, J,1/4W
R3086	ERDS2TJ102	C 1KOHM, J,1/4W
R3087	ERDS2TJ102	C 1KOHM, J,1/4W
R3089	ERDS2TJ331	C 330 OHM, J,1/4W
R3090	ERDS2TJ102	C 1KOHM, J,1/4W
R3091	ERDS2TJ103	C 10KOHM, J,1/4W
R3501	ERJ8GCYJ221	M 220 OHM, J,1/8W
R3502	ERJ6GEYJ392	M 3.9KOHM,J,1/10W
R3503	ERJ6GEYJ471	M 470 OHM,J,1/10W
R3504	ERJ6GEYJ822	M 8.2KOHM,J,1/10W
R3505	ERJ8GCYJ102	M 1KOHM, J,1/8W
R3506	ERJ6GEYJ103	M 10KOHM,J,1/10W
R3507	ERJ8GCYJ102	M 1KOHM, J,1/8W
R3508	ERJ6GEYJ103	M 10KOHM,J,1/10W
R3509	ERJ6GEYJ103	M 10KOHM,J,1/10W
R3510	ERJ8GCYJ102	M 1KOHM, J,1/8W
R3511	ERJ8GCYJ102	M 1KOHM, J,1/8W
R3512	ERJ6GEYJ103	M 10KOHM,J,1/10W
R3513	ERJ6GEYJ223	M 22KOHM,J,1/10W
R3514	EVND1AA00B24	CONTROL 20KOHMB
R3515	ERJ6GEYJ392	M 3.9KOHM,J,1/10W
R3516	ERJ6GEYJ153	M 15KOHM,J,1/10W
R3519	ERJ6GEYJ103	M 10KOHM,J,1/10W
R3522	ERJ6GEYJ273	M 27KOHM,J,1/10W
R3525	ERJ6GEYJ332	M 3.3KOHM,J,1/10W
R3528	ERJ8GCYJ561	M 560 OHM, J,1/8W
R3529	ERJ8GCYJ561	M 560 OHM, J,1/8W

Ref.No.	Part No.	Description
R3530	ERQ14AJ100P	F 10 OHM, J,1/4W ⚠
R3532	ERJ6GEYJ823	M 82KOHM,J,1/10W
R3533	ERJ6GEYJ182	M 1.8KOHM,J,1/10W
R3534	ERJ6GEYJ750	M 75 OHM,J,1/10W
R3535	ERJ6GEYJ750	M 75 OHM,J,1/10W
R3536	ERJ6GEYJ750	M 75 OHM,J,1/10W
R3538	ERJ6GEYJ103	M 10KOHM,J,1/10W
R3539	ERJ6GEYJ101	M 100 OHM,J,1/10W
R3540	ERJ6GEYJ101	M 100 OHM,J,1/10W
R3541	ERJ6GEYJ101	M 100 OHM,J,1/10W
R3542	ERJ6GEYJ101	M 100 OHM,J,1/10W
R3543	ERJ6GEYJ472	M 4.7KOHM,J,1/10W
R3544	ERJ6GEYJ101	M 100 OHM,J,1/10W
R3545	ERJ6GEYJ101	M 100 OHM,J,1/10W
R3546	ERJ6GEYJ101	M 100 OHM,J,1/10W
R3552	ERJ6GEYJ101	M 100 OHM,J,1/10W
R3553	ERJ6GEYJ105	M 1MOHM,J,1/10W
R3555	ERJ6GEYJ101	M 100 OHM,J,1/10W
R3557	ERJ6GEYJ103	M 10KOHM,J,1/10W
R3558	ERJ6GEYJ101	M 100 OHM,J,1/10W
R3559	ERJ8GCYJ102	M 1KOHM, J,1/8W
R3560	ERJ6GEYJ561	M 560 OHM,J,1/10W
R3561	ERJ6GEYJ392	M 3.9KOHM,J,1/10W
R3562	ERJ6GEYJ122	M 1.2KOHM,J,1/10W
R3563	ERJ6GEYJ103	M 10KOHM,J,1/10W
R3567	ERJ6GEYJ472	M 4.7KOHM,J,1/10W
R3568	ERJ6GEYJ822	M 8.2KOHM,J,1/10W
R3569	ERJ6GEYJ153	M 15KOHM,J,1/10W
R3570	ERJ6GEYJ223	M 22KOHM,J,1/10W
R3571	ERJ6GEYJ101	M 100 OHM,J,1/10W
R3572	ERJ6GEYJ101	M 100 OHM,J,1/10W
R3573	ERJ8GCYJ331	M 330 OHM, J,1/8W
R3574	ERJ8GCYJ331	M 330 OHM, J,1/8W
R3575	ERJ6GEYJ103	M 10KOHM,J,1/10W
R3580	ERJ6GEYJ101	M 100 OHM,J,1/10W
R3582	ERJ6GEYJ103	M 10KOHM,J,1/10W
R3584	ERJ6GEYJ473	M 47KOHM,J,1/10W
R3585	ERJ6GEYJ473	M 47KOHM,J,1/10W
R3586	ERJ6GEYJ472	M 4.7KOHM,J,1/10W
R3592	ERJ6GEYJ472	M 4.7KOHM,J,1/10W
R3593	ERJ6GEYJ222	M 2.2KOHM,J,1/10W
R3594	ERJ6GEYJ392	M 3.9KOHM,J,1/10W
R3595	ERJ6GEYJ222	M 2.2KOHM,J,1/10W
R3596	ERJ6GEYJ222	M 2.2KOHM,J,1/10W
R3597	ERJ6GEYJ103	M 10KOHM,J,1/10W
R3598	ERJ6GEYJ562	M 5.6KOHM,J,1/10W
R3600	ERJ6GEYJ102	M 1KOHM,J,1/10W
	CAPACITORS	
C1	ECEA0GKA101	E 100UF, 4V
C2	ECUX1E104ZFG	C 0.1UF, Z, 25V
C3	ECUX1H471JCG	C 470PF, J, 50V
C4	ECUX1H471JCG	C 470PF, J, 50V
C101	ECKF1H103ZF	C 0.01UF, Z, 50V
C102	ECEA1CU470	E 47UF, 16V
C103	ECQV1H334JZ	P 0.33UF, J, 50V
C104	ECKF1H103ZF	C 0.01UF, Z, 50V

Ref.No.	Part No.	Description
C105	TCBA1E103ZF	C 0.01UF, Z, 25V
C106	ECEA1CU471	E 470UF, 16V
C107	ECKF1H103ZF	C 0.01UF, Z, 50V
C109	ECKF1H103ZF	C 0.01UF, Z, 50V
C110	ECKF1H103ZF	C 0.01UF, Z, 50V
C111	ECEA1CFS470	E 47UF, 16V
C112	ECEA1HFS3R3	E 3.3UF, 50V
C113	ECEA1HFSR47	E 0.47UF, 50V
C114	ECEA1HN010S	E 1UF, 50V
C115	ECKF1H103ZF	C 0.01UF, Z, 50V
C116	ECEA1CU470	E 47UF, 16V
C117	ECCF1H100DC	C 10PF, D, 50V
C118	ECKF1H103ZF	C 0.01UF, Z, 50V
C120	ECEA1HFSR47	E 0.47UF, 50V
C121	ECEA1CU100	E 10UF, 16V
C122	ECEA1HFSR47	E 0.47UF, 50V
C123	ECEA1CU330	E 33UF, 16V
C124	ECKF1H103ZF	C 0.01UF, Z, 50V
C125	ECCF1H180JC	C 18PF, J, 50V
C126	ECKF1H103ZF	C 0.01UF, Z, 50V
C128	ECCF1H120JC	C 12PF, J, 50V
C130	ECCF1H080DC	C 8PF, D, 50V
C131	ECCF1H080DC	C 8PF, D, 50V
C132	ECCF1H270JC	C 27PF, J, 50V
C133	ECCF1H070DC	C 7PF, D, 50V
C134	ECQB1H473JF	P 0.047UF, J, 50V
C136	ECCF1H180J	C 18PF, J, 50V
C137	ECCF1H470JC	C 47PF, J, 50V
C138	ECCF1H220J	C 22PF, J, 50V
C139	ECKF1H103ZF	C 0.01UF, Z, 50V
C140	ECKF1H103ZF	C 0.01UF, Z, 50V
C141	ECQV1H104JZ	P 0.1UF, J, 50V
C142	ECEA1CU470	E 47UF, 16V
C143	TCBA1E103ZF	C 0.01UF, Z, 25V
C145	ECQB1H473JF	P 0.047UF, J, 50V
C147	ECKF1H121KB	C 120PF, K, 50V
C148	ECKF1H103ZF	C 0.01UF, Z, 50V
C150	ECCF1H820J	C 82PF, J, 50V
C151	ECEA0JU221	E 220UF, 6.3V
C155	ECEA1HU330	E 33UF, 50V
C156	ECQV1H474JZ	P 0.47UF, J, 50V
C157	ECQV1H334JZ	P 0.33UF, J, 50V
C161	ECEA1CU100	E 10UF, 16V
C162	ECKF1H103ZF	C 0.01UF, Z, 50V
C166	ECKF1H103ZF	C 0.01UF, Z, 50V
C167	ECEA0JU471	E 470UF, 6.3V
C168	ECQV1H273JZ	P 0.027UF, J, 50V
C169	ECEA1CKN100	E 10UF, 16V
C203	ECCF1H151J	C 150PF, J, 50V
C212	ECCF1H180JC	C 18PF, J, 50V
C240	ECCF1H121JP	C 120PF, J, 50V
C250	ECCF1H560J	C 56PF, J, 50V
C302	ECKF1H103ZF	C 0.01UF, Z, 50V
C303	ECEA1HUR33	E 0.33UF, 50V
C304	ECEA1CN330S	E 33UF, 16V
C305	ECEA1HU4R7	E 4.7UF, 50V

TX-25V50T

Ref.No.	Part No.	Description
C319	ECEA1CN470S	E 47UF, 16V
C351	ECKD3D102KBN	C 1000PF, K, 2KV
C352	ECEA1HKN010	E 1UF, 50V
C356	ECEA1HGE100	E 10UF, 50V
C360	ECEA1CKA100	E 10UF, 16V
C361	ECEA1CU221	E 220UF, 16V
C362	ECEA2EGE100	E 10UF, 250V
C365	ECQB1H183KF	P 0.018UF, K, 50V
C370	ECCF1H331J	C 330PF, J, 50V
C371	ECCF1H271J	C 270PF, J, 50V
C372	ECCF1H221J	C 220PF, J, 50V
C410	ECQB1H683KF	P 0.068UF, K, 50V
C411	ECKF1H333ZF	C 0.033UF, Z, 50V
C438	ECEA1CGE471	E 470UF, 16V
C439	ECQB1H183JF	P 0.018UF, J, 50V
C440	ECSF1EE225V	T 2.2UF, 25V
C441	ECSF1EE335V	T 3.3UF, 25V
C442	ECEA1CGE471	E 470UF, 16V
C452	ECEA1AGE330	E 33UF, 10V
C454	ECKD2H182KB2	C 1800PF, K,500V
C455	ECKF1H102KB	C 1000PF, K, 50V
C456	ECQV1H224JZ	P 0.22UF, J, 50V
C457	ECQE1224KF	P 0.22UF, K,100V
C458	ECEA1VGE101	E 100UF, 35V
C459	ECEA1VGE102	E 1000UF, 35V
C460	ECQB1123KF	P 0.012UF, K,100V
C461	ECEA1EGE332	E 3300UF, 25V
C462	ECEA1HGE4R7	E 4.7UF, 50V
C480	ECQV1H224JZ	P 0.22UF, J, 50V
C481	ECQV1H104JZ	P 0.1UF, J, 50V
C501	ECKD3D102JBP	C 1000PF, J, 2KV
C502	ECQB1H223JF	P 0.022UF, J, 50V
C503	ECCF1H221JU	C 220PF, J, 50V
C505	ECEA1HU010	E 1UF, 50V
C506	ECQB1H183KF	P 0.018UF, K, 50V
C507	ECEA1HGE010	E 1UF, 50V
C508	ECEA1AGE221	E 220UF, 10V
C509	ECKD3D681JBP	P 680PF, J, 2KV
C510	ECQB1H473JF	P 0.047UF, J, 50V
C511	ECWH12H153JR	P0.015UF, J,1.2KV
C512	ECKD3D182JBP	C 1800PF, J, 2KV
C513	ECEA1VGE471	E 470UF, 35V
C514	ECKDHT471KB	C 470PF, 500V
C515	ECKD3D102JBP	C 1000PF, J, 2KV
C516	ECQB1H682KF	P 6800PF, K, 50V
C518	ECQF4333JZ	P 0.033UF, J,400V
C519	ECEA2CN010S	E 1UF, 160V
C520	ECEA2EU100	E 10UF, 250V
C521	ECKD2H821KB2	C 820PF, K,500V
C522	ECWF2H474JNY	P 0.47UF, J,200V
C525	ECKDHT222KB	C 2200PF, K,500V
C526	ECEA1JGE100	E 10UF, 63V
C527	ECKDHT222KB	C 2200PF, K,500V
C529	ECQB1H103JF	P 0.01UF, 50V
C530	ECQE2224KS	P 0.22UF, K,250V
C535	ECKD2H821KB2	C 820PF, K,500V

Ref.No.	Part No.	Description
C538	ECQB1H823JF	P 0.082UF, J, 50V
C550	ECEA1HU2R2	E 2.2UF, 50V
C551	ECEA1HU100	E 10UF, 50V
C561	ECEA1CU220	E 22UF, 16V
C593	ECEA1HU220	E 22UF, 50V
C602	ECKF1H103ZF	C 0.01UF, Z, 50V
C603	ECEA1AU220	E 22UF, 10V
C606	ECKF1H103ZF	C 0.01UF, Z, 50V
C607	ECKF1H103ZF	C 0.01UF, Z, 50V
C608	ECKF1H103ZF	C 0.01UF, Z, 50V
C609	ECKF1H103ZF	C 0.01UF, Z, 50V
C610	ECEA0JN330S	E 33UF, 6.3V
C615	ECKF1H103ZF	C 0.01UF, Z, 50V
C616	ECKF1H103ZF	C 0.01UF, Z, 50V
C619	ECCF1H100DC	C 10PF, D, 50V
C620	ECQB1H563JF	P 0.056UF, J, 50V
C621	ECCF1H150JC	C 15PF, J, 50V
C622	ECEA1HU2R2	E 2.2UF, 50V
C623	ECEA1HU2R2	E 2.2UF, 50V
C624	ECEA1CU101	E 100UF, 16V
C625	ECKF1H103ZF	C 0.01UF, Z, 50V
C627	ECEA0JN330S	E 33UF, 6.3V
C636	ECKF1H472KB	C 4700PF, K, 50V
C637	ECCF1H330J	C 33PF, J, 50V
C638	ECCF1H330J	C 33PF, J, 50V
C639	ECCF1H330J	C 33PF, J, 50V
C640	ECKF1H103ZF	C 0.01UF, Z, 50V
C641	ECQV1H104JZ	P 0.1UF, J, 50V
C642	ECEA1CU101	E 100UF, 16V
C643	ECKF1H103ZF	C 0.01UF, Z, 50V
C644	ECKF1H103ZF	C 0.01UF, Z, 50V
C645	ECQV1H474JZ	P 0.47UF, J, 50V
C646	ECEA1CU101	E 100UF, 16V
C647	ECCF1H102J	C 1000PF, J, 50V
C648	ECKF1H103ZF	C 0.01UF, Z, 50V
C649	ECEA1HU010	E 1UF, 50V
C651	ECKF1H103ZF	C 0.01UF, Z, 50V
C653	ECCF1H560J	C 56PF, J, 50V
C654	ECQV1H104JZ	P 0.1UF, J, 50V
C655	ECQV1H104JZ	P 0.1UF, J, 50V
C656	ECCF1H271JC	C 270PF, J, 50V
C657	ECEA1HUR33	E 0.33UF, 50V
C658	ECCF1H330JC	C 33PF, J, 50V
C659	ECKF1H561KB	C 560PF, K, 50V
C665	ECCF1H330JC	C 33PF, J, 50V
C667	ECCF1H331JP	C 330PF, J, 50V
C668	ECEA0JU101	E 100UF, 6.3V
C669	ECKF1H103ZF	C 0.01UF, Z, 50V
C671	ECKF1H561KB	C 560PF, K, 50V
C673	ECCF1H151JC	C 150PF, J, 50V
C674	ECCF1H221JC	C 220PF, J, 50V
C690	ECEA1HN2R2S	E 2.2UF, 50V
C701	ECEA1HW4R7S	E 4.7UF, 50V
C702	ECEA1HGE471	E 470UF, 50V
C801	ECKDNS471MBJ	C 470PF, M, ⚠
C802	ECQU2A154MN	P 0.15UF, M,250V ⚠

Ref.No.	Part No.	Description
C803	ECQU2A154MN	P 0.15UF, M,250V ⚠
C805	ECKD2H472PU	C 4700PF, P,500V
C806	ECKD2H472PU	C 4700PF, P,500V
C807	ECKD2H472PU	C 4700PF, P,500V
C808	ECKD2H472PU	C 4700PF, P,500V
C809	ECES2TH471YL	E 470UF, 385V
C810	ECKD3D182KBN	C 1800PF, K, 2KV
C812	ECA1EFQ331	E 330UF, 25V
C815	EC0S2DA471BB	E 470UF, 200V
C816	ECA1EFQ152L	E 1500UF, 25V
C817	EC0S2DG221E	E 220UF, 200V
C818	ECEA0JGE221	E 220UF, 6.3V
C819	ECA1EFQ102	E 1000UF, 25V
C820	ECEA1VGE221	E 220UF, 35V
C821	ECKD3A182KBP	C 1800PF, K, 1KV
C822	ECKD2H102KB2	C 1000PF, K,500V
C823	ECKDHT122KB	C 1200PF, 500V
C824	ECKDHT102KB	C 1000PF, 500V
C825	ECKDNS222MEJ	C 2200PF, M, ⚠
C826	ECEA0JGE101	E 100UF, 6.3V
C827	ECEA1EGE101	E 100UF, 25V
C828	ECEA1CGE102	E 1000UF, 16V
C829	ECEA1CGE101	E 100UF, 16V
C830	ECEA0JGE102	E 1000UF, 6.3V
C831	ECKD2H152KB2	C 1500PF, K,500V
C832	ECEA2AFE220	E 22UF, 100V
C834	ECKD3D102JBN	C 1000PF, J, 2KV
C835	ECEA2AFE220	E 22UF, 100V
C836	ECA1VFQ331L	E 330UF, 35V
C837	ECKD2H102KB2	C 1000PF, K,500V
C839	ECKD3D471KBN	C 470PF, K, 2KV
C840	ECQV1H104JZ	P 0.1UF, J, 50V
C841	ECQB1H473JF	P 0.047UF, J, 50V
C844	ECKD3A102KBN	C 100PF, K, 1KV
C845	ECKDNS471MBJ	C 470PF, M, ⚠
C848	ECKD3D681JBN	C 680PF, J, 2KV
C849	ECQV1H105JZ	P 1UF, J, 50V
C1101	ECCF1H820J	C 82PF, J, 50V
C1102	ECKF1H103ZF	C 0.01UF, Z, 50V
C1103	ECKF1H103ZF	C 0.01UF, Z, 50V
C1104	ECKF1H561KB	C 560PF, K, 50V
C1105	ECCF1H330JP	C 33PF, J, 50V
C1106	ECCF1H330JP	C 33PF, J, 50V
C1107	ECEA0JU101	E 100UF, 6.3V
C1108	ECKF1H101KB	C 100PF, K, 50V
C1118	ECKF1H101KB	C 100PF, K, 50V
C1119	ECEA0JU101	E 100UF, 6.3V
C1121	ECEA1HU2R2	E 2.2UF, 50V
C1124	ECKF1H221KB	C 220PF, K, 50V
C1126	ECKF1H103ZF	C 0.01UF, Z, 50V
C1127	ECEA1CU100	E 10UF, 16V
C1128	ECKF1H101KB	C 100PF, K, 50V
C1129	ECKF1H103ZF	C 0.01UF, Z, 50V
C1130	ECEA0JU222	E 2200UF, 6.3V
C1134	ECKF1H221KB	C 220PF, K, 50V
C1135	ECEA0JGE471	E 470UF, 6.3V

Ref.No.	Part No.	Description
C1136	ECCF1H101J	C 100PF, J, 50V
C1137	ECQB1H223KF	P 0.022UF, K, 50V
C1144	ECEA1CU220	E 22UF, 16V
C1145	ECKF1H103ZF	C 0.01UF, Z, 50V
C1163	ECKF1H103ZF	C 0.01UF, Z, 50V
C1166	ECEA1CU100	E 10UF, 16V
C1167	ECEA1HU220	E 22UF, 50V
C1172	ECKF1H103ZF	C 0.01UF, Z, 50V
C1177	ECKF1H561KB	C 560PF, K, 50V
C1178	ECCF1H101JC	C 100PF, J, 50V
C1179	ECCF1H101J	C 100PF, J, 50V
C1180	ECKF1H151KB	C 150PF, K, 50V
C1201	ECEA0JKS470	E 47UF, 6.3V
C2301	ECEA1HN2R2S	E 2.2UF, 50V
C2302	ECEA1HN2R2S	E 2.2UF, 50V
C2303	ECEA1CU470	E 47UF, 16V
C2304	ECEA1HU010	E 1UF, 50V
C2305	ECQB1H823KF	P 0.082UF, K, 50V
C2306	ECEA1CU100	E 10UF, 16V
C2307	ECQV1H104JZ	P 0.1UF, J, 50V
C2308	ECQB1H222KF	P 2200PF, K, 50V
C2309	ECQB1H223KF	P 0.022UF, K, 50V
C2310	ECQB1H223KF	P 0.022UF, K, 50V
C2311	ECEA1HN2R2S	E 2.2UF, 50V
C2312	ECEA1HN2R2S	E 2.2UF, 50V
C2313	ECEA1EGE102	E 1000UF, 25V
C2314	ECEA1HN2R2S	E 2.2UF, 50V
C2315	ECEA1CU100	E 10UF, 16V
C2316	ECEA1HU100	E 10UF, 50V
C2317	ECEA1EGE102	E 1000UF, 25V
C2318	ECEA1CU470	E 47UF, 16V
C2319	ECEA1CU100	E 10UF, 16V
C2320	ECEA1HU101	E 100UF, 50V
C2321	ECEA1HU101	E 100UF, 50V
C2322	ECEA1HU101	E 100UF, 50V
C2323	ECEA1EN470S	E 47UF, 25V
C2324	ECKF1H103ZF	C 0.01UF, Z, 50V
C2325	ECQB1H473KF	P 0.047UF, K, 50V
C2326	ECKF1H103ZF	C 0.01UF, Z, 50V
C2327	ECEA1CU100	E 10UF, 16V
C2328	ECQB1H473KF	P 0.047UF, K, 50V
C2329	ECKF1H223ZF	C 0.022UF, Z, 50V
C2330	ECKF1H223ZF	C 0.022UF, Z, 50V
C2331	ECEA1HUR33	E 0.33UF, 50V
C2332	ECEA1HUR33	E 0.33UF, 50V
C2333	ECEA1HU010	E 1UF, 50V
C2334	ECEA1EN470S	E 47UF, 25V
C2335	ECEA1HU010	E 1UF, 50V
C2336	ECEA1EGE102	E 1000UF, 25V
C2338	ECEA1HU101	E 100UF, 50V
C2339	ECEA1HU010	E 1UF, 50V
C2340	ECEA1CU100	E 10UF, 16V
C2341	ECEA1CU100	E 10UF, 16V
C2342	ECKF1H103ZF	C 0.01UF, Z, 50V
C2343	ECQB1H473KF	P 0.047UF, K, 50V
C2344	ECQB1H473KF	P 0.047UF, K, 50V

TX-25V50T

Ref.No.	Part No.	Description
C2345	ECEA1HU100	E 10UF, 50V
C2346	ECEA1CU100	E 10UF, 16V
C2347	ECEA1HN2R2S	E 2.2UF, 50V
C2348	ECQB1H473KF	P 0.047UF, K, 50V
C2349	ECQB1H473KF	P 0.047UF, K, 50V
C3001	ECKF1H103ZF	C 0.01UF, Z, 50V
C3004	ECEA1HU010	E 1UF, 50V
C3005	ECEA1HU010	E 1UF, 50V
C3006	ECEA1HN010S	E 1UF, 50V
C3007	ECEA1HU010	E 1UF, 50V
C3009	ECEA1HU010	E 1UF, 50V
C3011	ECEA1CU101	E 100UF, 16V
C3012	ECEA1CN100S	E 10UF, 16V
C3013	ECEA1CU220	E 22UF, 16V
C3015	ECEA1CU220	E 22UF, 16V
C3017	ECKF1H103ZF	C 0.01UF, Z, 50V
C3018	ECEA1HU010	E 1UF, 50V
C3020	ECEA1HU010	E 1UF, 50V
C3021	ECEA1CU101	E 100UF, 16V
C3022	ECEA1AU471	E 470UF, 10V
C3023	ECEA1HN010S	E 1UF, 50V
C3024	ECKF1H103ZF	C 0.01UF, Z, 50V
C3037	ECEA1HU010	E 1UF, 50V
C3061	ECCF1H560JC	C 56PF, J, 50V
C3062	ECKF1H103ZF	C 0.01UF, Z, 50V
C3069	ECKF1H471KB	C 470PF, K, 50V
C3070	ECEA1CU100	E 10UF, 16V
C3071	ECEA1CN470S	E 47UF, 16V
C3084	ECKF1H103ZF	C 0.01UF, Z, 50V
C3085	ECKF1H103ZF	C 0.01UF, Z, 50V
C3086	ECKF1H101KB	C 100PF, K, 50V
C3111	ECKF1H102KB	C 1000PF, K, 50V
C3112	ECKF1H102KB	C 1000PF, K, 50V
C3113	ECKF1H102KB	C 1000PF, K, 50V
C3114	ECKF1H102KB	C 1000PF, K, 50V
C3117	ECKF1H102KB	C 1000PF, K, 50V
C3118	ECKF1H102KB	C 1000PF, K, 50V
C3502	ECQV1H104JZ	P 0.1UF, J, 50V
C3503	ECQV1H104JZ	P 0.1UF, J, 50V
C3505	ECUX1H104ZFW	C 0.1UF, Z, 50V
C3518	ECUX1H103ZFX	C 0.01UF, Z, 50V
C3522	ECUX1H102JCX	C 1000PF, J, 50V
C3524	ECUX1H103ZFX	C 0.01UF, Z, 50V
C3525	ECEA1CKA470	E 47UF, 16V
C3526	ECUX1H103ZFX	C 0.01UF, Z, 50V
C3532	ECQB1H223JF	P 0.022UF, J, 50V
C3533	ECQV1H104JZ	P 0.1UF, J, 50V
C3534	ECA0JM471	E 470UF, 6.3V
C3539	ECUX1H101JCX	C 100PF, J, 50V
C3540	ECUX1H101JCX	C 100PF, J, 50V
C3541	ECUX1H103ZFX	C 0.01UF, Z, 50V
C3542	ECEA1CU100	E 10UF, 16V
C3544	ECUX1H150JCX	C 15PF, J, 50V
C3545	ECUX1H270JCX	C 27PF, J, 50V
C3546	ECUX1H103ZFX	C 0.01UF, Z, 50V
C3548	ECEA0JKA101	E 100UF, 6.3V

Ref.No.	Part No.	Description
C3550	ECEA1HKN010	E 1UF, 50V
C3552	ECUX1H103ZFX	C 0.01UF, Z, 50V
C3553	ECA1CM221	E 220UF, 16V
C3554	ECUX1H100FCN	C 10PF, F, 50V
C3555	ECEA1CKN330	E 33UF, 16V
C3556	ECUX1H100FCN	C 10PF, F, 50V
C3557	ECUX1H330JX	C 33PF, J, 50V
C3558	ECUX1H680JCX	C 68PF, J, 50V
C3559	ECUX1H470JRX	C 47PF, J, 50V
C3561	ECEA1HKA010	E 1UF, 50V
C3565	ECUX1H100FCN	C 10PF, F, 50V
C3566	ECUX1H821KBX	C 820PF, K, 50V
C3567	ECUX1H821KBX	C 820PF, K, 50V
C3568	ECUX1H821KBX	C 820PF, K, 50V
C3569	ECA1CM221	E 220UF, 16V
C3570	ECA0JM471	E 470UF, 6.3V
C3571	ECUX1H103ZFX	C 0.01UF, Z, 50V
C3572	ECUX1H121JX	C 120PF, J, 50V
C3573	ECUX1H103ZFX	C 0.01UF, Z, 50V
C3575	ECA1CM101	E 100UF, 16V
C3576	ECUX1H103ZFX	C 0.01UF, Z, 50V
C3577	ECEA0JKA101	E 100UF, 6.3V
C3578	ECUX1H103ZFX	C 0.01UF, Z, 50V
C3580	ECUX1H103ZFX	C 0.01UF, Z, 50V
C3581	ECEA0JKN220	E 22UF, 6.3V
C3583	ECUX1H103ZFX	C 0.01UF, Z, 50V
C3585	ECUX1H150JCX	C 15PF, J, 50V
	OTHERS	
AR1	TJS6A9760	25P CONNECTOR
AR1	TJS6A9770	25P CONNECTOR
E22	TJS118610	4P CONNECTOR
E32	TJS118620	5P CONNECTOR
E33	TJS118610	4P CONNECTOR
E82	TJS5A9830	8P CONNECTOR
E83	TJS5A9830	8P CONNECTOR
EX1	TJS118630	6P CONNECTOR
EX2	TJS118640	PHONO PIN
P82	TJS5A9840	8P CONNECTOR
P83	TJS5A9840	8P CONNECTOR
R1	TJS6A9680	8P CONNECTOR
T1	TJS5A8170	CONNECTOR
T1	TJS6A8560	4P CONNECTOR
T2	TJS5A9490	6P CONNECTOR
T2	TJS5A9500	6P CONNECTOR
T3	TJS5A8160	CONNECTOR
T3	TJS5A9420	8P CONNECTOR
Y32	TJS118620	5P CONNECTOR
Y33	TJS118610	4P CONNECTOR
F801-L	TJC6320	FUSE HOLDER,SMALL
F801-R	TJC6320	FUSE HOLDER,SMALL
F801	XBA2C40TR0	FUSE 250V 4A ⚠
JK351	TJS1A5210	CRT SOCKET ⚠
RTL	TNP4G011AJ	CIRCUIT BOARD T ⚠
RTL	TNP4G021	CIRCUIT BOARD AR ⚠
RTL	TNP4G029AH	CIRCUIT BOARD P ⚠
RTL	TNP4G030AG	CIRCUIT BOARD X ⚠

Ref.No.	Part No.	Description
RTL	TNP4G031BB	CIRCUIT BOARD E ⚠
RTL	TNP4G034AD	CIRCUIT BOARD Y ⚠
RTL	TNP4G035AB	CIRCUIT BOARD R ⚠
S451	EVQRAAL10	SWITCH
S801	ESB99902S	SWITCH ⚠
S1101	EVQPBD05R	SWITCH
S1102	EVQQKH06K	SWITCH
S1103	EVQQKH06K	SWITCH
S1104	EVQQKH06K	SWITCH
S1108	EVQQKH06K	SWITCH
S1109	EVQQKH06K	SWITCH
S1110	EVQQKH06K	SWITCH
S1111	EVQQKH06K	SWITCH
S1112	EVQQKH06K	SWITCH
S1113	EVQQKH06K	SWITCH
SW1	ESD11V120	SWITCH
X1	CSB440EB6	CERAMIC FILTER
X101	TFCH38MVK03	SAW FILTER 38MHZ
X102	EFCS6R5MW5	CERAMIC FILTER
X103	EFCS6R0MW5	CERAMIC FILTER
X104	EFCS5M7MW3	CERAMIC FILTER
X105	EFCS4R5MW3BA	CERAMIC TRAP
X106	EFCH32MVK2N	SAW FILTER
X201	EFCS5R5MS5	CERAMIC FILTER
X202	EFCS4R5MS5	CERAMIC FILTER
X203	EFCS6R5MS5	CERAMIC FILTER
X205	EFCS5R5MS5	CERAMIC FILTER
X206	SFSH6R0MDB	CERAMIC FILTER
X212	CSB1000J527	CERAMIC FILTER
X506	CSB500F48	CERAMIC OSC
X632	TS116M20	CRYSTAL
X634	TS816M32	CRYSTAL
X1102	TAF10020	CERAMIC FILTER
X3503	TSS2077-M	CRYSTAL
X3506	TSS2121-N	CRYSTAL