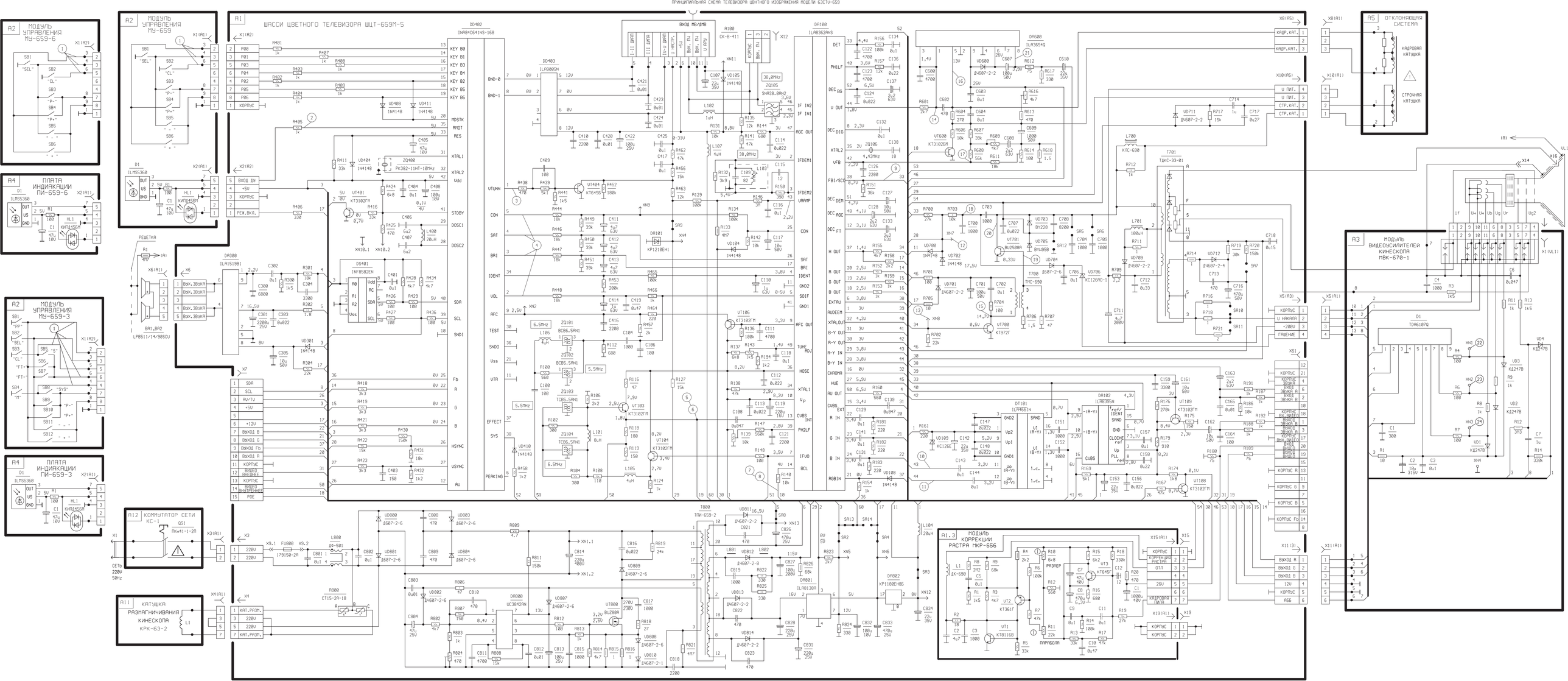ПРИНЦИПИАЛЬНАЯ СХЕМА ТЕЛЕВИЗОРА ЦВЕТНОГО ИЗОБРАЖЕНИЯ МОДЕЛИ 63СТУ-659