TELECOM – ELETRÔNICA & INFORMÁTICA
Rua Arapiraca, 23A, Maceió-Al
Tel.: 88488506/ 99240787

TV TOSHIBA TV 2083 - U11D2 SEM COR E ESBRANQUIÇADA
Este tv chegou sem cor e esbranquiçada, substitui o capacitor de 4,7mf/250v e um resistor na linha do abl, o TV voltou a funcionar normalmente.

TV GRADIENTE-GT1433
O tv chegou escura sem brilho, porém pegando todos os canais, conserto resistor na linha do abl r547-130k aberto, substituido o tv funcionou normalmente

CCE TV-20BLK NÃO LIGA
TV muito velho, chegou sem fusível, fet q801- k1611 em curto sub. pelo k1118, acendeu o led standby, mas o +b com tensão fraca fiz o teste do resistor de carga desligando fr401 que alimenta o pino do flyback e a tensão cai de 125v para quase 0v. este tv trabalha com o +b=125v.testei todos os eletrolíticos dando oks, encontrei o zener 805- 4v7pensei que estava com fuga, pois no teste inverso na escala de 10k atingiu o 3 na escala do multímetro, substitui e comparei os dois estavam iguais, continuou o defeito. então resoldei o fr401 e para minha surpresa o +b não caiu, acionei a tecla on/off e o tv funcionou normalmente.

TV TOSHIBA TV 2157BFS-SEM VÍDEO E SOM
Este tv quando liga ele fica com imagem sem largura e vai aos poucos abrindo até ficar com a largura normal, porém fica sem imagem e sem som. Pesquisando cheguei a conclusão que tem que entra no modo de serviço e depois no modo de desenvolvimento para alterar
opt1-33-7b,7b,7b
opt2-22,a2, a2, a2
0pt3-52, 52, 56,56
opt4-90,90, 9c,9c.
para entrar no modo de serviço apertar a tecla mute do cr, depois solta e aperta novamente segurando e apertar vol+ e vol- ao mesmo tempo até aparecer "s1". depois segurando a tecla s no cr apertar ao mesmo tempo vol+ e vol- até aparecer "d" então é só colocar os dados acima dos opts. E o TV voltou a funcionar normalmente.

TV LG RP 20CB67-FUGINDO A IMAGEM
Este tv quando liga a imagem vem normal, mas depois começa a tremer e vai até fugir por completo, ver a tensão de sintonia., estar normal, mechendo na placa aparece interferências na imagem, ver soldas frias, realmente foi soldas frias mesmo depois de resoldar primeiro o ci faz tudo, continuou o defeito então resoldei também o microna e alguns componentes e o tv voltou a funcionar normalmente.

TV PHLIPS 14PT112/78R-LIGA E DESLIGA-SE
Este tv chegou ligando e desligando-se em segundos, com a tela muito clara e linhas de retorno, conferi os 180v e estava 0v, seguir a linha e encontrei o resistor de 3r9 e o diodo abertos feita as substituições o tv funcionou normalmente.

TV LG RP-29CC25 - LINHAS DE RETORNO, IMAGEM FRACA POR TRÁS DAS LINHAS
Defeito – tv com som, linhas de retorno, imagem fraca por trás das linhas, brilho elevado (esbraquiçada). conserto – r404- aberto. limpeza geral, inclusive retirei a defletora, pois os mancais de borrachas estavam com muita umidade causando está-los vazamento.

TV PANASONIC TC-14RM10L- SEM BRILHO COM SOM
Defeito resolvido – jamp 329 aberto (oxidado).

TV MITISUBISHI TC20A - VAZAMENTO NA CHUPETA
vazamento na chupeta do tubo, com muita umidade, led standby aceso, quando ligo a tomada 220vac, dá para ver que gera mat e desliga imediatamente. fiz uma limpeza geral inclusive na chupeta e no tubo, mas a tv continuava desligando até que alterei o r563-180k por 120k que fica na linha do abl e a tv funcionou normalmente. troquei o trimpot de altura 200r e fiz uma limpeza no soquete do tubo, pois quando fria a tv ficava sem foco, melhorou, substitui o soquete, mas continuou na mesma, tudo indica que é o flyback, mas como o foco volta ao normal em poucos minutos é melhor não trocar o flyback agora.

TV CCE HPS 2985-NÃO LIGA
fonte com defeito os dois bc 337-25 q802 e q804 substituidos e o vertical com listras resistor r303-150r aberto. sem som- r 601-100r aberto.

TV CCE HPS 1403C – VAZANEBTO DE M.A.T
Vazamento de alta tensão na chupeta do tubo, limpeza e aperto nos grampos da chupeta.

TV SEMP TOSHIBA TV 1470-DEMORA O BRILHO
funcionando, mas quando fria demora aparecer o brilho e o som, resistor de 1r no pino 7 do flyback, com mal contato, monitorando no diodo a tensão aumentava aos poucos. trocar o flyback.

TV DURABRAND DB-2005 SEM SOM
O tv chegou sem som, fiz uma recuperação no auto-falante,
e o tv voltou . mas por pouco tempo, pois voltou a ficar sem som, então troquei o autofalente e o tv voltou aa funcionar normalmente. graças a deus! grantia de mão-de-obra 3 meses. obs. não garantimos componentes. valor do conserto r$ 50,00.

TV SEMP TOSHIBA TV 2091KAV - NÃO FUNCIONA.
Este tv não estava gerando a tensão +b114v normal liberei o 180 v e ela partiu, ele estava muito úmido fiz uma limpea geral, inclusive na chupeta do tubo e sequei-a com secador, então funcionou normalmente.

TV GRADIENTE GT2022 - BRILHO E COR INTERMITENTE
Defeito- apresentou o defeito típico de soldas frias, quando em funcionamento normal, ao bater de leve na tv o brilho some, às vezes uma cor some fiz uma limpeza geral e refiz as soldas que estavam tricadas.

TV PANASONIC TC-20A10-PEGANDO SOMENTE UM CANAL
defeito-r106-470k aberto e ajuste do pula canal, está no fórum do Valdeni.

TV LG CP-29K30A-NÃO FUNCIONA
Saída horizontal em curto, muita humidade, limpar e secar com um secador. após a troca do tsh 2sd2581, e substituir a chupeta o tv voltou a funcionar normalmente.

TV SEMP TOSHIBA TV2083
Vazamento na chupeta, troca da mesma, auto-falante substituido, funções acionando automaticamente, dessoldei um pino da chave canal + e coloquei um resistor de 5k6 do pino da chave à trilha que alimenta a mesma.

TV PHILCO TP-2920-VAZAMENTO DA CHUPETA
Defeitos: vazamento da chupeta, tele vermelha, varicap sem o cachimbo e cr com defeito. conserto- subst. da chupeta, resistor de 10k do rgb aberto substituido, recuperação do varicap e conserto do controle remoto.

TV PHILIPS 14PT112A
Diodo damper em curto no coletor do tsh. substituido funcionou e parou, abrir e fiz uma limpeza e sequei internamente com um secador, e o tv voltou a funcional normalmente. fiz uma limpeza no soquete do tubo. (está no fórum do valdeni).

TV SEMP TOSHIBA TV2070E
Vazamento na chupeta, trocar a chupeta e o 2sc3831 que está em curto. feita as substituições o tv voltou a funcionar, mas quando esta fria demora aparecer o brilho e o som. d 810-ba318 com fuga substituido a fonte aumentou para 145v, como não encontrei nada com defeito na fonte retirei o diodo e coloquei um zener de 10v no lugar e a fonte estabilizou em 114v. coloquei um resistor de ik em paralelo ao r661-1k e o som voltou ao normal. depois de fria apresentou o mesmo defeito, substitui o flyback at2079/ao pelo tfb4134, o tv funcionou normalmente.

TV LG RP-21FE85G - DESLIGANDO E BLOQUEADA
Defeito-desligando e bloqueada. troquei o resistor r403-2k por um resistor de 1k, mas continuou desligando, mas com o controle remoto entrei no menu do tv e encontrei o bloqueio ligado foi só desligar e o tv funcionou normalmente.

TV SEMP TOSHIBA TV 2070E-VAZAMENTO NA CHUPETA
Defeito: vazamento na chupeta do tubo. fiz uma limpeza e como a chupeta estava ok fiz a limpeza com allcool e aumentei a pressaão nos grampo da mesma.
liguei a tv que funcionou normalmente.

TV MITSUBISHI TC 2098 - FUNÇÕES TRAVADAS
Defeito – apresentando funções travadas na tela e desligando em seguida. com o tv em standby aperta-se simuntaneamente as teclas +volume e – canal e o tv vai destravar. depois é só selecional a função trava funções e colocor desliga, se ficar em av é só com o cr tirar de av e o tv volta ao normal.

TOSHIBA TV2157BFS-SEM IMAGEM E SOM
O tv chegou sem imagem e sem som, quamdo liga fica sem largura e vai aumento até ficar normal, porém fica só com a tela azul com os caracteres aparem normais canais entrei no modo de serviço mas não adiantou.

TV PHILCO-PCM1444-NÃO LIGA- ELENIRA
Este tv chegou com o led de stand-by piscando e o tv não oscilava, mas medindo o 180v este ficava quase normal e também ocilando, a tensão de 9v estava normal, mas os 26v que alimentava o vertical estava faltandom causa r 720-1r aberto, feita a substituição o tv funcionou normalmente. conclusão, neste tv como quase todos se o vertical estiver com defeito ou faltar as tensões de alimentação o tv não funciona. mas uma observação o flyback gerava.

TV LG - RP20CB25A – NÃO LIGA
Este tv chegou sem funcionar, quando era ligado apresentava vários está-los e desligáva-se, após encontrar componentes na linha do abl alterados e o flyback vazando,
substitui os componetes do abl e recuperei o flyback com borracha de cilicone polystic.

TV LG 20B85 – SEM LARGURA
O tv chegou sem largura, defeito defletora, feita a substituição funcionou normalmente.

TV PANASONIC TV-20A9 IMAGEM COR FRACA
Defeito capacitor c506-47uf/250v, feita a substituição a tv funcionou normalmente.

TV PANASONIC TC-20A4 – DESLIGANDO
Este tv chegou desligando, encontrei o rsistor 95k na linha do abl alterado, substitui, mas continuou desligando, então desliguei um terminar do diodo de protreção x-ray e o tv funcionou normalmente.

TV TOSHIBA TV2122(O)FS - U 19 - NÃO LIGA
O tv chegou sem ligar o defeito foi o fusível aberto, substituído o tv funcionou normalmente.

TV PHILIPS 20PT3331-L03.1L-DESLIGANDO E LINHAS DE RETRAÇO
Tv oxidado, chegou com linhas de retraço desligando e sem som e sem imagem, defeitos dois resistores de 120k abertos na linha do abl pino 10 do flyback, voltou a imagem e sem som, substituindo o ci de som an7523n pelo an7522n este com 12 pinos, mas os pinos 10, 11 e12 não precisam ser soldados, foi preciso trocar o radiador, pois o original é pequeno e não dá para o an7523n.

TV CCE HPS 2971-NÃO LIGA
Defeito dois diodos retificadores em curto, capacitor 470uf/400v da fonte em curto e o fusível aberto.

TV PHILIPS 14PT3131 - SOM INTERMITENTE
Este tv chegou com som intermitente, ora ficava totalmente sem som troquei o saída de som an7523n e continuou sem som, apesar do auto-falante ser testado com o multímetro e dando como bom troquei o mesmo e o tv voltou com o som normal.

TV CCE HPS 2985, SEM BRILHO E SEM SOM
O tv não apresentava brilho, nem som, tinha mat, defeito capacitor de 33opf/2kv no coletor do saída horizontal, foi só retirar o mesmo e o tv voltou a funcionar normalmente.

TV LG RP-20CB62 - SEM SOM
O tv chegou sem som, muito oxidado, substitui dois jampers e um diodo e um capacitor eletrolítico corroídos pela oxidação, mas o som não voltou, então substitui o c607=10n, e o som voltou normalmente.

TV LG RP-21FE85G – APRESENTANDO O VERTICAL FECHADO

E DESLIGANDO-SE IMEDIATAMENTE.

Defeito solda fria no ic 501 faz tudo. Está no Fórum.

TV CCE HPS 2004 – Led piscado não funmciona.

O defeito C812-47uF está no fórum:

http://eletronica2002.forumeiros.com/forum-de-reparacao-de-aparelhos-eletronicos-f1/

TV PANASONIC TC14A12 – LED PISCANDO

Em 22/11/2010

Amigos, pesquisando aqui no fórum encontrei um tópico, eu estava com um defeito no mesmo modelo só que tc14a12, o tv ficava só com o led piscando lentamente, às veses notava que ligava e desliga-se de imediato, então foi direto no R 631-560K, retirei e testei estava aberto foi só trocar e correr pro abraço.

TV SAMSUNG 29Z50MQ – NÃO LIGA

DEFEITO SAÍDA HORIZONTAL EM CURTO.

TV CCE HPS 14R-E – FUNCINNA E DESLIGA-SE APÓS ALGUNS MINUTOS

Esse Tv chegou com o seguinte defeito: funcionava normalmente durante aproximadamente 20mim e depois deligava-se, foi resolvida com váriás soldas frias inclusive no pino 1 do Flyuback.

DVD GRUING – FUNCIONAVA MAS FUGIA A IMAGEM E O SOM

Esste DVD foi resolvido com resoldagem na placa principal .

TV CINERAL TC 1470 – Sem brilho

O defeito foi resolvido com uma resoldagem na placa do tubo.

DVD CRAIG –CVD328- FUNCIONAVA NORMAL MAS FUGIA A IMAGEM E FICAVA EM STANDBY.

Este DVD chegou funcionando normalmente, mas repentemente o disco parava de girar e fica em standby, notei que ao apertar a placa MPEG o DVD voltava a funcionar, o defeito foi resolvido com uma boa resoldagem, pois tinha soldas frias invisível a olho nu.

TV PHILIPS 21PT3331- LIGA E DESLIGA

Este TV chegou desligando-se e com imagem sem foco, troquei o capacitor de 10uf/250v do RGB que estava ruim, o soquete do tubo e coloquei os 3 diodos no rgb para burlar o tubo, ajustei o foco, e parou de desligar. O TV apresentou também defeito do vertical fechando na parte superior, troquei o capacitor de 47uf/16v do vertical e normalizou a imagem.

TV CCE HPS 1471 – FOGE A IMAGEM E SOM E FICA A TELA AZUL

Este TV chegou com imagem e som e depois de alguns minutos a imagem e o som vai sumindo até ficar só a tela azul, o defeito foi resolvido com a substituição do R109-12k que estava aberto.

TV TOSHIBA U14 TV 2090(I)AV – QUEIMANDO O SAÍDA HORIZONTAL

Este TV chegou com o saída horizontal BU808DFI em curto após verificar as causas da queima do saída e não encontrando nada suspeito, troquei o saída por um original novo, mas o TV só funcionou algumas horas o BU808 entrou em curto novamente.
DICA: O defeito foi resolvido com a substituição do BU808DFI por dois BU2527DX em paralelo formando um darligton já que o primeiro é um darligton. Dessa forma temos um SAÍDA HORIZONTAL com características superior. É só soldar base com base, coletor com coletor e emissor com emissor e pronto.

TV SHARP C-1417 – NÃO LIGA, COM +B ALTO

Este TV chegou sem ligar, o +B 115 estava alto com 130v, +B 14v estava com 17v e o +B 12v estava normal. Desliguei o +B 115v e a tensão continuava com 130v, fiz o teste da carga aterrando o +B com um resistor de 470R/20W e a tensão normalizou em 115v mostrando que a fonte estava normal. O defeito foi resolvido com uma boa resoldagem inclusive no CI faz tudo.
Dica: Estes TVs sharp costuma ter soldas frias, a olho nu e até com lupa não dá para perceber, o certo é fazer uma boa resoldagem, mas com cuidado para não juntar terminais e causar curto principalmente no ci faz tudo.

TV CCE HPS 144- NÃO LIGA O STANDBY APAGADO

Este TV chegou sem ligar o led de standby apagado, as tensões da fonte eram as seguintes: o +B=103 estava baixo com 85V, os 3,3 estava normal, faltava a tensão de +9v que provem dos 12v vindo do flyback, a tensão +B principal chegava no T401 driver horizontal, mas não chegava ao coletor de Q401 driver a causa era o enrolamento do T401 aberto, retirei e consegui recuperar, pois o fio estava rompido no pé do terminal, coloquei-o de volta e o TV voltou a funcionar normalmente.

TV PHILIPS 20PT4331 - APERTA-SE A TECLA CANAL- ENTRA O MENU (RESOLVIDO)
DONO – ERALDO. Tel. 91687790.
Esse TV quando apertava-se a tecla do canal - entrava a tela do MENU, foi resolvido com a substituição do R3686-430R que está ligado a referida microchave que estava boa, apesar do resistor SMD estar bom, troquei-o por um resistor comum de 330R e o defeito foi resolvido.

Aparelho: TV
Marca: LG
Modelo: RP 14CB20A
Defeito: SEM SINTONIZAR NENHUM CANAL

SAÍDA 15/09/2010
Amigos estou com este TV sem pegar nenhum canal, fica só chuvisco e chiando já verifiquei as tensões no varicap 30v, 5v, 4v no AGC, 5v no SCL mas no SDA só tem 0,5v já liberei esse pino mas a tensão continua 0,5v segui a linha até o pino 57 SDA no CI faz tudo e liberei também esse pino mas a tensão é a mesma. Já verifiquei todos os resistores código 100, troquei o varicap e nada tirei a memória mas a tensão que chega no pino 5 da memória continua 0,5v já no pino 6 está normal 5v só falta trocar a memória e o FAZ TUDO será que é ele pois só fornece 0,5v no pino 57? Caro amigo Jairo você acertou no alvo bem na mosca, soltei o D22 e medi estava com fuga ele estava matando a tensão de 5v do SDA, foi só trocar "e correr pro abraço" como diz o ditado. Obrigado

TV TOSHIBA TV1490 – U13 – NÃO LIGA
DEFEITO RESOLVIDO – FUSÍVEL, E IMAGEM VERMELHA RESISTOR DO RGB ABERTO. VOLTOU COM VAZAMENTO DE ALTA TENSÃO NA CHUPETA TROQUEI-A COLEI COM SILICONE E AUMENTEI O CAPACITOR DE LARGURA DE 5.100PF PARA 6.100PF.

V CCE HPS 2908 – NÃO LIGA
DEFEITO RESOLVIDO – SAÍDA HORIZONTAL BU2520DX EM CURTO SUBSTIUIDO. E MICRO CHAVES DE COMANDO RECUPERADAS.

MICRO SISTEN SOM, DVD E TV LCD – SEM O CACHIMBO DO VARICAP
DEFEITO RESOLVIDO – RESOLDADO O CACHIMPO DO VARICAP

TV LG CP-20B84 – SEM SINTONIZAR NENHUM CANAL
DEFEITO RESOLVIDO – SOLDA FRIA NO PINO DOS 5V NO VARICAP.

TV CCE HPS2070 – NÃO LIGA (LED APAGADO)
PRIMEIRO CONSERTO EM 22/04/2010 SEM IMAGEM E SOM
VOLTOU EM 25/06/2010 COM O SAÍDA HORIZONTAL BU2506DX
EM CURTO, LIMPEI A DEFLETORA E SUBSTITUI O SAÍDA, ANTES CONFERI OS CAPACITORES DE LARGURA. O TV VOLTOU A FUNCIONAR.

DONO: DANIEL DO ICOMPREMOL
TV SEMP TOSHIBA U6 – TV2058 NÃO LIGA STANBY APAGADO

R861 – 11K ABERTO. OBRIGADO MEU SENHOR JESUS

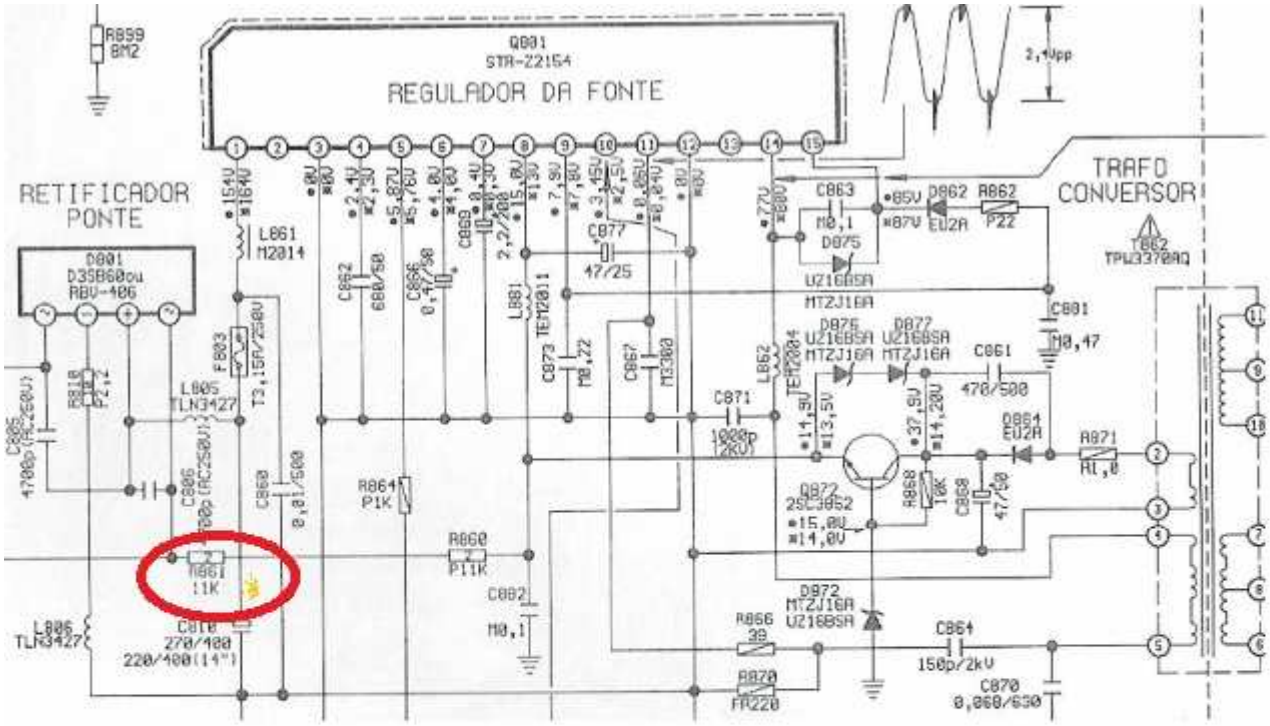

TV SEMP TOSHIBA U8 TV2058 – NÃO PEGA OS CANAIS VHF
DATA 03/08/2010, GARANTIA ATÉ 03/11/2010. TV ACIMA
VALOR R$ 50,00 + UM TV CCE COM DEFEITO.
Este Tv chegou sem pegar os canais VHF, depois de analisar todas as tensões do varicap estando todas normais fui para a troca do varicap, ai vai a dica: como não encontrei o dito, pois ele é duplo, VHF separado do UHF unidos por soquete, encontrei um de um TV U8 que é único e notei que batia com a parte VHF do varicap defeituoso, então separei o defeituoso e usei a parte boa UHF com o varicap do TV U8, foi preciso retirar o soquete do varicap defeituoso é colocar no varicp bom que já tem o local próprio para colocar o soquete. Feita toda a operação foi só soldá-lo e o Tv voltou a funcionar normalmente.

TV MAGNAVOX 20MT2131-NÃO LIGA. ANTES DESLIGANDO-SE
DEFEITO RESOLVIDO – SUBSTITUIÇÃO DA SAÍDA HORIZONTAL.
RESOLDADO O FOTOACOPLADOR

TV MAGNAVOX 20MT2131- DESLIGANDO-SE
DEFEITO RESOLVIDO – SOLDAS GERAIS NA FONTE DE ALIMENTAÇÃO, EM ESPECIAL NO FOTOACOPLADOR. 03/07/2010

TV SHARP – C 1453 SEM SOM
DEFEITO RESOLVIDO COM A SUBSTITUIÇÃO DE UM AUTO-FALANTE

OBS. NESTE TV OS AUTO-FALANTES SÃO LIGADOS EM SÉRIE SE UM DER DEFEITO O TV FICA SEM SOM.

TV LG 21FX5RL – NÃO LIGA (LED APAGADO)
DEFEITO RESOLVIDO COM A SUBSTITUIÇÃO DA CHAVE ON- OFF.

TV GRADIENTE GT2022 – NÃO SINTONIZA CANAIS, SÓ FUNCIONA DVD
DEFEITO RESOLVIDO COM A CONECÇÃO DE UM VÍDEO CASSETE SONY

TV PHILIPS 14PT3131-NÃO LIGA (LED VERDE APAGADO)
QUANDO APERTAVA O LIGA DO CR O LED DAVA UMA PISCADA E APAGAVA, SUBSTITUI OS CAPACITORES ELETROLÍTICOS 2521 2528 DE 22UF, MAS NÃO FUNCIONOU A TENSÃO +B EM 90V, MAS COM CARGA CAIA E FICAVA OSCILANDO. O DEFEITO FOI RESOLVIDO QUANDO TESTEI O TCET-1103 FOTO ACLOPADOR E NOTEI NOS PINOS 3 E 4 CURTO, DESOLDEI OS PINOS E TESTEI NOVAMENTE E O CURTO HAVIA DESAPARECIDO, ENTÃO RESOLDEI O FOTO ACOPLADOR E QUANDO LIGUEI O TV ESTE FUNCIONOU NORMALMENTE. VOLTOU EM 20/07/2010 DESLIGANDO AJUSTEI O SCRIN E RESOLDEI A FONTE E A PLACA DO TUBO E ESTÁ NO TESTE.

VOLTOU DE NOVO, ENTÃO BURLEI O TUBO. ABAIXO A FIGURA:

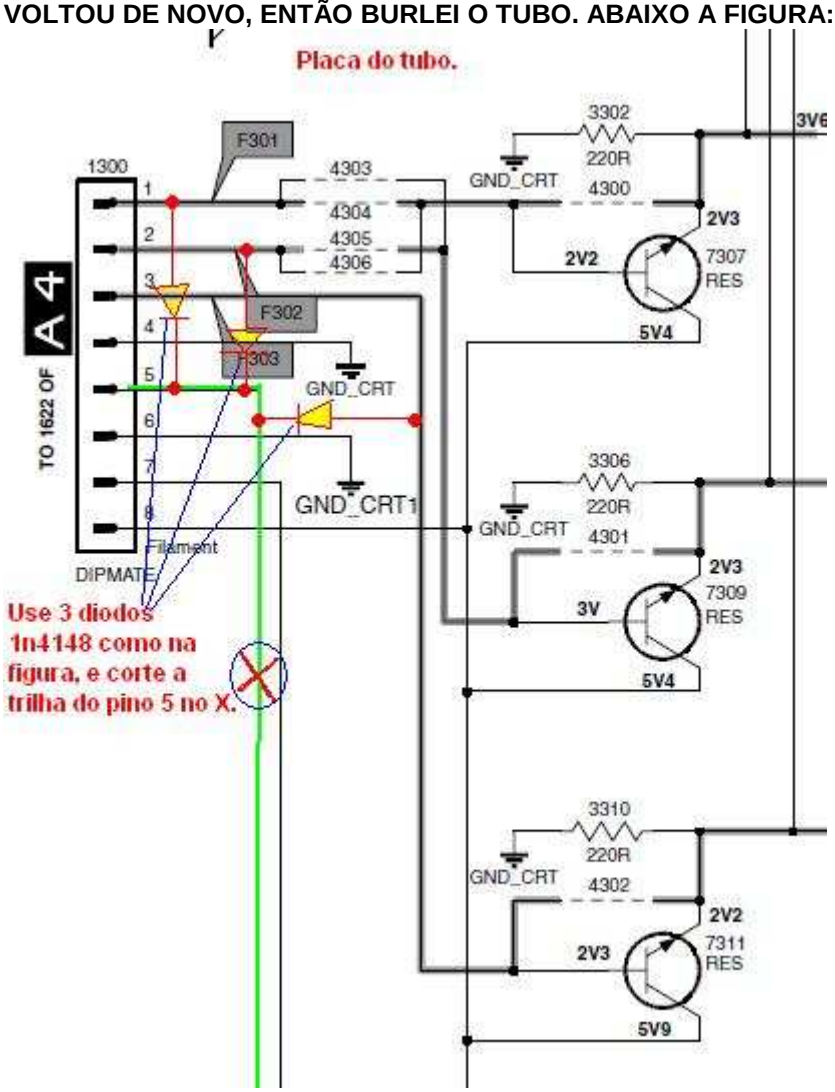

TV CCE HPS 144 – NÃO LIGA (LED APAGADO)
DEFEITO RESOLVIDO COM A SUBSTITUIÇÃO DO DZ801-18V E C808-22Uf,
O resistor do RGB FOI SUBSTITUIDO, POIS ESTAVA ABERTO CAUSANDO TELE AVERMELHADA COM LINHAS DE RETORNO.

TV PHILIPS 20P7326A – COMPLETAMENTE SEM BRILHO
SEGUNDO O RELATO DA CLIENTE O TV SÓ ACENDIA O STANDBY E O CANHÃO DO TUBO. DEPOIS DE FAZER UMA LIMPEZA GERAL E SECAR COM UM SECADOR, LIGUEI O TV QUE FUNCIONOU NORMALMENTE.

TV CCE HPS 1471 – SEM PEGAR NENHUM CANAL, SÓ COM TELA AZUL.
DEFEITO RESOLVIDO COM A SUBSTITUIÇÃO DO VARICAP.
OBS. VOLTOU COM O MESMO DEFEITO, DESTA VEZ ESTAVA FALTANDO OS 5V NO VARICAP, RESOLVIDO COM RECUPERAÇÃO DE SOLDA FRIA NO TRANSISTOR QUE SAI OS 5V. FICOU A DÚVIDA SERÁ QUE O OUTRO VARICAP ESTAVA BOM E O DEFEITO ERA A SOLDA FRIA.??????

TV PHILCO TP-2052N – NÃO LIGA (LED STAND BY APAGADO)
DEFEITO RESOLVIDO COM A SUBSTITUIÇÃO DO R905-330K QUE SE ENCONTRAVA ABERTO.

TV CCE HPS 144 – INOPERANTE (LED STAND BY APAGADO)
DEFEITO RESOLVIDO COM A SUBSTITUIÇÃO DO DZ 801-18V,
C808-22Uf/50, mesmo dando bom no teste.

TV MITSUBISHI TC 2098 – NÃO SAI DE STAND BY
LIGUEI O TV E LOGO SENTI UM CHEIRO DE QUEIMADO, COLOQUEI O DEDO NO TRASITOR DE SAÍDA HORIZONTAL ESTAVA FERVENDO, DESLIGUEI O TV E RETIREI O SAÍDA QUE ESTAVA EM CURTO, COLOQUEI OUTRO, MAS ANTES REVISEI O TV E ENCONTREI A DEFLETORA QUEIMADA INTERNAMENTE, FEITA A SUBSTITUIÇÃO O TV VOLTOU A FUNCIONAR NORMALMENTE.

TV TOSHIBA TV 2996S – DESFOCADA
SUSTITUIÇÃO DO SOQUETE DO TUBO
OBRIGADO SENHOR JESUS
DVD DA SILVANI
DEFEITO NA FONTE, VÁRIOS CAPACITORES ELETROLÍTICOS.

FORNO MICROONDAS PANASONIC NN-S42BK - ORA AQUECE ORA NÃO
MAU CONTATO NOS TERNINAIS DO MAGNETRON

TV PHILIPS 20PT524A/78R – ESTÁLOS INTERNO
DOM ADELMO MACHADO, BL 6, AP 102
CONSERTO: SUBSTITUIÇÃO DA CHUPETA DO TUPO E LIMPEZA GERAL.
VOLTOU DESLIGANDO-SE COM PREDOMINANCIA DE VERMELHO
RESISTOR DO RGB ABERTO – R3314-18K

TV PHILCO PCM 1446 – DESLIGANDO-SE E FUGINDO A IMAGEM.
CONSERTO-SOLDA NOS TERMINAIS DO SELETOR E SOLDA NOS TERMINAIS DO TRANSFORMADOR DA FONTE.

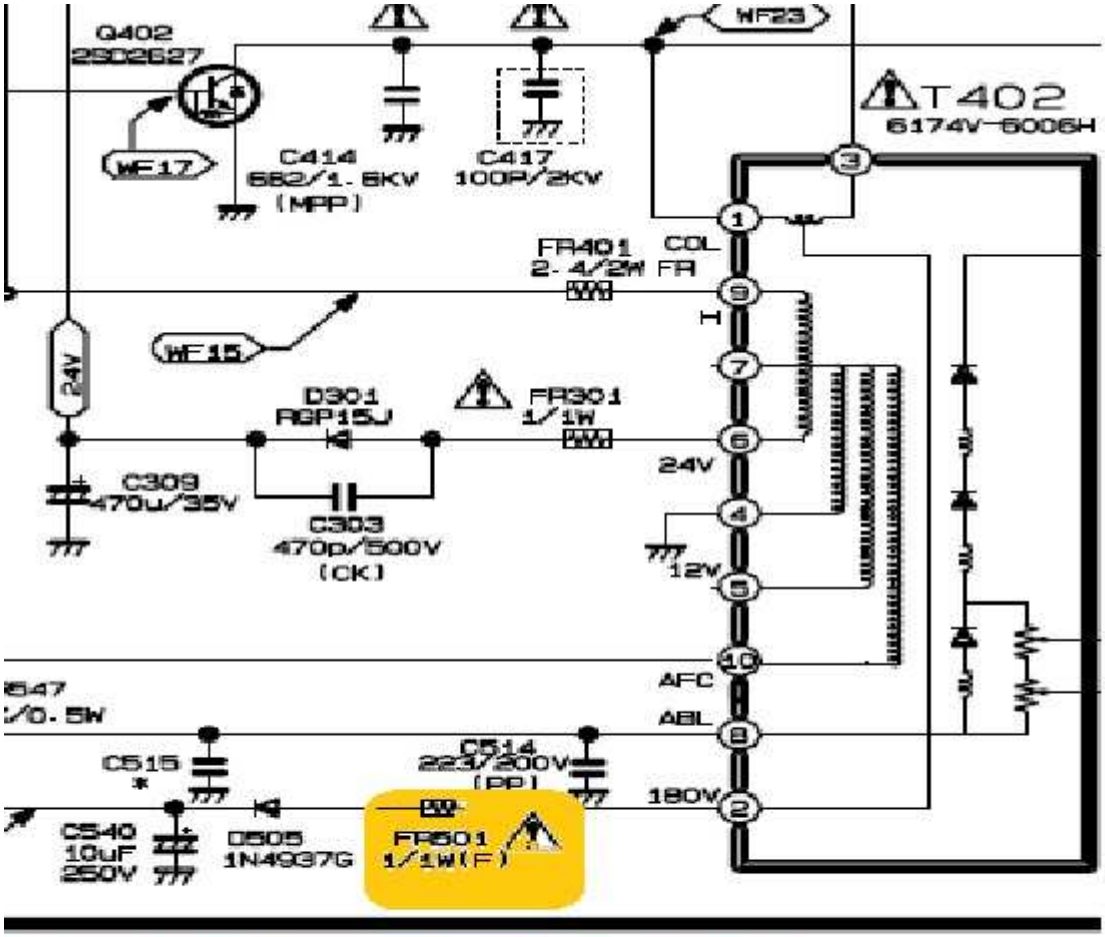

TV LG RP 20CB62-COM MUITO BRILHO E DESLIGANDO-SE
RESOLVIDO COM A SUBSTITUIÇÃO DE FR501-1R
03/05/2010

TV CCE HPS 2991 FS – NÃO SAÍA DO STANDBY
Q402 BU 2725DX- 1700V, 12A, 45W, EM CURTO
TRAFO DRIVE ABERTO 51Ω24 R613Y

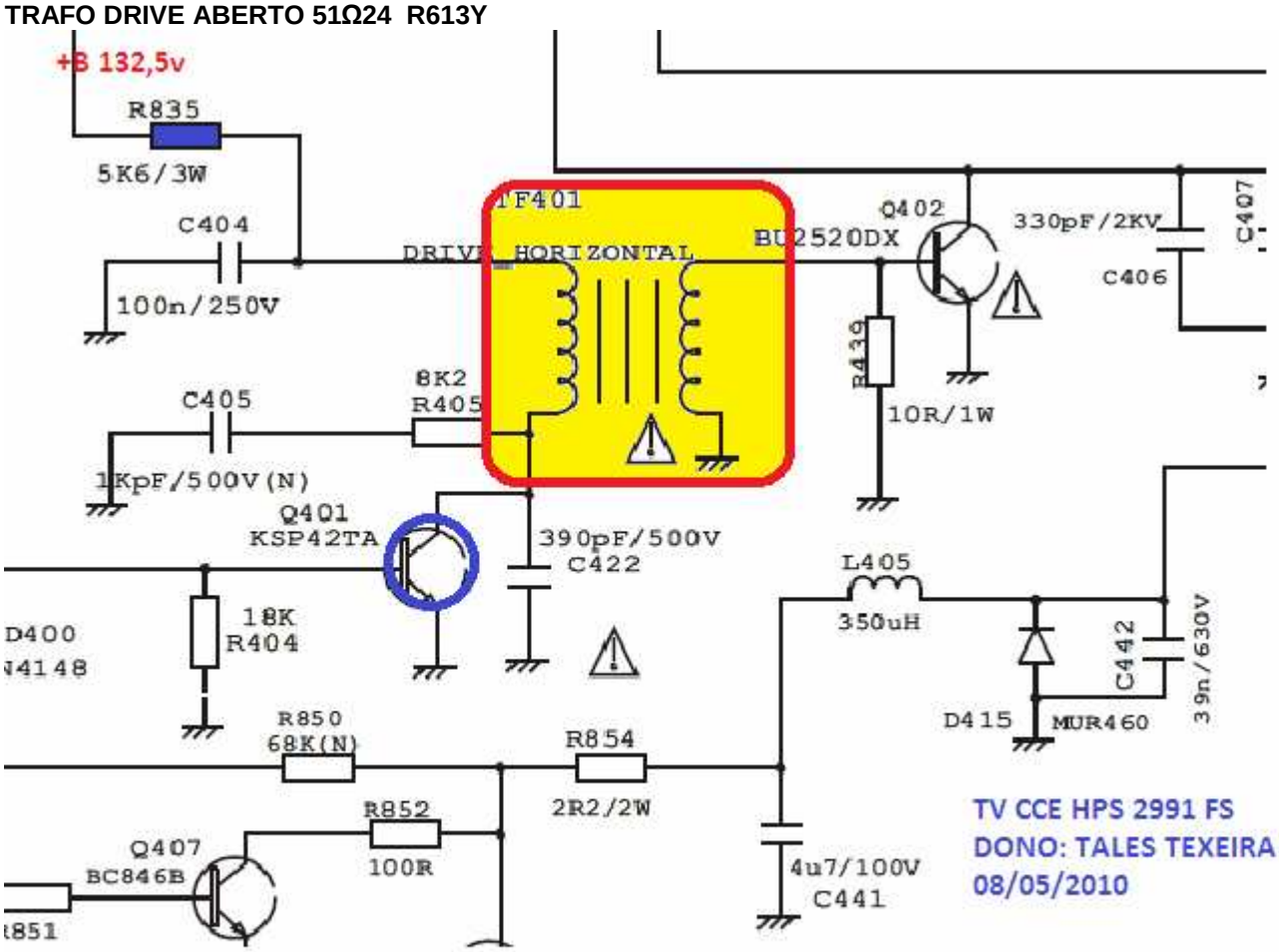

ACIONADO A TECLA LIGA O LED APAGA-SE E ACENDIA DE IMEDIATO. DEFEITO TF 401 COM O PRIMÁRIO ABERTO, FOI FÁCIL DESCOBRIR MEDI EM R835 E LÁ ESTAVA OS 132,5V, MAS NO COLETOR DE Q407 INDICAVA 0V, DESLGUEI O TV E MEDI O ENROLAMENTO QUE ESTAVA ABERTO.

TV CCE HPS 2971 – DESFOCADA E SEM LARGURA
SUBSTITUIÇÃO DO CAPACITOR DE LARGURA E DO SOQUETE DO TUBO

TV PHILCO PCM 2046 – COM VAZAMENTO NO FLYBACK
SUBSTITUIÇÃO DO FLYBACK LOT149

TV CCE HPS 2070P
DEFEITO: SEM IMAGEM E SEM SOM SÓ CHUVISCO
O TV CHEGOU SEM IMAGEM E SEM SOM SÓ CHUVISCANDO, OS COMANDOS TODOS ESTAVAM FUNCIONANDO, MEDI AS TENÇÕES NO VARICAP QUE INDICAVAM NORMAIS, CHEGUEI A SUBSTITUIR O VARICAP SEM RESULTADO O DEFEITO FOI RESOLVIDO SUBSTITUINDO O TRIMPOT DO AGC VR 101-10K AERTO E O FILTO ST 01 COM DEFEITO. O SOM APRESENTOU BAIXO – CAUSA C509-470UF E C105-10uF APÓS SUBSTITUIÇÕES O SOM VOLTOU AO NORMAL.

TV PANASONIC TC 20C20 – POUCO BRILHO, IMAGEM PÁLIDA E COR FRACA.
DEFEITO: RESISTOR R525-101K ABERTO.

FONTE ATX DE COMPUTADOR – SEM FUNCIONAR
TROCADO TODOS OS CAPACITORES ELETROLÍTICOS DO SECUNDÁRIO DA FONTE.
OBS. CAPACITOR 1000Uf/16v COLOCADO ERRADO UM DE 1000Uf/10v, FAZIA A FONTE DE 12V FORNECER APENAS 7V, COM A SUBSTITUIÇÃO DO 1000UF/16V OS 12V NORMALIZOU

TV PANASONIC TC 20A10 – TOTALMENTE SEM BRILHO

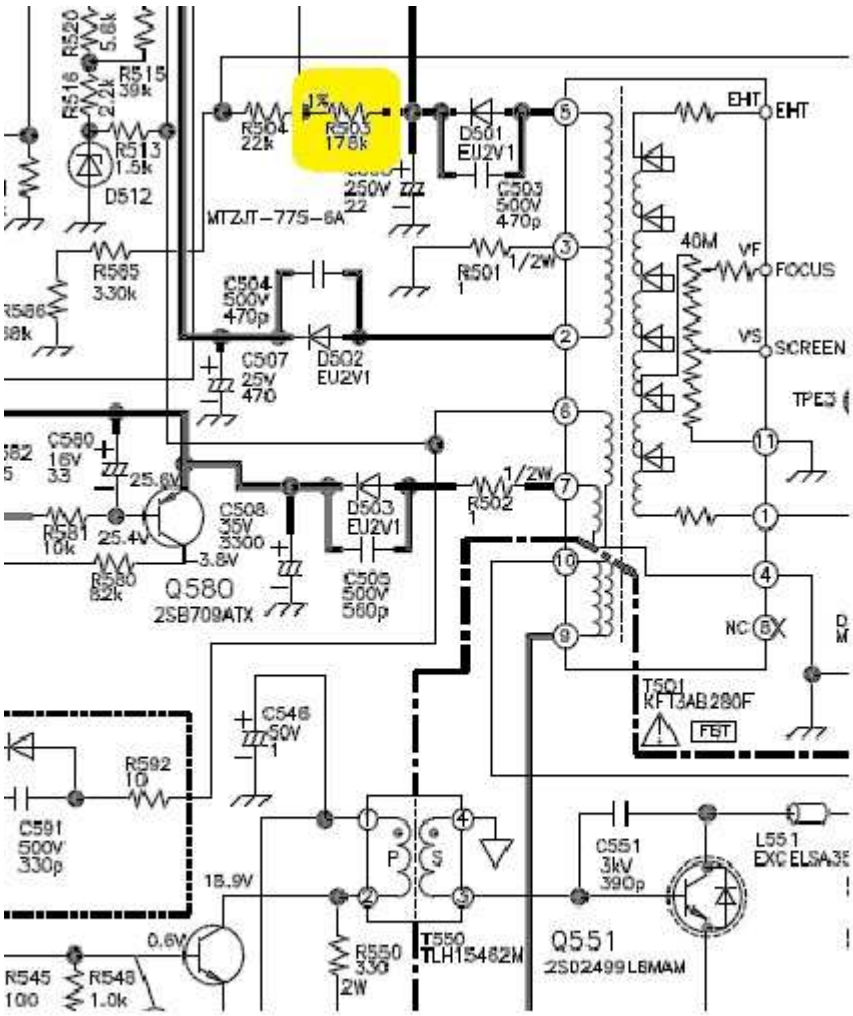

TV PANASONIC TC20A10
TOTALMENTE SEM
BRILHO 5 R03-178K
ABERTO E FALTA DE COR
AZUL R375-2K7 ABERTO.
DONO SR.JOSÉ POUSADA
DATA-25/04/2010

TV TOSHIBA TV 2090(I) AVU – SEM FUNCIONAR, LED STANDBY ACESO
+B NO PINO 1 E 2 DO FLYBEAK COM 76V

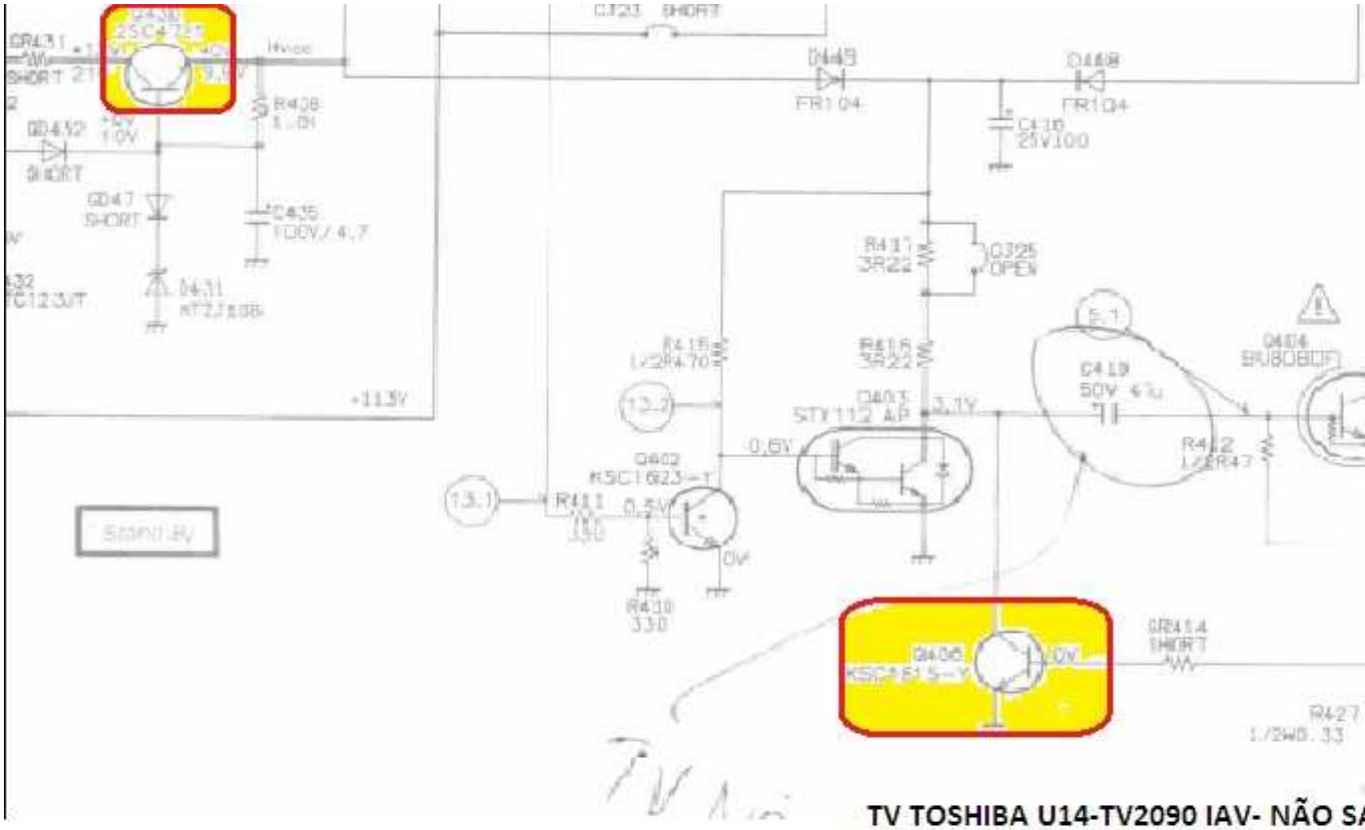

TV TOSHIBA U14-TV2090 IAV- NÃO SA
AS TENSÕES DA FONTE: +B PRINCIPA
NO Q430 A TENSÃO NO COLETOR EST
(STAND BY), CONCLUSÃO SUBSTITUI
TESTE E O Q406 QUE ESTAVA EM CUR

TV CCE HPS 1471 NÃO FUNCIONA LED PISCANDO

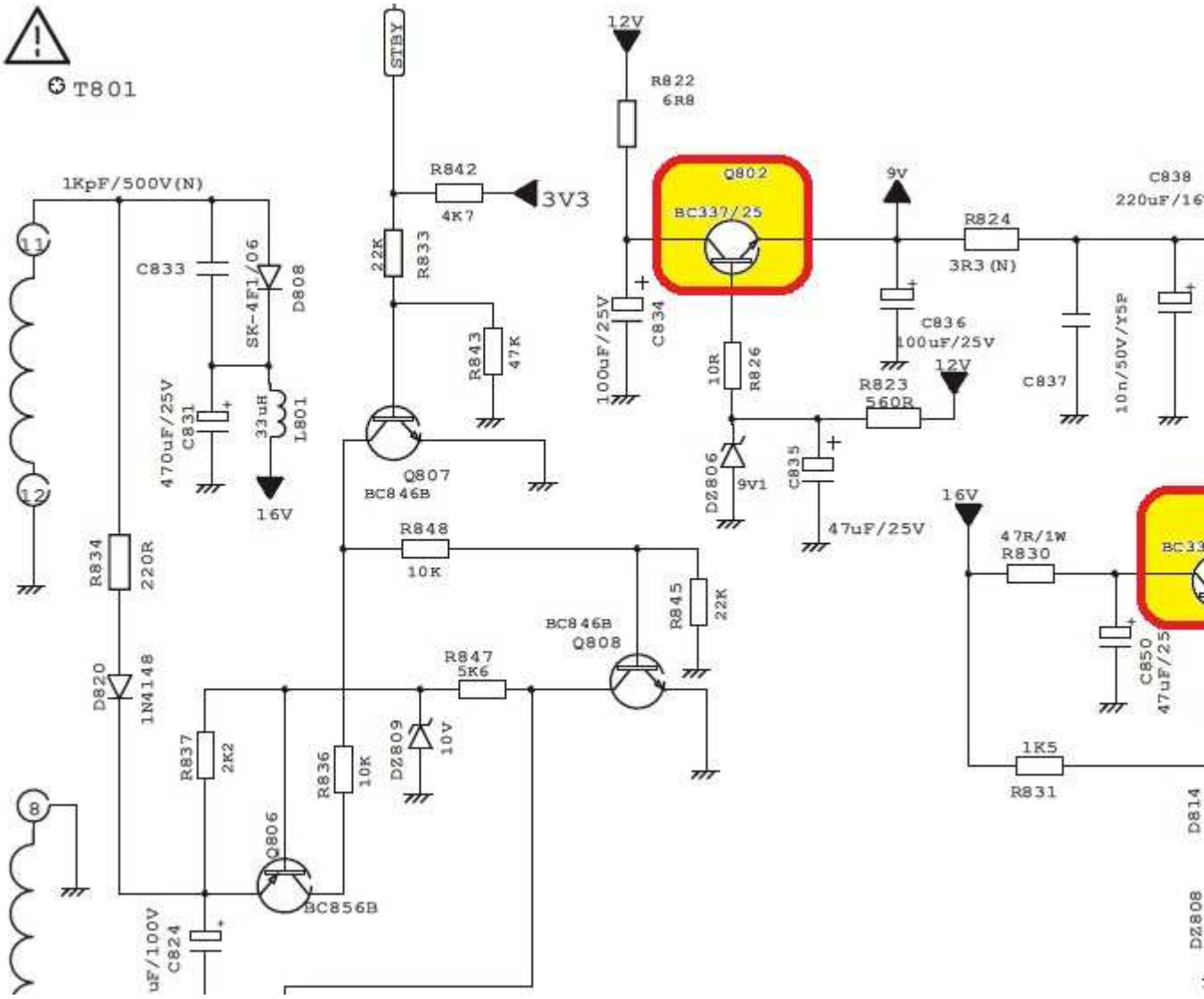

OBS. AQUI SELECIONEI APARIR DE PESQUISAS NA INTERNET

01-TV PHILIPS CTO - DEFEITOS- ***sem sincronismo ou entortando a imagem no topo da tela – solução- trocar todos os capacitores eletrolíticos do setor do Ci 2577- se não resolver troque o CI toda 2577- ou o capacitor da fonte de 12V que alimenta o tda2577.***

02- TV PHILISPS - defeitos ***intermitente, ou apitando- causa- eletrolítico- c 323.trocar por novo, pode trocar sem medo.***

03- TC 2041S- ***defeito- os nanais não estam memorizando.- - trocar o Diodo 771 em curto ou aberto ou o Resistor R771 e verificar se tem a tensão de – 30 volts que alimenta a memória,se não resolver troque o capacitor de 4,7uf x160v fica perto do fly back,capacitor eletrolítico.***

04- CPH-01philco- ***todos os modelos- defeito- fonte não oscila- causa do defeito resistor R-1912 aberto- Sem contraste causa- zener 302 em curto este zener e de 15 v.***

05-CPH 02 ***philco–todos os televisores desta marca dão este defeito-Vertical fechado na parte superior –defeito- eletroliticoC609 trocar-Fora de freqüência -causa eletroliticoC 604.Imagem dobrada na parte inferior- defeito- eletroliticoC 610.***

06- Philco CPH 03 philco ***- - o horizontal não oscila- defeito no vertical saída LA 7837 em curto.Fonte não funciona causa do defeito- resistor R 902-R903-R904. e boa sorte***

06-TV Philco PC 2004 0u PC 1401 ***- fonte não oscila- causa resistor de 10k metal filme alterado ou resistor de 6k8 alterado outro Defeito- não sintoniza canais- Causa- resistor de 22K alterado metal filme-outro DEFEITO- televisor saindo fora de sintonia- Causa varicap- trocar o mesmo.,verifique o zener de 33V se não esta com algum defeito .***

06- TV Philco com o STR 50103 ***- Fonte de alimentação inoperante- defeito –resistor de 470k aberto- Led Stand Bay fica piscando- vertical em curto ou capacitor de poliéster da fonte defeituoso, Zener de 20 volts em curto causa- STR defeituoso- substituir o mesmo substitua também o diodo que retifica os 20 volt Imagem entortando – defeito - Falta de filtro na linha dos 300V- trocar o eletrolítico principal da fonte.,é o maior capacitor que tiver.***

07-Como destravar DVD CCE ***- destravamento definitivo- primeiro pressione a tecla open e aperte o botão zoom, aperte o botão A- B. Depois Pressione as setas na seguinte seqüência. Para cima ,esquerda ,para baixo e direita. E pronto. Esta tudo liberado.***

08- Televisores e monitores ***todos- se a imagem apresentar sem definição e com o tempo melhorar- retire o soquete do tudo e limpe bem todos os contatos., o melhor mesmo é trocar por um novo. Pois pode voltar o defeito ou seja oxidar com o tempo.***

09- TV Philco PB 17 A 2 ***- defeito-imagem com distorção lateral, entortando a imagem.- causa- resistor R 905 22k-troque.***

10-monitor IBM- G50- DEFEITO ***-ponto luminoso no meio da tela ao desligar- defeito- R-424 – 180k aberto. Coloque um novo no lugar.***

11-TV CCE HPS 14- ***defeito - televisor sem cor e sem som no alto falante – causa do defeitoQ 801, troque coloque um novo.***

12 TV CCE- hps 1430R ***deflexão vertical deficiente- causa- provável Capacitor 356 e capacitor 357, se não resolver troque todos os eletrolíticos do vertical, que Dara certo.***

13- CCE- hps 1465- Defeito- sem som sem imagem- defeito provável. Capacitor 413.330pf em curto e boa sorte.

14 CCE hps 2070- defeito – televisao parada- causa provavel diodo D807 ou IC 705, verifique outros componentes também.

15- TV Mitsubishi- Defeito- televisor não pega canais baixos- causa provavel C7 T1- o,01uf- em curto. Capacitor cerâmico.

16-TV Mitsubishi- TC 2041S- tem dificuldade para ligar ora liga ora não liga- causa- R 916-150k aberto. Troque.,pode estar aberto ou alterado.

17-TV Panasonic- TC-14TR-1- defeito aparesentado- ora funciona ora não funciona- causa- C813. troque. Por um novo.

18- TV Panasonic- TVC 20C2- vertical defeituoso- trocar C 410- capacitor eletrolitico

19-Philco pc 1405- altura deficiente- trocar os capacitores C607 e C 609. capacitores eletrolíticos.

20- Philco pc 1615- defeito sem cor em preto e branco-causa provavel trocar capacitor C 515- 47 nf., capacitor cerâmico, são campioes deste defeitos.

21- Philco PC 2004- defeito-Barra escura na horizontal-causa C 607- 10 uf. Capacitor eletrolítico Troque.

22- Philco pc 2043- defeito- imagem entortando- causa-do defeito C905 220uf- troque. É um eletrolítico.

23-PHILIPS- Cn 4037- defeito- retraços em toda a tela- C400- troque. Coloque um novo.

24- Philips- Cn 4065- retraços no topo da tela vertical - C400. eletrolítico velho.

25- Philips cn 4065- sem cor- pode trocar trocar CI 200., analise todos os componentes ligados a ele para não ter surpresa.

26- Philips- GL 1011 e outras- Vertical treme treme- trocar a saída vertical por outra original, se não resolver troque os eletrolíticos de filtro da fonte e ligados a saída vertical. Boa sorte.

27-Philips- 12 tx 1572- deflexão vertical instável- causa provavel trocar C 527 100uf. Capacitor eletrolítico.

28-Toshiba- TC 1470-Tela toda verde com traços brancos em toda a imagem - trocar CI 501- verifique os componentes ligados ao mesmo também.

29- Televisores Sharp as que tem fonte com transistor 2SC 2365 na fonte-Defeito fonte em curto - trocar todas as peças que estiverem em curto e substituir o capacitor de 10uf 450V, pois é ele o causador da fonte estourar. É segredo não conte pra ninguém.

30- TV Sharp- 2040B inoperante total- causa provável- R 601 330R. troque

31- Philips GL1045- inoperante total- causa provável-D 345- zener faça o teste fora. Depois eu vou ensinar como testar um zener facinho.

32- Sharp- linha vertical com som tipo um interferencia- causa provável- eetroitico C 626- R 618 coloque novos.

RADIO AM/FM E ONDAS CURTAS- MOTORADIO,MOTOBRAS- DEFEITO – sain do som bem baixinho- troque a saída de som ,o CI 7052.

33- Sharp TVC 11691/B- fonte não funciona algumas vezes ou esta parada- defeito- C 709-2,2uf capaacitor eletrolítico. Troque.

34- TV SHARP- 2053- defeito- não dar nada mortinha- C713- 1nf ou toda 8380 troque-os.Defeito- sem deflexão vertical- causa- 6 618 ou R 68R – aanaalise outros componentes .

35-Sony KV 2158-toda morta- toda apagada- verifique transistores Q 601,Q602 e resistorR 607- boa sorte.

36-TV Philips- 14GX 1618/78R-e imiaares- defeito-tela todaa branca,cheia de linhas é ,como se o screen estivesse todo aberto no Maximo- causa- Resistor R 3469 aberto. Verifique a tensão de 180V que vai para a placa ddo cinescópio.

37- CCE hps 1470- Defeito - funciona tudo normal todas as funções , acontece que quando coloca no stand by ela emite um apito no alto falante- causa provavel resistor R804 aberto. Ou alterado. Meça e veja.

38- TV Sharp- C 20 13 e outros modelos com mesmo chassi- Desligando sozinha,atuando proteção depois de 05 minutos, causa provavel Capacitores eletrolíticos da fonte- trocar todos.

39- TV Sharp- C1453- atuando proteção ou seja, desligando após um minuto- verificar a saída vertical se esta em curto ou olhar o resistor R 727 de 22k se esta alterado este resistor e muito critico. Verifique outros componentes.

40-CCE- HPS 1403,2003,2006 ou 2706- Defeito- Led Stand by fica piscando sem funcionar- causa- capacitor C826 em curto ou com fuga troque o mesmo.

41-TV CCE todos os modelos - não esta desligando manualmente ou pelo controle remoto, só se tirar o plugue da tomada- causa- trocar o transistor drive-Brincadeira, em! Televisão é o cão mesmo-quem diz que faz isso.! Nem sempre é isso, .

42- CCE- hps 2085 e todos que usam o IC LA 7910- Defeito- Canais saem de sintonia- Causa- capacitor cerâmico ligado nos pinos 3 e 4 do LA 7910,verifique e troque se estiver em curto.

43- UMA BOA DICA- . Caso você notar que a saída horizontal do televisor esta aquecendo muito, você pode usar uma saída drive do seu excitador , ligue entre bone chip tv ex tda8360/61/la 7685/la 7680/la7684/toda 8374etc A fonte que alimenta a parte horizontal do one chip tv será sempre ativada pelo micro. Se o micro estiver parado alimente diretamente o ci oscilador do horizontal. Para conseguir alta tensão e conseqüentemente a trama na tela da tv. Boa sorte.

Ao trocar Toda 8361 de qualquer letra x,y,e tendo como resultado imagem pequena(horizontal dobrado) mude o resistor do pino 35 se estiver 47k mude p/8k2 e vice-versa. Isso é muito importante, pois temos peças no estoque e não spemo como usa-las.

Fly back - Marca CCE - modelo que tem 5 voltas de fio em torno do núcleo de ferrite do fly back. geral do pontos A e B, para gerar ref . Horizontal, a inversão da posição provoca barra preta forte em um dos lados da imagem, ou excesso de largura; fique atento pois a pressa faz com que passe desapercebido esses detalhes e ai você ficaria procurando defeito onde não existe mais.

Televisor Mitsubishi 2098 -

Para verificar se o defeito e na fonte de alimentação ou em outra parte do circuito do televisor,use fontes externas 115v/12v/45v ,sem usar o cabo de força do televisor, é claro, coloque as fontes acima citadas nos catodos dos diodos:D950/D951/D952, se tudo funcionar corretamente è só voltar para a fonte e concerta-la. O televisor ou fazer o orçamento. Valeu.

Toca CD - CDP-AT3 – da GRADIENTE

Defeito apresentado- as bobinas da unidade fica vibrando e mandando uma mensagem de erro para o display do painel frontal .Causa: provavel CI 102 TDA-7073 com defeito; este Ci e também o Drive dos motores do Cd play.

IBM G50

Defeito: Imagem deslocada toda para a direita, ajuste de posição horizontal não atua,

A imagem fica muito feia e sem definiçao, com muitas faixas escuras em toda a tela

Troque os capacitores: C205, C225 e C351 e boa sorte

PANASONIC G21 – vídeo cassete

Defeito: Quando empurramos a fita para dentro do box, o display do painel se apaga

Solução: Este defeito ocorre porque a fonte não suporta puxar a mecânica, neste caso deve ser trocado o capacitor eletrolítico de 10uF x 25V que fica numa plaquinha no primário da fonte. Alias pode trocar todos os eletrolíticos deste setor,pois eles podem apresentar outro defeito devido estarem velhos.

Defeito: Vídeo cassete- MECANISMO FICA MUITO MALUCO-.PARA RESOLVER O PROBLEMA: Troque 0o foto-transistor que fica do lado esquerdo do Box . boa sorte

VIDEO Panasonic -: Odefeito vídeo com grande ruído no som ,:este vídeo e hi-fi estéreo verifiquei a fonte encontrando o capacitor de 330uf/25 esgotado ele esta localizado na fonte e c105b . boa sorte.

vídeo Cassete Panasonic NV-F70

Defeito:Quando desliga-se o VCR com a fita no box, ou tenta usar o retrocesso ou avanço, o vídeo trava as funções, não permitindo nenhum comando, retirando a fita manualmente, e inserindo novamente, ele funciona normal até que se faça alguns dos passos acima. Solução. O F70 usa a mecânica "G" com um recurso a mais, ele tem uma chave de comando que vai na gremalheira dos tracionadores, próximo a chave indicadora do lacre da fita, limpar e ajustar os contatos. Vídeos Cassetes que tem o recurso de auto tracking, quando começar a chuviscar e em alguns casos a perder o som ou entrar tela azul, limpar o cabeçote de áudio e controle. Este é um defeito muito comum nos vídeos atuais.

TELEVISOR PHILCO PCM 2046

DEFEITO INTERMITENTE , ora pisca o led, ora não faz nada. Entra 150V no pino 3 do STR50103 e não sai nada. Fica emitindo um zulbido na fonte. Solução: Soldar o capacitor C 911 (Capacitor de 220uF x 160V ou trocar o mesmo pode estar oxidado.

TELEVISOR PHILCO PC - 2027 -A Imagem ***entortando ,repuxando Capacitor C-216,2,2µFX40Volts .troque por um novo. E boa sorte..***

Televisor Mitsubichi- As que usa o STRs-67... ***na fonte- defeito- queimando o zener de 120v causa do defeito- capacitor eletrolítico de 4,7uf da fonte aberto, desgastado. Boa sorte.***

Televisor philcoPCM - 2044 Defeito: ***inoperante total, sem alta tensão e led do painel fica piscando IC-401 TDA –2613 em curto, atenção nem sempre é esta peça defeituosa ou em curto. Verifique a tensão +B de 20 Volts no capacitor C-915 e ver que a tensão era de 6 Volts e no coletor do transistor driver horizontal e verifiquei que estava baixa com apenas 45 Volts. Foi desligando as alimentações do +B de 20 Volts até localizar o curto.***

Televisor Philco Hitachi- pc 1401- defeito- ouve-se apenas um miado e para tudo- causa do defeito- resistor metal filme de 10k ou 22k, que esta alterado.

TELEVISOR PHILCO PC-2027-U Defeito ***apresentado- quando troquei o Flay Bac a tv explode o capacitor C-718 1µF X 250Volts e queima a resistência R-7170,47Ohms.Trocar o diodo D-706=E202-2 coloquei outro substituto, outro comum.***

TELEVISOR Sharp C -2025 - Fonte não arma- verifiquei toda a placa e troquei a resistência de 100K R-704 estava aberta.

TV MITSUBICHI - TC 2098/2099 ***Defeito apresentado retraços na parte superior da tela Solução do defeito esta no vertical; trocar m capacitorC459 - 100uFX35V Defeito: vertical fechado: trocar R459 de 82Kohm ,veja outros eletrolíticos do vertical.***

TV Philco CPH-04 defeito apresentado ***fogindo a freqüência horizontal e a imagem apresenta cores que tendem a mudar para o verde ou roxo. Solução: trocar cristal 503 .verifique o ci também.***

TV Philips - CTO- defeito problema na sintonia. Não conseguia fazer uma sintonia perfeita, parecia interferência sobre a imagem na tela e ao mudar de canais, parecia que a sintonia ficava fugindo. Solucionei trocando as bobinas S157 e S158 Defeito: boa sorte.

TELEVISAO PHILIPES MOD. CTO- ***DEFEITO- INTERMITENTE- OUVE-SE APENAS UM BARULHO DA NONTE, MIADO- solução- resoldar todos os pinos do fly bck., e da placa básica se necessitar.***

TV CTO Philips- ***defeito - tela escura. Verifiquei o CI de luminância mais não resolveu o problema , A solução é trocar o capacitor eletrolítico C221 de 150uF pode substituir por um de 220 uf .***

TELEVISOR PHILIPS-16GL1331

Defeito - apresentava linhas na parte superior da tela de imagem, o defeito e no vertical, trocar o capacitor C410 de 100u/25 . verifique outros capacitores deste setor também.

TV Sharp 2025A –E OUTRAS SIMILARES.

Defeito apresentado-Tem alta tensão e o filamento acende porém não tem brilho; As vezes o brilho aparece e as vezes some. Resolvir o problema trocando o indutor L605 que está ligado ao pino 4 do fly-back. Estes indutores costumam ficar alterado com alta resistência também.

TV Sharp C2025 e similares- ***tem 300V no coletor do transistor da fonte 2SC2365 mas não sai nada no emissor. Verifiquei se existe curto no horizontal. E tudo beleza resolvir Refazer a soldas do transformador driver horizontal. O bom mesmo e você verificar toda a placa em busca de soldas frias.***

TV Sharp C1453-2053 e similar.

Defeito inoperante total- desligando atuando a proteçao troquei o capacitor poliéster especial C666, que está em curto. Outro defeito apresentado era- um Risco vertical Horizontal fechado ai troquei os resistores R618 e o capacitor C618. outro defeito que aparesenta muito neste televisor e a falta de cor como resolver este problema, substituir C811 e 813 de 103 pôr 18pF . verifique as malhas do seletor de canais que da acesso para o terra pois se estiver interrompida fica tambem sem cor.

TV SHARP - C 1453ou 2053 – defeito apresentado neste televisor é o Excesso de altura: causa resistor R911. verifique também os eletrolíticos trocando por novos. Outro Defeito: A TV não funciona- IC 104 em curto.ou o capacitor C 616 - Defeito:Sem vídeo causda provavle diodo D 601c com fuga- Defeito apresentado listras verticais na tela R 512., pode ser também c apacitor eletrolítico.Defeito apresentado atuando proteção causa do defeito - D611 com fuga emitia um zumbido- Defeito:Não funciona parada- causa IC 501 em curto. Defeito:TV não funciona: VARICAP, nem sempre é isso verifique as tensões de alimentação e contatei que o varicap matava a tensão de 5v.e boa sorte.

Observação-Não é só a tv Sharp, mas todas que são com controle remoto, O varicap utiliza a tensão de 5V, que é a mesma tensão de alimentação do processador. Se o varicap estiver matando esta tensão a TV não ligará. Geralmente é o CI do pLL que apresenta defeito, provocando a queda da tensão de 5V. verifique isso .

Sharp TVC2199B

Defeito: Sem alta tensão. Medindo a alimentação no pino 7 do integrado IC203 encontrei apenas 7V onde deveria haver 12V. Essa fonte vem do transistor Q702 onde deveria entrar 15V pelo coletor e sai pelo emissor. Como todas as fontes do chopper estavam normais então não poderia ser um problema no primário da fonte. Troquei então o capacitor C731 e a TV passou a funcionar. Talvez este defeito também ocorra em modelos que utilizam o IX0731 na fonte .

TV Sony KV2158 - Linha 21' - Tela plana Defeito: foge sintonia, ficando apenas chuviscos. Solucionei o problema retirando o varicap, abrindo-o resoldando todos os terminais que vão ligados à placa principal . caso você tenha outro pra colocar e melhor.TELEVISOR PHILIPS 14CT6401 - Defeito,APRESENTADO-sintonia automática não para.

CAUSA PROVAVEL DO DEFEITO - Girar S-158 no sentido anti-horário até parar, caso contrário, trocar S158, S157, C159 e C152. TENHA MUITA PACIENCIA.

Vídeo cassete Gradiente, modelo GV-404, com fita K7 presa. Foi constatado que um mecanismo de acionamento longitudinal, na parte inferior do vídeo cassete, responsável pelo movimento dos "pinos de carga", apresentava dois dentes da engrenagem amassados. Esta peça esta desgastada, devendo substituir por outra nova.

TOCA CD DA Gradiente CDP-AT3 e OUTRAS MARCAS- COM UNIDADE 12/01

Defeito:às vezes funciona normal,às vezes dá "no disc mensagem de erro.

Em quased todos os casos o problema era a unidade óptica.O caminho mais fácil é trocá-la e deixar o aparelho em teste por alguns dias.em alguns casos lavando a mesma com água e sabão liquido resolve também bom alguns meses. APARELHO DE SOM MARCA AIWA-MODELOS F9,F12,F15

Defeito travando o funcionamento,ficando apenas algum segmento do display aceso. Substitua o cristal ressonador do microprocessador que resolvera o defeito.

TELEVISORES SARP DEFEITO- ou desliga sozinha fonte fica baixa,se abrir o screen ela desliga . Causa saída vertical em curto ou defeituosa, esse defeito e comum nesta marca. .

Televisor Philco CPH-01-PC1401 – defeito apresentado –falta largura e o fly back emite um zumbido- causa- capacitor C913.troque. por um novo.

Televisor Philco CPH-01-PC1401 - Vertical fechado- trocar resistor R-626 aberto.potenciometro. ou diodo D604-em curto ou resistor R624 aberto ou capacitor C-614 em curto. Boa sorte.

Philco CPH-02-PC1405 e outras- defeito- a tv não funciona pela manha quando esta fria- causa- trocar os 03 três capacitores da fonte de alimentação trocar todos. São de 4,7 uf .

PC1405 e outras - Defeito- TV não funciona ou esta atuando a proteção- C718 1uf 250v- troque.

PC1405- Problemas no vertical encolhido ou def. de linearidade- causa- capacitor C609- e resistor R613.com defeitos.

PC 1405 - defeito apresentado Fonte com tensão alta- capacitor C911 aberto.

PC 1405 - a Fonte não funciona- capacitor C914 com fuga ou c912 aberto. Verifique.

PC 1405 – defeito apresentado um Zumbido, barulho, como fosse grilo quando liga- defeito saída Horizontal em curto.

TELEVISOR PHILIPES PRETO E BRANCO- MODELO L6-LA- DEFEITO-sem som e sem imagem- trama normal- defeito- C213 em curto. Fonte cai para ll0V ou menos- resistor 361 aberto-

TV TX07- defeito- tela fica escura com alto nível de preto- defeito- transistor TS565 troque.

Chassi CNF- 14cn4414 e outras....-defeito –foge sincronismo - afeta açor- causa-C587.troque.

philips 12BX- BP-queima saída horizontal superaquece e queima- Causa - transformador drive troque ou coloque um capacitor de poliéster de 100kpf entre o pino 2 e 1 do transformador drive assim resolve e o problema.

CCE- HPS 2070P e outros modelos- Vertical fechado –Resistor R 301 aberto de1M8.

TV Sharp 1452/2052B- atuando proteção desligando sozinha- causa- C739 com seus pinos oxidados . troque.

TV - Toshiba-TS201A- defeito tela branca sem som e sem imagem- causa- C116 com juga ou em curto.

Defeito de linearidade vertical,imagem dobrada, causa- C310 ,C316. troque.

CCE-hps-1415- sem som e imagem- trama normal-causa –C101 aberto ou em curto.

CCE-HPS 1470 e outros modelos- Fonte queimada zener de 120 em curto- Causa trocar o fly back pois esta consumindo muito ou esta em curto. Faça toda a fonte e troque o FB.

Philco PC 2035 e outras- Totalmente inoperante- capacitor C 4,7uf aberto.

TV Mitsubishi- TC 2001-inoperante apenas acende a luz vermelha da chave liga desliga- causa- C7p7 com fuga ou em curto- .

Philips 20GL1040- ***totalmente inoperante ou atuando proteção- Causa- C508 680pf-3kv com centelhamento interno. Troque.***

TV Sony KV 2959T- ***totalmente parada ou intermitente- causa- C2,2uf 450v- esgotado.***

CCE- HPS 2025- defeito**- Brilho intermitente- Causa- diodo D201 1n4148 com defeito.**

FAX-KX-F700- ***Panasonic- não recebia documentos-transmissão e fonia normais- causa- AS1 com defeito- troque.***

Sharp- C2006A- ***somente com uma pequena faixa na horizontal,com imagem e som normal- causa- C509.***

TV Philips BP BL2002- ***fortes ondulações no vídeo- causa- foi trocando o mosfet BUK444 que resolveu o defeito.***

FAX- toshiba- ***não transmite e nem recebe documentos não tira copia e nem imprime, fonia normal- causa- resistor da fonte com defeito- R411- 47k.***

tical em curto. Troquei e ficou boa.

TV Gradiente - muitos modelos**- Defeito- atuando proteção ,desligando após 05 ou 10 minutos- Defletora horizontal oxidada causando curto.-troque-ª.**

Dica- como testar um STR 50103, ***após ter sofrido uma queda de energia. E fácil basta você ter um novo para compara-lo as resistências com o multímetro,medindo do pino 1 ao pino dois,do pino 2 ao pino três do três para o quatro depois alterna ,do pino 1 ao pino 3 e assim por diante sempre comparando com o novo . Este teste é infalível. Uso sempre em minha oficina e nunca corri qualquer risco desnecessário.***

Dica- como reduzir os 12v ***de uma bateria de automóvel para 5v ou 6v ou 9v .Utilize um regulador 7805,ou78...Conforme a voltagem que você queira reduzir, ligue o positivo da bateria no pino 1 do regulador e o negativo da bateria no pino 2 do regulador e no pino 3 sai a voltagem regulada que você precisa.Atenção- coloque um bom dissipador de calor .com isso você pode alimentar qualquer radio gravador do tipo importado e serve para outras finalidades ,como testar estágios de televisores é muito útil .Assim você pode ter uma só fonte com varias saídas.***

ATENÇÃO SENHORES TÉCNICOS E AFINS- SE VOCÊ , ALGUM DIA TIVER PROBLEMA COM ALGUM APARELHO QUE VOLTOU DURANTE O PERÍODO DE GARANTIA E VOCÊ NÃO CONSEGUIU RESOLVER O DEFEITO,FAÇA O SEGUINTE,PEÇA DESCULPAS O CLIENTE E DEVOLVA O QUE ELE TE PAGOU,POIS É MELHOR DEVOLVER O DINHEIRO DO QUE PERDER O CLIENTE PRA SEMPRE SEM FALAR QUE ELE IRÁ DIFAMÁ-LO PARA TODOS.ASSIM ESTE CLIENTE VOLTARA COM CERTEZA COM OUTRO APARELHO. PASTA SABER CONVERSAR E FALAR NA DIFICULDADE DE ENCONTRAR PEÇAS,AI O CLIENTE IRÁ ENTENDE-LO .Também evitará problemas com o procon.Nenhum técnico é obrigado a saber tudo.

MONITOR SANSUNG 3NE- ***defeito apresentado era a fonte não funciona após varias tentativas de funcionamento defeito- capacitor C621 e C619 defeituosos.troque.***

Monitor Samsung – 3NE- ***aLargura fica menor que o normal- causa- trocar o capacitor C 422 ou os outros capacitores associados ao coletor da saída horizontal.***

Monitor VTC V-4967- Queimando a saída vertical ao ligar o monitor . Causa do defeito – capacitor eletrolítico ligado ao pino 15 e 220uf x35v. troque o mesmo.

Monitor Microtec 15''- ***Defeito apresentado tela reduzida- defeito – resistor R553- 2R aberto.***

Mionitor Mtek-1428- Queimando a saída vertical- como resolver- troque o R 207 para 4,7R/5w metal filme o valor original é 1R. Troque o CI também caso esteje queimado também. E boa sorte.

Monitor Sansung 3NE- defeito toda escura- dar par ver que magnetiza o tudo e não aparece nada- Diodo D 505 em curto total.substitua por um comun1N4148ou similar.
Todo monitor que usa a saída vertical TDA9302, vem apresentado o defeito da tela ficar toda manchada,magnetizada, solução trocar o dito Circuito integrado.

Monitor Sansung 3NE- -não funciona- parado- causa-Resistor R 613 e 614 e principalmente o C621 tem que colocar novo, não teste.

Monitor Itautec VC281- Defeito- encurtando o horizontal, causa- capacitor C 523-de pico.troque.

Monitor Five Star –FT 5015- defeito – tela estreita, não ajusta largura.- defeito transistor com junção aberta Q413, checar os componentes ligados a ele.

Monitor IBM G50 com tela reduzida com linhas de retraço.- causa- R 424 de 180K esta aberto.

Monitor Sansung máster 3- defeito excesso de largura- causa- Q406- MJE806. troque.

Monitor Sansung máster 3NE- horizontal muito largo –defeito –Q 406-e D407.

Impressora Epson FX 1170- não funciona nada-causa resistor de 300k aberto na fonte.

Televisor Philips 14GL 1316- defeito- não sintonizava . tensão de sintonia normal e caracteres na tela normal.-defeito- T 7100 o chaveamento de banda. Troque o mesmo.

Panassonic-20C6- Televisor defeito volume não aumenta- e o menu não atua- defeito- trocar a eprom e programar.

Televisor Philips 29'' vários modelos- defeito-Caracteres de demonstração ligados diretos, não sai nem a pau e não obedece comando nem no remoto. Solução- Aperte volume- e canal + ao mesmo tempo e prontinho esta destravada. E boa sorte.

TV Sharp C 29ST58B- Toda apagada,apenas um risco luminoso na horizontal. Defeito- Q 3701,TDA8350 ou D3718. troque os mesmos.

Marca: Samsung

Modelo: CQA4147

Defeito: Imagem muito larga

Solução: Verificar Q408, Q406, D407, C417 e R415

Marca: Techmedia

Modelo: 1448G

Defeito: Vertical fechado

Solução: IC301

Marca: Goldstar

Modelo: ***1425 plus***

Defeito: ***Não liga***

Solução: ***Substituir os diodos D709, D910, ou Q702 em curto ou aberto.***

Marca:**Goldstar**

Modelo: ***1425 plus***

Defeito:**Controles de largura e almofada não funcionam**

Solução: ***Trocar Q609 com fuga .***

Marca: ***LG***

Modelo: ***1470***

Defeito: ***Controles de largura e almofada não funcionam***

Solução: ***Trocar Q709***

Marca: ***Acer***

Modelo: ***56L (7156L)***

Defeito:**O monitor está com largura excessiva e com brilho alto**

Solução: ***Deve-se substituir D312 - FES8JT. Pode usar o ECG598 (NTE), como substituto.***

Marca: ***Samsung***

Modelo: ***CQB4147***

Defeito: ***Um defeito muito comum, que apresenta neste modelo, largura expandida e controle de largura horizontal no painel frontal inoperante***

Solução: ***Defeito ocasionado normalmente por rachaduras no circuito impresso na região do transistor Q406, que fica preso no dissipador da gaiola do flyback, ou por solda fria em seus terminais de ligação no circuito impresso, B, E e C. Quando isto acontece o diodo, D407 (UF5404), fica com fuga ou entra em curto, devendo ser substituído incondicionalmente, por outro exatamente igual, pois não existe substituto.***

NOTA: "Quando substituído por um diodo similar, ou encontrado no mercado, embora funcione, o monitor pode funcionar por algumas, horas ou alguns dias e voltar a dar o mesmo problema."

Marca: ***OAC***

Modelo: ***5L/LR***

Defeito: ***O monitor está saindo fumaça e o controle de brilho inoperante***

Solução: ***Substituir D707 – ECG580 em curto e R731 – 47R / 1/2W aberto.***

SHARP-C 20ST57-ou C 1457..televisão- defeito- demora para vir a imagem. Tem que abrir o screem ,ai aparece.ou demora 20 segundos. Causa do defeito capacitor C624-substitua o mesmo por um de 22mf –400v.poliéster.ou 33mf. O original e 3,3uf/50v.este def.e fácil,se nesta televisão tiver um resistor no filamento coloque um mais baixo,ou,aumente a tensão de filamento,através de espiras enroladas no flyback.

Marca	Modelo	Problema	Defeito
CCE	HPS14	S/ cor e s/ som	Q801 (STR 3125)
CCE	HPS-1430 R	Deflexão vertical deficiente	C356 (1000 µF 35 V) e C357 (100 µF 35 V)
CCE	HPS-1465	S/ imagem e s/ som	C413 (330 pF)
CCE	HPS-2070	Inoperante, fusível aberto	D807, IC705 e IC801
Mitsubishi	TC 20012	Controle remoto não atua	C7P1 (0,022 µF)
Mitsubishi	TC2001Z	S/ sincronismo horizontal	R510 (6,8 K)
Mitsubishi	TC 2020	Canais baixos desaparecendo	C7T1 (0,01 µF)
Mitsubishi	TC 2041S	Algumas vezes não liga	R916 (150 K)
National	TC 146 M	Inoperante	C802 (220 µF 250 V) e bobina defletora
National	TC 205 N	S/ deflexão vertical	Q401 (25C 1473)
Panasonic	TCT-14TR-1	Operação intermitente	C813 (1 µF 250 V)
Panasonic	TVC-20C2	Vertical instável	C410 (0,1 µF)
Philco	B819	S/ imagem e c/ som	D305 (SKE 1/12) e R316 (22 R)
Philco	B819 TV 384	S/ brilho e baixo volume	R471 (100 R)
Philco	PC-1405	Altura vertical pequena	C607 e C609
Philco	PC-1601	Inoperante	T1901 (transformador da fonte)
Philco	PC-1615	Imagem sem cor	C515 (47 nF)
Philco	PC-2004	Barra escura horizontal	C607 (10 µF 160 V)
Philco	PC-2043	Imagem distorcida	C905 (220 µF 400 V)
Philco	17 A2-M398	S/ imagem e s/ som - chuviscos	Varicap
Philips	CN-4037	Retraços na tela	C400 (100 µF 25 V)
Philips	CN-4065	Retraços no topo da tela	C400 (100 µF 25 V)
Philips	CN-4065	Perde cor	CI200 (TDA3565)
Philips	CT3320	Sem sincronismo vertical	D388 (BAW62), TS392 (BS548B) e TS397 (BS558)
Philips	CT6000	Luminância intermitente	C221 (68 µF 25 V)
Philips	GL1011	Vertical treme	CI410 (TDA3653BQ)
Philips	GL1045	Inoperante	D345 (zener)
Philips	NCF	Não sintoniza canal	C089 (10 nF)
Philips	R22 K210	Inoperante	Suporte do fusível VL603
Philips	12 TX 1572	Deflexão vertical instável	C527 (100 µF 35 V)
Philips	3106-106-TX	Sem deflexão vertical	C509 (4,7 nF)
Samsung	CN3059	Sem som e sem imagem	CI saída vertical TDA8356
Sanyo	CTP 6715	Inoperante	R901 (470 R 10 W)

Sanyo	CTP 6715	Sem som	Q902 (D24YK) e R422 (12 k)
Semivox	TS-21C1S	S/ imagem e s/ som	Q481 (KIA7809) e R481 (2,7 R 1 W)
Semp	10 IL	Som c/ baixo volume	C613 (1 µF 250 V)
Semp	16 IL	Inoperante	R414 (18 K)
Semp	16 IL	Sem som	R613 (8,2 K)
Semp-Toshiba	TS-165	S/ imagem, s/ som, chuvisco	C116 (0,022 µF)
Semp-Toshiba	TS-207	Inoperante	C811 (10 µF 100 V) e R811 (220 K)
Semp-Toshiba	TV 1470	Tela verde c/ traços brancos	CI501 (TA8718N) (* 2x)
Semp-Toshiba	TVC 206	Linha horizontal	Q303 (2SB546A), Q304 (2SD401A) e R330 (1,2 K)
Sharp	C-1425-A	Tela verde	C859 (10 µF 250 V) e CI801 (IXO215)
Sharp	C-1440-B	Não sintoniza canal	IC1005 (IX37CE - é um zener de 33 V)
Sharp	C-2006	S/ imagem, c/ som	Triplicador de alta tensão
Sharp	C-2006A	Imagem deformada na parte inferior	C511 (100 µF 16 V)
Sharp	C-2010-B	Inoperante, fusível aberto	C707 (330 µF 400 V) e R615 (82 R 2,5 W)
Sharp	C-2010-B	Linha horizontal	R741 (1 R)
Sharp	C-2011-B	S/ cor vermelha	Q851 (2SC2229)
Sharp	C-2016	Imagem trepida na vertical	C509 (220 µF 16 V)
Sharp	C-2030-A	Linha vertical, com som	C626 (0,39 µF 400V), R618 (100 R 2 W) e R619 (idem)
Sharp	14R12	Inoperante	Fly-back e Q602 (25D1554)
Sharp	2040-B	Inoperante	R601 (330 R)
Sharp	TVC11690H	Operação intermitente	Q702 (2SD713)
Sharp	TVC11691/B	Fonte não liga algumas vezes	C709 (2,2 µF 50 V)
Sharp	TVC2053	Inoperante	C713(1 nF 400 V), CI701 (TDA8380) e FET 2SK2139
Sharp	TVC2053	Sem deflexão vertical	C618 (470 nF 250 V), R618 (68 R 1 W)
Sony	KV2158	Inoperante	Q601, Q602 e R607
Telefunken	20C3270	Operação intermitente	CH16 (2,2 µF 16 V)
Telefunken	802 A	Oscilação na imagem	C507 e C516
Telefunken	841	Fusível queima em 220 V	CP16 (220 µF 400 V)
Toshiba	TS-147	Ondulação na imagem	C810 (240 µF 400 V)
Toshiba	TS-167	S/ imagem e c/ som	C902

VIDEOCASSETE

Marca	Modelo	Problema	Defeito
CCE	VCR-30X	Não funciona	C806 (47 µF 100 V) e C807 (idem)
Panasonic	NV L26 BR	Grava som com distorção	QR4001 (UN2213 - smd)
Philco	PVC 6000	Funciona por pouco	C772 (10 nF)

		tempo	
Philips	VR-453	Reprodução s/cor	Solda fria no pino 26 do IC601
Philips	VR-457/78	Inoperante F901 aberto	CP1101 (elo fusível ICPN15), D955, Q901 (2SK2129)
Sanyo	VHR 9401BR	Grava c/ chuvisco	Control head e audio head
Sanyo	VHR 9403	Capstan inoperante	CI 601
Toshiba	M-X 41 M	Sem cor	C421 (0,01 µF)
Toshiba	M-X 61 M	Reproduz som, sem imagem	Q416, Q419 e Q420. E ajuste do cabeçote .

TV PHILIPS 14GX 1618/78R- DEFEITO-tela branca , cheia de linhas ,como se o screen estivesse aberto no Maximo. Causa- resistor r-3469 aberto.

Tv philips 20PT 122 a/ 78R ou idêntica- defeito- TV não liga fica no stand bay.se apertar a tecla canal ele liga,mas se soltar volta para stand bay.- defeito- Diodo Zener 6650 9.1v-fica perto do micro.

TV CCE HPS 1470- DEFEITO - funciona normal,mas quando coloca no stand bay ela emite um apito no alto falante. Defeito resolvido,foi trocado o resistor R 804 por um de 1k5..ok.

TV Philco chp –2039- defeito-clarões na tela e aparece espinhas de peixe e depois desarma a fonte. Defeito resolvido trocado o capacitor da fonte principal- C911 e C912.

TV Sharp c 2013- Defeito. Desligando sozinha depois de alguns minutos ligada.- defeito resolvido trocado os capacitores da fonte todos.

TV Sharp C 1453- defeito- da partida e corta, atuando proteção. Defeito está no vertical ou o R 727 de 22k este resistor e critico. Problema resolvido.

modelo C-2011, quando o transistor estiver em curto pode ser o regulador em curto ou provocado pelo capacitor do +B do transformador driver ressecado ou aberto o valor geralmente e de 0,5µF×250 volts pode trocar e por garantia coloque um de 1µF×250volts. Já no televisor Mitsubish modelo TC-2020 quando o transistor está em curto normalmente e provocado pela resistência que está alimentando o transformador driver que e de 6K8 ×3watts de metal filme com a capacidade alterada. Este transistor dificilmente entra em curto sem Ter uma causa.

QUANDO FOR TROCAR UM FLY BAC. VEJA SO;
Ao se trocar um flay-Back verifique o circuito de ABL e deve-se verificar se tem algum fio enrolado no Ferrite deve se fazer uma anotação observando o sentido do enrolamento não se deve Trocar o sentido pois se fizer vai haver problema de fase no pulso o aparelho não funcionará, bem. Isto ocorre muito na TV da marca CCE.

TV Telefunkem CH-802- tenha cuidado.
Televisão da marca Telefunkem modelo CH – 802 tome o seguinte cuidado se tiver com defeito na fonte desligue primeiro a resistência do +B do vertical R- 401 de 10 ohms. Após o serviço executado re-ligue , isto e para evitar a queima do CI caso a fonte fique um pouco alterada.

Fonte de alimentação chaveada:
AS TVs que tem fonte chaveada as mesmas tem o terra ligado na rede e o terra do chassis e isolado através do transformador ultra som da fonte. Tudo isto e feito para evitar que o usuário não leve choque na antena.isso é muito bom.

TELEVISORES GRADIENTE E PHILIPES OU OUTRAS MARCAS

Alguns modelos da Philips e Gradiente vem com uma bateria recarregável na memória, para evitar que o aparelho saia de sintonia ou fora de canal ao se desligada. Então quando esta bateria estraga pelo tempo o aparelho fica meio perturbado e o caso da Gradiente ela fica fazendo propaganda na tela e não obedece nem uma função. Se ela ficar fazendo Propaganda da gradiente, e a bateia estiver carregada. O método prático de eliminar e só tirar a bateria e colocar de novo ou então dar um curto nela e refazer os ajustes de sintonia. O certo mesmo e colocar uma bateria nova e pronto.

PHILPS , MITSUBISH E OUTRAS MARCAS

Sintoma ela pode está simplesmente apagada sem fóco, ou pode funcionar após alguns minutos depois de ligada. Causa Quando a tensão de grade screen esta baixa geralmente é que devido a maresia ou umidade dos meses frios o soquete do tubo cria bactérias e quando chega o calor ele começa a vazar alta tensão pelo pino do foco, como a tensão de foco está em serie com a tensão de grade screen logo a tensão de screen fica baixa .
E só trocar o soquete do tubo.Acontece muito com a Phillps e com a Mitsubish.

AJV 1428NI

O monitor com a tela totalmente escura. Resolvi então aumentar o screen e a imagem apareceu com um quadro bem estreito. Medi a fonte de 150V sobre o capacitor C812 e a mesma estava com apenas 80V. Examinando o capacitor C812 (100uf x 200V) o mesmo estava com um de seus terminais um pouco frouxo e havia sinais de vazamento. Solução: Troquei C812.

MONITOR COMPAQ PRESÁRIO MODÊLO 462 DEFEITO: INOPERANTE (Led frontal não sinalizava) Verificando fonte primária foi constatado 152 volts chegando até o transformador (chopper) , mas sem tensão no secundário do mesmo. O zener 904 foi trocado por estar em curto mas o defeito persistiu. Testado Q908 e Q906 com mínima fuga entre coletor e base, mas por via da dúvida foram trocados, e felizmente o monitor funcionou.

FIVE STAR FT5015

Defeito: Imagem estreita, não ajusta a largura

Transistor Q 413 com junção aberta

Se não resolver o problema checar componentes ligados à base do mesmo.

Equipamento: Terminal ADD modelo 8433 Defeito: sem imagem / ao aumentar o screen aparece o quadro, mas sem sinal de video Causa: 2816 na placa logica queimado (ele não tem nada a ver com o amplificador de video, mas impede a logica de inicializar completamente); esse defeito é raro, na maioria dos casos o 2816 apenas deixa de armazenar a configuração

Equipamento: Terminal ADD modelo 8349 Defeito: Comunica normalmente com o conector de loop, mas nao comunica com o servidor Causa: Z80 CTC com defeito; ele gera o clock e as temporizações para a interface

Equipamento: Terminal ADD modelo 8433 Defeito: Levanta RTS e trava a comunicação quando vai responder ao poll Causa: Z80 SIO-2 queimado Equipamento: Terminal ADD (todos os modelos que usam a deflexão PAT-05) Defeito: flyback queimado / o original não é encontrado no comercio Solução: troque por um Ipeco 114/150, que é igual ao original (Feg4017).

DÚVIDAS SOBRE VÍDEO-CASSETES

VCR AIWA BR77 - Defeito display piscando. Solução: Eletroliticos= 22ufx63v, 47ufx35v e 47ufx16v secos (sem capacitancia)

Videocassetes JVC - 671, 641, 651 DEFEITO - mascando fita. Diagnostico - verifique se ao retornar a fita com imagem a fita solta e logo volta ao normal. Solucao - Engrenagem na polia intermediaria travando. A lubrificacao secou e virou cola. Retire o braco da polia intermediaria, desmonte retirando a trava e limpe bem o eixo metalico (principalmente embaixo daquele tipo de copo plastico) e lubrifique.

JVC 641/651 Defeito na fonte de alimentação: o defeito que esta fonte apresenta geralmente é o vazamento de capacitores eletrolíticos, ocasionando a parada da fonte; mesmo substituindo-os a fonte não oscila. Solução: retire o transformador da placa e em seguida, lave a mesma com sabão ou detergente, com ajuda de um pincel ou escova,após a lavagem, seque a mesma com um secador de cabelo. Se a placa não estiver bastante danificada, com certeza você obterá resultado positivo. PANASONIC G21

Defeito: Quando empurramos a fita para dentro, o display apaga-

Solução: Este defeito ocorre porque a fonte não suporta puxar a mecânica, neste caso deve ser trocado o capacitor eletrolítico de 10uF x 25V que fica numa plaquinha no primário da fonte.

Defeito: Mecânica fica louca:

Solução: Trocar o foto-transistor que fica do lado esquerdo do box

Video nvfj605br panasonic Mensagem: ola peguei este video com grande ruido no som obs:este video e hifi estereo verifiquei a fonte encontrando o capacitor de 330uf/25 esgotado ele esta localizado na fonte e c105b

Video Cassete Panasonic NV-F70

Defeito:Quando desliga-se o VCR com a fita no box, ou tenta usar o retrocesso ou avanço, o video trava as funções, não permitindo nenhum comando, retirando a fita manualmente, e insirindo novamente, ele funciona normal até q se faça alguns dos passos acima. Solução. O F70 usa a mecanica "G" com um recurso a mais, ele tem uma chave de comando q vai na gremalheira dos tracionadores, próximo a chave indicadora do lacre da fita, limpar e ajustar os contatos. Videos Cassetes q tem o recurso de auto tracking, qdo começar a chuviscar e em alguns casos a perder o som ou entrar tela azul, limpar o cabeçote de audio e controle. Este é um defeito muito comun nos videos atuais.

L26-

O video está com o display apagado, a fonte parece que está boa, tem todas as tensões e o video funciona todas as funções, inclusive a luz do traking pisca normalmente ao dar play. Solução: Já peguei 3 vezes esse defeito e nas 3 vezes o problema estava numa trilha rompida embaixo(ou próximo) da bateria de Níquel-Cad...retire a bateria e verifique isso...

SEMP

X470

Defeito: Display fica piscando e a fonte fica oscilando

Solução: Trocar um dos capacitores eletrolíticos que ficam na fonte de 6V

Broksonic-

Defeito: Mecânica fica louca

Solução: Retirar e limpar a chave de posição

SHARP VC762

Defeito: Quando empurra a fita para dentro, a mesma volta. As vezes quase e carregada no cabeçote

porém falta um pouquinho

Solução: Trocar a correia pequena que vai no "motorzinho"de load.

DÚVIDAS EM TELEVISORES-

TVs EM GERAL Defeito: Imagem perfeita e som baixo ou totalmente ausente, porém com ruido alto, constante ou ligeiro, nos canais sem emissoras, ou ao mudar de canais. Solução: Bobina de FI de som. Sujiro tirar a bobina, quebrar o capacitor interno, repô-la e sodar no lugar do capacitor, sob a placa, um capacitor de 100pf, em seguir regular a bobina, aumentando ao volume máximo e obtento o volume mais alto à regulagem. Outro caso: Filtro de frequencia de áudio.

Defeito: Televisor com tela totalmente verde, azul ou vermelha, com traços de retorno. Em alguns casos o aparelho desliga à seguir. Solução: Geralmente o defeito consiste no acúmulo de poeira contendo monóxido de carbono, nas pernas dos transistores, na pla do RGB. Por ser condutiva, gera um curto no coletor dos transistores. Basta limpá-los. Outros casos: Tubo em curto, ou falta de emissão de tensão nas base de um ou mais transistores do RGB, CI de croma.

Toshiba
Para você eliminar a função de tela azul no modelo TS-209 CR basta dar um curto na resistência RA72 para o terra do chassis ai da pra ver se tem video ou não.

MODELO: TV-1449(A/A/V)(S/CR) 1470 2070E/2055M/1455M Defeito: imagem fraca sem contraste com cor avermelhada e fraca. C-511 de 10k × 50 volts. Cerâmica.

MODELO: TS 145 VS Defeito: imagem serrilhando fonte apitando. T 803 com o primário aberto. Método para localizar o defeito..

MODELO: TS 207 VS Defeito: Barra de informação desce e vertical encolhe um pouco. Trocar o capacitor de 10K CM.05 do pino 18 do CI TA8669N.
IBMG50:Olá Pessoal,
Eu estou com um monitor IBM-G50 que ao ser desligado aparece um pontinho no meio da tela, e com isso stá queimando o tubo nesse lugar.Eu já vi esse defeito sendo comentado aqui, mas não consegui achar. Alguém poderia me ajudar? Fabio Arai
SOLUÇÃO: resistor R424 de 180K deve estar aberto. paulo terrez
CONFIRMAÇÃO: Olá Paulo,Obrigado pela dica, era isso mesmo. Fabio ..
VITEC MODELO VISION 1400: Alguem sabe me dizer o valor do resistor R825 do monitor Vision Mod 1400? Obrigado
SOLUÇÃO: OI EDSON, REF. VALOR RESISTOR :
ANEL 1 AMARELO
ANEL 2 ROXO
ANEL 3 PRATA
ESPAÇO
ULTIMO ANEL DOURADO 0.47 OHMS
confirmando. este resistor fica perto do p302 não é? Olha, o fabricante deste monitor é VITEC OK.
BATISTA
CONFIRMAÇÃO:
Isso mesmo Batista, é esse bruto resistor torrado em meu monitor. Obrigado pela sua ajuda.

MONITOR ITAUTEC SVGA MODELO VID.COLOR 28I Problema: ***Monitor disparando a proteção interna(led de power piscando).***
Em muitos monitores, o LED piscando significa um provável curto na alimentação após o transformador da fonte de alimentação chaveada.Em alguns monitores deste modelo foi constatado que o problema era causado pelo capacitorC523(4n7/1.6Kv)que altera sua capacitância para baixo provocando a queima do transitor de saída horizontal T502(BUH515) ficando este em curto.É necessário portanto a troca destes dois componentes

MONITOR IBM MODELO 6543 Problema: ***Monitor sem imagem.Inicialmente , após aberto o monitor, verificou-se a presença de MAT e filamento aceso.Em seguida com a ajuda do osciloscópio detectamos a presença de sinal de vídeo na entrada do CI amplificador de RGB na placa de vídeo.Após aumentar o SCREEN no FLY-BACK apareceu uma linha vertical no centro da tela indicando que não havia sinal de deflexão na bobina horizontal.Olhando as soldas do conector de deflexão percebemos um ponto de solda fria neste conector.Refeita a solda o monitor passou a funcionar normalmente.***

MONITOR SAMSUNG SYNCMASTER 3 Problema: ***Monitor não liga corretamente:sem alta tensão.***
Ao ligar o monitor não se ouvia o indicativo de que o FlyBack estava operando.Ao medir o transistor de saída horizontal Q402(2SC5149) foi constatado que o mesmo estava em curto.Após medir todos os componentes em torno de Q402 ele foi substituído e voltou a queimar. Estudando novamente a placa (base de Q402) não estava presente o sinal de chaveamento por conta da falta da tensão de 12V no circuito oscilador. Na fonte estava a causa do problema:uma solda fria em B603 conforme mostra o esquema:

samsung cqa 4147 - Paulo PROBLEMA :O monitor esta com funcionamento normal, so nao tem ajuste do contraste, alguem pode ajudar?
SOLUÇÃO 1:Prezado Paulo Verifique se o abl atua??? se não atuar verifique tudo nesta linha!!! R434 VR406 ETC
se só o contraste não atua, verifique : D504 D502 D501 6V2 = TEM QUE TER 6 V NESTE ZENER, TEM??
VR502 = POTENCIOMETRO CONTRASTE VARIA NIVEL DC DE 1VA6V Q501 - TRANSISTOR DE CONTRASTE!!!
FAVOR INFORMAR RETORNO...
SOLUÇÃO 2: Olá Paulo...se voce checou o abl e o contraste esta atuando no pino 12 do lm 1203 de 1 a 7v....segue mais testes...voce checou o filamento; tá legal tem 6,5v??? este monitor demora vir o brilho e os caracteres quando é ligado??? voce pode estar com um tubo cansado; voce pode fazer um teste de catodos RGB, colocando um resistor de 15K 3w dos catodos a massa, deverá ter as cores fortes com retraço!!!! se tiver ok esses pontos de busca da etapa defeituosa. verifique o clamp gate no pino 14 do lm1203 deverá ter uma onda quadrada vinda do ic 201!!!pino 7 o ci também é suspeito!!! lm1203n boa sorte e favor dar retorno..
SOLUÇÃO FINAL:
olá Placido. Com a substituição do IC 101 LM1203,o Monitor voltou a funcionar perfeitamente, muito grato pelas suas Dicas.

SAMSUNG CVM4967B:uma dica para monitor sansun cvm 4967b ***sem video com brilho atuando normal com o sinal de video entrando no ci lm 1203 mas nao sai o controle de contraste esta inoperante o pino que controla o contraste esta com 0,8v nao varia foi trocado o ci e pot. de contraste mas nao deu. Hura***
DICA: verifique tudo na linha do abl que vai atuar no pino 12 entrada do contraste que deve variar entre 2 a 6v
SOLUÇÃO FINAL: Valeu amigo placido era o pot do ABL! Hura

02-10-2001 F DE ROMULO KLEDER proview pv-564d Caros colegas, meu monitor (proview pv-564d), queimou o fly-back e ao troca-lo o monitor voltou a funcionar OK, porem quando aparece alguma janela de cor branca na tela as laterais começam a tremer... Ja troquei o capacitor de entrada porem nao resolveu??? o que poderia ser??/ alguem faz ideia? aah, e quando ele está tremendo, se aumentar a tensao da fonte ele estabiliza, mas ao fechar a janela a tremedeira volta!!! Brigadão!!! Ah, e parabens pelo forum Romolo, ficou muito bom... DICAS: Amigo, esta parecendo que a filtragem da fonte esta com problema, verifique os filtros do RGB e do saida horizontal, pode ser algum diodo com fuga também. Boa sorte Olha esqueci, de uma verificada no circuito do ABL, fica no pino 7 do flyback, la tem um capacitor que estora quando o fly queima ok, é um cap. poliester que esta pindurado depois de um resistor que vem do pino 7, se ele estiver ruim pode causar este defeito Boa sorte SOLUÇÃO FINAL: Brigadão, ja solucionei o defeito... realmente éra um capacitor... Valeu!! Monitor samsung DP15LS=== Estou com um monitor samsung DP15LS com o seguinte problema: assim que eu ligo ele, ele desarma a fonte,retirei o fly back, quando eu retiro ele, a fonte funciona,com suas tensões certas, poderia ser o fly back, mais; com ele fora da placa eu liguei os terminais 1 e 2 (primario) , saio de seus terminais uns 7 milhões e meio de volts, quer dizer, ele nao está em curto, alguem poderia de dar uma ajuda????ou será que o fly back está com problemas???? obrigado Marcelo Rota==== DICAS: PAULO S. Caro colega eu estava com um monitor do mesmo modelo e foi só trocar o fly bak e resolveu o problema,OK.sem mais Paulo.S=== SOLUÇÃO FINAL: Obrigado Paulo Sergio, éra realmente o fly-back, foi só trocar e o monitor voltou a funcionar normalmente marcelo fornari rota

Sansung CVM4967: Botão do efeito almofada não funciona
SOLUÇÃO;Troque C207 Evandro Pierot

Sansung CVP4237: Não liga e fusivel queima.
SOLUÇÃO: D601,D602,D603,D604,Q602 R602 Evandro Pierot

Sansung CQB4147: imagem muito larga.
SULUÇÃO: D407 Q406 Q408 C417 R415 e soldas frias Romolo

Sansung CVM4697: Rabo de cometa nos caracteres.
SOLUÇÃO: Ressoldar os comp. da placa RGB tem solda fria Romolo

Sansung CQA4147: MAT muito alto desarmando o oscilador via x-ray protection.
SOLUÇÃO: Trocar C418 e checar Q408 Evandro Pierot.
Sansung CVP4967P: Demora pra vir o brilho, vem fraco e o ABL não atua.
SOLUÇÃO: Trocar o LM358 que fica perto do LM1203 Carlos e Placido.
Goldstar CQ4562: Largura em ecesso, tensão +B muito alta.
SOLUÇÃO: Q905 R930R933 Evandro Pierot.
Goldstar: todos 14 e 15" Sem Foco e pouco brilho
SOLUÇÃO: trocar flyback ou adaptador de foco.Evandro Pierot.

Goldstar 1425 plus: Não liga>
SOLUÇÃO: Trocar diodos D709,D910 ou curto ou aberto Q702.Evandro Pierot.

Goldstar 1425 plus: Controles de largura e almofada não funcionam.
SOLUÇÃO: Trocar Q609 com fuga.Evandro Pierot.
Goldstar chassis CA-25: Fonte sem partida Verificar.
SOLUÇÃO: D902, R916 e 917 Romolo.

Goldstar Chassis CA-25: Q706 esquenta e fonte não arma.
SOLUÇÃO: Trocar Flyback. Romolo.

Goldstar Chassis CA-25: Monitor sempre em Stand By.
SOLUÇÀO: Q907 e IC401 Romolo.
Goldstar Chassis CA-25: Após algum tempo de funcionamento fica sem foco.
SOLUÇÃO: Trocar flyback ou adaptador de foco. Romolo.
Microtec Mono EM-1417: Sem deflexão horizontal so uma linha.
SOLUÇÃO: Trocar C616 6,8uF/100V Bipolar.Romolo.

MONITOR SAMSUNG syncmaster 450b :
amigos,acontece o seguinte: ao ligar o monitor, o led acende e apaga rapidamente indicando que a fonte está sendo bloqueada. Foi detectado que ao dessoldar o fet Q504 a fonte funciona e as tensões normalizam. Foi trocado este componente e não resolveu. O TSH e o Fly back estão bons. O CI 401 deveria enviar sinais de onda quadrada para o Q504 mas isso não está ocorrendo. O CI foi trocado e não resolveu. A princípio, a ausência desses pulsos está fazendo com que o Fet Q504 sature e jogue 53V diretamente à massa, bloqueando a fonte. Pergunta: Se o CI 401 está bom e esses pulsos não são enviados, o que pode estar bloqueando-os?
Paulo terrez
SOLUÇÃO 1: PAULO S. Caro colega eu estava com um monitor do mesmo modelo e foi só trocar o fly bak e resolveu o problema,OK.sem mais Paulo.S
SOLUÇÃO 2: Tambem estive com o mesmo caso foi so trocar o fly back resolveu..... julierme
FINAL: Obrigado pelas dicas amigos. Era o FLYBACK mesmo. Até breve. terrez

Monitor Sansung 400Nb (Faixa preta na tela) - Roberto
Substituí o C.I. regulador da fonte KA-2S0880 que encontrava-se em curto. Também substituí o Fly Back FN1528 que também encontrava-se em curto, como não encontrei o original, coloquei um equivalente da BrasAlfa FKD15A001. O monitor funcionou, porém ao aumentar o screen, ou o brilho, ou o contraste, aparece uma faixa preta na horizontal na parte posterior da tela. Obs: todas as tensões da fonte estão baixa, e aumenta quando diminuimos o brilho, não chegando aos valores que constão no esquema.
Agradeço qualquer informação, porque não sei onde atacar... Antonio

RESPOSTA 1 = OI AMIGO, VC CONTINUA COM PROBLEMA NA FONTE. DE UMA OLHADA NA MINHA HP http://www.apoioeletronica.hpg.com.br/ EM DICAS
UM ABRAÇO BATISTA.
Amigo, de uma verificada nos diodos retificadores do primario e o cap. filtro do mesmo e também uma verificada nos cap. filtros do secundario, principalmente o que alimenta o RGB, deve ter algum com problema. Boa sorte ROMU
SOLUÇÃO = Prezados amigos, Romulo e J.E.Batista. Agradeço as dicas que vocês me deram. Após uma análise minunciosa na fonte, eu constatei que o C.I. regulador que eu havia trocado estava com defeito.Problema resolvido. Roberto

MICROTEC VGA-14 :Apagado, fonte piscando (Arma e desarma). Foi trocado o transistor Q-805 IRF-620 em curto.

MICROTEC VGA-14NE: Função centragem e pincushion não atua e quadro reduzido. Foi trocado o capacitor C418 5K1X1600 Volts.

MICROTEC VGA-14NE: Fonte com 129 Volts. Foi trocado o Tiristor KA3842 capacitor C418 5K1X1600 Volts.

KIER 14S: Sem sincronismo Vertical e Horizontal. Foi trocado o Capacitor C-904 de 1000µFX40Volts.

KIER 14S: Imagem dobrando dos lados e serrilhando. Foi trocado o Capacitor C-904 de 1000µFX40 Volts.

SAMSUNG CVM4967P: Tubo(cinescópio) com filamento apagado com funcionamento normal aparente. Foi trocado a resistência R-630 de 6 ohms 2Watts aberta.

SAMSUNG CQB4147: Defeito Horizontal fora de freqüência. Foi trocado o circuito integrado IC-201 SL605.

SAMSUNG Sync Máster 3NE : Almofada e largura não atuam. Foi trocado o Diodo UF5404G D407 em curto.

LG Studio Works520SI: ***Falta a cor vermelha. Foi trocado o transistor Q-353 2n5551.***

SAMSUNG CQB -4147: Largura fica no Maximo e não atua no controle externo. Foi trocado o diodo D-407 UF5404/GI - 19720. Pode por no lugar o diodo SKF4F3/06.

SAMSUNG CVM 4967T: ***Imagem tremendo. Foi trocado o capacitor C-302 de 0,68µF pino 6 do IC-301 LA-7838.***

SAMSUNG VM 4967: ***Ao ligar aparece linha na vertical acesa e logo some. Foi trocado o diodo D-410 zener de 9,1volts e o transistor unijunção IRF9610 regulador Negativo (junção pnp)***

SAMSUNG VM 4967: ***Pin (pincushion) não funciona. Foi trocado o capacitor C-207 de 4,7µFX63volts***

SAMSUNG CVM 4967P: ***Fonte de ultra som não funciona só após uma hora de ligado ele acende normal. Foi trocado o capacitor C-621 de 22µX25volts e refeito as soldas dos seguintes componentes, Q-603,D-401.***

TATUNG-COBRA VGA14: ***Apaga e acende defeito solda fria no transistor Q-801 KA-2141.***

LIS Super VGA Cor MARVC- 4967A : Vertical correndo. Foi trocado o capacitor C-504 de 2,2µFX63volts.

PHILIPS 56889/48T Tipo:7CM : ***Apagado, não tem alta tensão. Foi verificado as trilhas do impresso e aberto entre a resistência R-3512 de 10ohms e R-3540 de 4,7ohms***

PHILIPS 56889/48T Tipo:7CM : Com brilho sem imagem. Foi trocado a resistência R-3789 de 10ohms.

PHILIPS 20pt-120A/78R : Vertical com ruído na parte superior da tela. Foi trocado a resistência R-3407 de 220 ohms.

MODELO VGA color-1428 : ***Apagado, com curto entre coletor e emissor do transistor Q-709 C4769 o defeito e o capacitor C-420 de 0,01µFX250Volts.***

MODELO SuperVGA14 28 ***Defeito: Apagado só após alguns minutos de ligado. Foi trocadoC-831 de 100µFX35volts.***

O mesmo monitor com o vertical variando (abre e fecha). Foi refeito as soldas no circuito integrado IC-361 TDA9302H.

ITAUTEC 1024-14C : ***Imagem retorcida e tremendo um pouco. Foi trocado o capacitor C-457 de 22X250Volts.***

MODELO VGA color-1428 : Fonte excessiva circuito integrado vertical e transistor de saída horizontal pifado Foi trocado o diodo Zener D809 de 12 Volts.

IBM 6543-305 : ***Ao desligar fica um ponto na tela o suficiente para queimar o fósforo do tubo. Foi trocado a resistência de 100 ohms R-671 e a R-424 de 180Kohms as duas aberta. Para localizar no chassis seguir a triha da grade1 Screen do tubo.***

MODELO G40 - 6542-105 : ***Imagem centrada só para o lado direito e enrolando do lado esquerdo. Controle de centragem externo atua mais não corrige Trocar C-402 de 10KX50Volts Cerâmica.***

MODELO 6542-105 (G40) : Imagem centrada só para o lado direito da tela atua no controle, mas não corrige. Foi trocado o capacitor de cerâmica C-402 de 10K.

MODELO 640 : Não liga. Foi trocado a resistência do Reset da fonte R-832 de de 150Kohms que está em série com a R-844 de 100Kohms, aberta.

MODELO 15"- 620 : Tela dando expansão na imagem . Foi trocado o capacitor C-851 de 47µFX250Volts.

GOLDSTAR 1465DLS: Quadro reduzido e almofada não corrige . Foi trocado o transistor Q-709 BD677 e Q-706 C5149 mesmo aparentando bom tem que trocar.

VGART Modelo 14" : Sombra na tela parece que o tubo está fraco . Foi acrescentado um capacitor de 10KX250Volts{0,01µF} do coletor de Q-304 para o chassis.

HP HP1024 -D2821 : Apaga e acende quadro fecha dos lados para o meio da tela. Foi refeito as soldas do Transistor Unijunção -7623.

TDA Samurai Modelo 14" : Tela com quadro reduzido e o controle traseiro atua errado . Foi trocado o capacitor C-306 de 4K7X600Volts e o Trimmpot VR-102 H-ZISE.

TDK Computer Modelo 14" : Sombra nos caracteres. Foi trocado o capacitor C-524 de 1µF250Volts.

PROCOMP Modelo 1470 : Ao trocar o Flay-back. Tem que trocar o capacitor C-723 de 1µF63Volts e observar a fase do fio que vai enrolado no Flay-Back. Caso contrario não funciona direito.

DIGITAL Modelo 14" : Sombra nos caracteres . Foi trocado o capacitor C-524 de 1µF250Volts. Monitor diferente o mesmo defeito.

FIVE STAR 9"FS-6009: Vertical enrolado. Trocar C-310 de 2200µFX16Volts.

FIVE STAR 9"FS-6009 : Imagem serrilhando. Trocar C-412 de 1µFX50Volts.

FIVE STAR 9"FS-6009 : Imagem com pouca altura. Trocar C-306 de 100µFX25Volts.

FIVE STAR 9"FS-6009 : Horizontal sai fora de freqüência quando esquenta. Trocar C-411 de 22KX250Volts.

FIVE STAR 9"FS-6009 : Horizontal com sincronismo doce. Trocar C-503 de 1µFX50Volts.

FIVE STAR FS-4950 14": Fica com um lado mais claro que o outro Foi trocado trez capacitores C833, C832, C834 1µFX100Volts, Bipolar.

SAMSUNG CVM 4967 Sync VTC : Apagado, fonte não oscila Foi trocado o transistor Q-102=C3206 e Q-103=5P4M (substituto BUK444=IRF820) em curto.

SAMSUNG Modelo V-4987 : Imagem borrada com sombra do lado esquerdo da tela Dependendo da cor da sombra trocar os capacitores bipolar C-623, C-629, C-234 de 1µX50 Volts

Monitores que utilizam TDA4866 ou ou TDA8172 ***na etapa de saída vertical. Cuidado ao trabalhar nesses monitores quando os mesmo estiverem com defeitos na saída vertical. Como esses aparelhos não utilizam capacitor eletrolítico entre a bobina defletora e o circuito integrado de saída vertical quando estiver com defeito pode circular corrente contínua na bobina defletora vertical e isso pode fazer quebrar o pescoço do tubo de imagem. Trabalhe com o monitor ligado o mínimo possível até que o defeito seja sanado.***

Monitor com fet de potência na fonte,fonte não arranca,colocar em paralelo com a resistencia de supridouro res de 1 R, dois ou tres resistores a fonte arranca.

Augusto azeredo

AJV 1428NI

Defeito: Peguei o monitor com a tela totalmente escura. Resolvi então aumentar o screen e a imagem apareceu com um quadro bem estreito. Medi a fonte de 150V sobre o capacitor C812 e a mesma estava com apenas 80V. Examinando o capacitor C812 (100uf x 200V) o mesmo estava com um de seus terminais um pouco frouxo e havia sinais de vazamento. Solução: Troquei C812.

MONITOR COMPAQ PRESÁRIO MODÊLO 462 DEFEITO: ***INOPERANTE (Led frontal não sinalizava) Verificando fonte primária foi constatado 152 volts chegando até o transformador (chopper) , mas sem tensão no secundário do mesmo. O zener 904 foi trocado por estar em curto mas o defeito persistiu. Testado Q908 e Q906 com mínima fuga entre coletor e base, mas por via da dúvida foram trocados, e felizmente o monitor funcionou.***

Colaboração: MIRO - São Luís - Maranhão

FIVE STAR FT5015

Defeito: Imagem estreita, não ajusta a largura

Transistor Q 413 com junção aberta

Se não resolver o problema checar componentes ligados à base do mesmo.

IBM G50

Defeito: Imagem toda para a direita, ajuste de posição horizontal não atua

A imagem fica feia e indefinida, com muitas faixas escuras

Trocar os capacitores: C205, C225 e C351

DEFEITO : Falta de uma das cores primarias. Solucao : Por mais que possa parecer , nao é o CI LM 1203N o culpado ! (o sinal "entra " e não "sai ") Com o osciloscopio vemos o sinal "bonitinho" entrando no CI 1203N , mas não é enviado para o amplificador. Existe uma serie de resistores "pendurados" logo ao lado do LM1203 (todos de precisão) Se algum deles se alterar, (mais de 3k) o CI nao amplifica o Sinal de entrada

Monitor Orchestra mod.:Bugle-14

Defeito imagem feia, quando aumenta o contraste vaza todos os caracteres, falta azul. Solução: Soldar R233, resistor branco retangular de 1K2 x 5W. Apesar de parecer que está soldado na verdade não está dando contato. Caso falte outra cor, verificar logo a solda dos 3 resistores de potência. É interessante observar que a ausência do resistor não causa apenas ausência de uma determinada cor mas interfere na qualidade de imagem dos outros canhões.

Monitor Philips 14B

Defeito: Quadro muito largo

A princípo encontrei o transistor BD677 em curto. Após a troca do mesmo, o quadro apareceu estreito.Seguindo a base do mesmo encontrei dois transistores SMD em curto. Obs. Caso você não encontre os smd para comprar, poderá substituir ambos por transistores BC557.

1. Nome = Rogério Rodrigues da SIlva

Solução de defeito em um monitor philips 4CM5299/48T: > O monitor funcionava bem em uma resolução de 640 X 480, mas quando eu aumentava a resolução para 800 X 600 o quadro deslocava para a esquerda.Solução: substituição do eletrlítico 2505 de 3,3 para 4,7 micro farad localizado no pino 10 do integrado 7502(HEF 4538) no circuito de MODE DETECT.

1. Nome = Rogério Rodrigues da SIlva - Belo Horizonte

Monitor UIS modelo 328

Defeito: vertical dobrando quando se aumenta a altura ou a posição da imagem Defeito: Resistor de potencia que alimenta o TDA1675 alterado.

Defeito: imagem com "caudas de cometa" nos pontos de maior contraste Solução: Na maioria das vezes são os eletroliticos pequenos da placa eixo-z [normalmente eles estão secos], mas as vezes podem ser os resistores de 47 ohms que ficam embaixo dos resistores de potencia, que vão em serie com os transistores das cores.

Colaboração: Marcelo Zazulak

Samsung syncmaster 3

Tem 150 V no primário e nada no secundário, pino 7 do 3882 com tensão de partida. Defeito: capacitor ceramico de 1k/50v que vai no pino 3 (retorno)co C.I. 3882, ao medir no multímetro parecia bom mas entrava em curto ao ser energizado.

Colaboração - Edso

CVM - 4967T

Defeito: Distorção pincushion, trocar de C207 de 0,47uF para 1uF x 50V.

Colaboração: Hernani Guimarães

Samsung - 4967P

Defeito: Fonte sem tensões no secundário. (Primário OK) .Solução: Checando curtos no secundário encontrei o transistor de saída horizontal em curto. Substituindo o mesmo ouvi um forte estalo onde o mesmo voltou a entrar em curto imediatamente. Se o estalo vem da chupeta o motivo do estalo pode ser a alta tensão muito elevada. Como o estalo veio de baixo, conclui que vinha do corpo do flyback, Trocando o fly-back e o transitor de saída horizontal, tudo voltou ao normal.

Monitor com tela escura porém o filamento acende. Tensões de screen e fonte que alimenta o flay-back abaixo do normal. Trocar o integrado: KA358

Colaboração: José Carlos Raymundo

Terminais

Terminal Unisys EI-230 Defeito: Não aceita configuração da interface (interface em modo "conversor") Causa: Integrado 8530 da placa de interface queimado

Colaboração: Marcelo Zazulak

Equipamento: Terminal Unisys EI-230 Defeito: Senha da configuração desconhecida Solução: o unico jeito nesse caso é zerar a configuração do terminal; para fazer isso mude o estrape JP4 na placa logica (ele fica perto da E2PROM X28C16); ligue o terminal e espere ele dar a mensagem "Erro de leitura da E2PROM"; entre na configuração e saia dela com Shift + F10, desligue e volte o estrape para a posição original; depois disso é só religar e a senha será a senha padrão ("MENU")

Colaboração: Marcelo Zazulak

Aqui mais alguns defeitos do EI-230; os defeitos na parte analogica dele tambem valem para o monitor EI-100, visto que eles usam a mesma placa de deflexão. Defeito: Não liga, ou liga as vezes; tem tensão no capacitor C23 Causa: Transistor Q1 (2SD1992) com fuga. Defeito: Resetando-se Explicação: Esse defeito é causado por tensão muito baixa alimentando a placa logica, e isso pode ter tres causas diferentes: - Mau contato no cabo que alimenta a placa logica: Meça a tensão nos pinos extremos no conector CN1 da placa de deflexão e nos pinos extremos da entrada de alimentação da logica; se a diferença entre as tensões for maior que 0,1 volts o cabo está com mau contato (o jeito mais facil de melhorar o contato é estanhar os pinos dos conectores). - Fonte baixa: Verifique durante mais ou menos 1 minuto se a tensão de saída da fonte não varia sozinha; se ela não variar é só ajustar a tensão no trim-pot R4 para aproximadamente 5,1 volts. - Fonte instável: Nesse caso o terminal fica se resetando quando está frio e demora para começar a inicializar; troque os capacitores C5, C7 e C11 (470 uF / 16 volts). Defeito: Não comunica Explicação: Dificilmente a causa desse defeito são os integrados 1488 e 1489. Se vc ja trocou eles e nao adiantou, verifique se a interface está sendo alimentada. O jeito mais facil de ver isso é medir as tensões no conector da interface principal; ponha a ponta preta do multimetro no pino 7 e a vermelha no pino 2 (deve ter no minimo -8 volts) e depois ponha a vermelha no pino 20 (deve ter no minimo +8 volts). Na maioria dos casos de falta de alimentação na interface a causa é mau contato no cabo que alimenta a logica. Se estiver tudo bem com ele, verifique as tensões nos integrados U1 (7812) e U2 (1912) na placa de deflexão obs. O EI-230 não espera pelo sinal CTS para transmitir, ele gera o CTS internamente; o "Atraso de CTS" na configuração da interface nunca deve ser inferior ao do modem; o melhor é deixar o atraso do terminal maior que o do modem. Defeito: Vertical fechado Solução: Trocar o integrado U102 (TDA1170; pode colocar TDA1175) e o resistor R115 (68 ohms / 2 watts) Defeito: Horizontal sem linearidade / não é ajuste Causa: Capacitor C210 (22 uF / 63 volts) alterado; procure trocar por um de boa qualidade pois esse capacitor esquenta muito. Defeito: Pouco contraste mesmo com o ajuste interno e externo de contraste

no maximo Causa: Driver de video (CR2424) sem ganho. Defeito: Imagem com sombra atrás das letras Causa: Integrado LM1201 com defeito. Defeito: Tela tremula no sentdo vertical Causa: Capacitor C110 (22 uF / 40 volts) seco Defeito: Altura insuficiente, mesmo ajustando para o maximo Causa: Capacitor C112 (1000 uF / 35 volts) alterado. Verifique tambem se o resistor R115 não está alterado

Colaboração: Marcelo Zazulak

Equipamento: Terminal ADD modelo 8433 Defeito: sem imagem / ao aumentar o screen aparece o quadro, mas sem sinal de video Causa: 2816 na placa logica queimado (ele não tem nada a ver com o amplificador de video, mas impede a logica de inicializar completamente); esse defeito é raro, na maioria dos casos o 2816 apenas deixa de armazenar a configuração

Equipamento: Terminal ADD modelo 8349 Defeito: Comunica normalmente com o conector de loop, mas nao comunica com o servidor Causa: Z80 CTC com defeito; ele gera o clock e as temporizações para a interface

Equipamento: Terminal ADD modelo 8433 Defeito: Levanta RTS e trava a comunicação quando vai responder ao poll Causa: Z80 SIO-2 queimado Equipamento: Terminal ADD (todos os modelos que usam a deflexão PAT-05) Defeito: flyback queimado / o original não é encontrado no comercio Solução: troque por um Ipeco 114/150, que é igual ao original (Feg4017)

Colaboração: Marcelo Zazulak

UNI-II-TS147-TS167-TS207-VS/CR Defeito:Apagada sem alta tensão Transistor Q 811-2SC2120Y M.

UNI-II-TS147-TS167-TS207-VS/CR Defeito: Fonte de +B com 9Volts R 100 W R-812 aberta. Método para localizar o defeito: Foi por intuição bastou medir e ver que estava aberta.

UNI-II-TVC-161-TVC-164-TVC-201-TVC-204 Defeito: Fonte Baixa Foi trocado o transistor Q-803 BF-422..

MODELO: TS 145 VS Defeito: imagem enrolada em cima e em baixo do quadro C-315 de 470µ × 10 volts.
MODELO: TS 207 VS Defeito: Ao ligar ela dar muito estalos, imagem serrilha em toda a tela do televisor causa capacitor eletrolítico bem pequeno que fica ligado na alimentação do Ci C 408 10uf.

Modelo: TS 209 CR Defeito: Vertical sem linearidade, tela aberta do meio para cima Foi trocado o Capacitor eletrolitico 2,2µF × 63 Volts C-303 (fica ao lado do circuito integrado oscilador Horizontal) P

Modelo: TS 209 CR Defeito: Vertical trepida e fecha após varias horas de funcionamento normal Foi trocado o Capacitor cerâmica de 10Kpf C-304 (fica ao lado do circuito integrado oscilador Horizontal) .
Modelo HPS 2070: Defeito: tela escura e travada em AV, fonte normal. Solução: trocado Q-702 e o problema resolvido.

Modelo HPS 1481: Defeito: não mudava de canais e não tinha caracteres.Solução: trocado R-304.

Modelo HPS 1465: Defeito: não mudava de canais. Solução: trocado LA-7910.

Modelo HPS 1480: Defeito: contraste não atuava. Solução: trocados D-290 e D-704.

Modelo HPS 1491: Defeito: não saía de stand-by. Solução: verifcado que a tensão do pino 28 do IC-701 estava com 5v. Retirado o IC-702 e o sistema oscilou. Defeito era o IC-702.

Modelo HPS 1491: Defeito: sem cor. Solução: verificado que o pino 35 do IC-701 estava com 0Volts, trocado Q-502 e X-503.

Modelo HPS 1481: Defeito: vertical não abria totalmente e com linha de retraços. Solução: trocado C-302, após isso a tela ficou escura. Aí fiz o seguinte procedimento:
1- acionado power.
2- acionado menu.
3- acionado vol +++ e a imagem apareceu, trocado a memória e o problema foi resolvido.

Modelo HPS 1491: Defeito: quando ligava, aparecia imagem e som, após alguns segundos a imagem sumia e ficava sómente o som. Solução: Trocado Q-703 e a imagem voltou normal.

Modelo HPS 1470AP:Defeito: faixa escura na parte superior da imagem. Solução: trocado R-304.

Modelo: TV 2080E Defeito: Apaga após 3 horas de funcionamento Antena com sinal fraco, com chuvisco .

Modelo TVC 205 Defeito vertical enrolado na parte superior da tela. Foi trocado a resistência R-330 de 1,2K 3watts (1k2).

Modelo TV-1480E Defeito: Ao Trocar o flayback ela não acender e tiver +B no trasistor saída horizontal trocar R-826 de 0,56 Ohms 1 Watts.

Para entrar em modo serviço no aparelho TOSHIBA Modelo TC-C2055M Aperte no controle remoto Menu e a tecla função ela entrarar em modo serviço.

Modelo: PC - 1445 defeito: Imagem quando acende entra com linhas de retorno e logo após apaga. Capacitor C-719, 33µFX350Volts aberto. .

Modelo: PCM - 2044/2046 defeito: Entra em curto o diodo de 30 Volts ZD-901. Trocar o STR-50103 e pronto..

Modelo: PC - 2044 defeito: Imagem ondulando. Capacitor C-905 220µFX450v troque por novo.

Modelo: PC - 2144 defeito: apagada +B normal na fonte. Ultra-som não arma Flay-Back bom, defeito C-914 (2K2 em curto).

Modelo: PCM - 2044 Defeito: apagada, sem alta tensão e led do painel piscando IC-401 TDA – 2613 em curto. Passo Para detectar o defeito: Não foi difícil foi só verificar a tensão no +B de 20 Volts em cima do capacitor C-915 e ver que a tensão era de 6 Volts e no coletor do transistor driver horizontal e ver que estava baixa com apenas 45 Volts.

Modelo: PC - 2144 defeito: apagada R-923 1R aberta e ZD-904 zener de 30 Volts em curto.
Modelo: PC - 1446 defeito: fica acendendo e apagando; quando apaga não tem som e nem alta tensão: IC-901 STR50103 Passo Para detectar o defeito: Não foi difícil foi só trocar o CI regulador; IC-901(STR 50103).

Modelo: PC - 2043 Defeito: Apagou não tem ruído algum Verificou-se que tinha tensão no pino 3 do circuito integrado STR - 50103 - IC905 e era de 172 Volts defeito resistência de 470K 1/8 de Watts (R-902) aberta.

Modelo PC-2027-U Defeito: Ao trocar o Flay Back ela explode o capacitor C-718 = 1µF X 250Volts e queima a resistência R-717=0,47Ohms.Trocar o diodo D-706=E202-2 pode por no lugar o substituto que é o IN4007.

Modelo: C 2082B Defeito: Fonte baixa com 80 volts Imagem normal Capacitor C-719 aberto .

Modelo: C 2026H Defeito: apagada Diodo Zener ZD-708 de 130 Volts em curto.

Modelo: C -1632B Defeito: Ruído no Vídeo do centro da tela para cima: Trocado o Capacitor eletrolítico 220µF × 63 Volts C-507 .

Modelo: TC - 14T51 Defeito: só pega o canal 2. IC-1002 24C02 Memória.

Modelo: C - 2188 Defeito: o contraste não atua. R-430 de 680K aberta.

Modelo: TC - 20T51 Defeito: sintonia não atua. Q-206 em curto.

Modelo: TC - 20T51 Defeito: sintonia não atua. Q-206 .

Modelo: TC - 1430A Defeito: vertical enrolado em cima e em baixo. C-517 de 470µFX16Volts aberto. e chock L-605 aberto.

Televisor SEMP Toschiba- Defeito imagem toda Serrilhada em toda a tela- causa defeito- Eletrolítico C 408 .

Modelo: TC - 2899A Defeito: apaga após 5 a 10 Minutos de funcionamento. C-226 de 10K cerâmica em curto.

TELEVISORES MARCA CCE HPS 1403 OU 2003- BLOQUEIADOS-. Desligue o televisor pressionando somente a telha power para ele ficar em Stand Bay , e siga o procedimento abaixo.

Aponte o controle remoto em direção do televisor e mantenha pressionada a techa P.CH por mais de 05 segundos.

Presssione a tecla OSD e MUTE nesta seqüência.

Mantenha presssionada a tecla SLEEP ate que o televisor ligue , assim que o televisor ligar a senha atual sera cancelada. Se você não quiser colocar uma senha desative a função tv bloqueiada através do menu.

Modelo: C - 1491B Defeito: tela acende com bastante chuvisco não pega cana. Solda fria no circuuito.
Modelo C-20ST58 Defeito: Sem imagem com a tela apagada e apitando . Foi trocado o Transistor Q-602 C2482, aparente bom mais o defeito era ele.

Modelo: C - 1404A Defeito: apagada mas o filamento do tubo acende não tem som . trilha do circuito impresso esta partida devido ao calor, entre o pino do D-602 e o pino do C-630.

Modelo: C 20R12 Defeito : Tela azul quando se pede para fazer sintonia passa por cima do canal se tocar no botão de volume até a informação na tela ficar verde, no momento que a sintonia passa pelo canal ela para e a imagem parece que esta com o A.G.C. saturado e sem sincronismo. Bobina do AFT com o Capacitor interno danificado . boa sorte.

Modelo: C 2035B Defeito: E o mesmo defeito da anterior só que esta não e processada automática, fica mais fácil de perceber que o defeito é de AFT. Esta TV também estava com o som baixo. Bobina do AFT descalibrada e também a bobina Discriminadora de som devido a corrosão no Capacitor interno.

Modelo: C -1453 Defeito: ***Tela azul com linhas de retorno, ou Vermelha, ou Verde. Azul Q-853 C2229 R-866 de 18K , Vermelho Q-851 R-868,Verde Q-852 R-860 .***
Modelo: C -1491B Defeito: Com chuvisco sem canais. O pino 2 do plugue (N) estava sem solda.
Modelo C-20ST58 Defeito: Sem imagem com a tela apagada e apitando . Foi trocado o Transistor Q-602 C2482, aparente bom mais o defeito era ele.

Modelo C-1453 Defeito apagada. Ao colocar as pontas do multiteste entre base e emissor, na escala de RX1 (Ponta, positiva na base) de Q-707 (2SC 144) se ela acender mudando de canais sozinha enquanto manter as pontas ligadas. O defeito e um sensor de canais em curto, ou o pente de diodo na entrada do micro com um diodo em curto. Verifique isso.

Modelo: TC - 2090 Defeito: Canal travado não muda de canal e nem Faz sintonia. O defeito era o capacitor de 10k cerâmica C-716 .

Modelo TC 2030 Defeito Fica negativa após algum tempo . Foi trocado o capacitor C107 de 10K X 50Volts Cerâmica (.01µF).

Modelo TC-1631 Defeito: Liga quando quer. Trocar Resistência R-916 ou R-915 = 150.

Modelo:16CN4435 Defeito: Para ajustar o PP Faça o seguinte. Ajuste primeiro Canais, Brilho, Cor, Contraste e volume, após aperte STORE no TV e segure Também apertada a tecla e aperte o PP no controle remoto segure as duas teclas apertada por 30 segundos depois solte as duas junto, pronto e só.

Modelo:16CN1435 Defeito: Cor muito azulada com ondulações na parte superior da tela some e aparece de vês em quanto Trocar C-220 de 560PF.

Modelo:20CN4066 Defeito: apagada apitando fraquinho (chiando) Circuito integrado TDA 2577\AL Pa

Modelo:20CN4466 VHF/UHF e 14CN4416 VHF/UHF: Para eliminar a placa de fonte automática U100 Basta colocar um diodo IN4007 ligado com o anôdo no pino 2 e o catôdo no pino 3.

Televisor philipes 16CN 4036 – toda parada- fonte normal filamento aceso- defeito R 404 aberto.

Modelo:20CN4466 VHF/UHF e 14CN4416 VHF/UHF: Defeito: Queima o BUT 11 em 110Volts em 220Volts Funciona Normal com Barras preta na imagem C-319 de 3K9 Cerâmica.

Televisor philipes 16CN 4036- defeito – entortando a imagem- e perdendo o sincronismo- causa- capacitores eletrolíticos ligados no CI 2577, troque todos inclusive os da fonte de 12V. boa sorte.

Modelo:ZOCT-5455M/UV Defeito: Quando liga fica apagada , tem som e filamento do tubo acende, tem alta tensão. Só acende depois de 30 minutos Capacitor eletrolítico C-232 150µF× 16 Volts ou o C-565 0.1µF × 630 Volts (100K poliester).

Televisor philipes 16CN 4036- não sintoniza canais so chuvisco causa do defeito- resistor de 4R7 fica perto do seletor de canais.ou os capacitores C111,C112 C113 em curto.

Modelo:ZOCT-5455M/UV Defeito: Imagem fraca sem contraste e fora de sincronismo vertical e horizontal. Chock de 3,3µH aberto S-156.

Modelo:20CT6558 Defeito: Apagada com som e se aumentar a tensão da grade scree ela acende mais não tem imagem: Trilha do circuito impresso aberta bem abaixo da bateria B017; provocado pelo vazamento do acido da bateria. De uma olhada.

Televisor CCE PHS 2003- ***televisor parado- causa – diodos da linha de 12v em curto juntamente com a saída vertical em curto e os resistores de proteção aberto, causa dos defeitos fly bck vazando tensão.***

Modelo:14GL1010 Defeito: Vertical correndo sem volume e a barra de volume travada : Capacitor de cerâmica de 100pf em curto C-930.

Modelo:20CN4066 Defeito: Vertical Correndo Trocar o Capacitor eletrolítico de 4,7µF × 63 Volts (C-868) .

Televisor Philco PC 1603 0u 2003- ***defeito – não funciona desarmando proteção- defeito – defletora em curto. Troque por uma igual.***
Modelo:20CN4066 Defeito: Vertical com três linhas brancas na parte superior da tela Trocar o Capacitor eletrolítico 100µF × 25 Volts (C-400).
TELEVISOR MISTUBICHI- TC 1498- ***Defeitos sem imagem e sem som tensão de 33v normal, seletor bom- causa – trimpot do CAG alterado . trocar por um novo.***

Modelo:20CN4066 Defeito sem cor IC-200 TDA -3565 .

Modelo:20CN4066 Defeito: cor só aparece Quando o aparelho esquenta Trocar o cristal de 7.151MHz (KT 203) (Nota : este defeito pode ocorrer em todos os modelos e marcas de TV.) .

Modelo:20CN4066 Defeito: Transistor regulador da fonte em curto BuT 11 ou BuW 84 (TS 355) Duas resistências de 1Ohms 2 watts aberta e um Capacitor de 220µF × 25 volts alterado.

Modelo:20CN4435 Defeito: Sempre que você desliga pelo remoto ela liga sozinha, e as vezes o som demora e ela fica com os dígitos escrito (FI). Não muda de canal e o volume não atua. Foi trocado o Capacitor de 100µ × 16 Volts (C-093) dentro da caneca do sensor do controle remoto no televisor não esqueça de por a caneca (blindagem de volta ao seu devido lugar pois sem ela o defeito continua) .

Modelo:20GL1345/78R Defeito:Tôda apagada: Peça trocada SCR, BT-151F (K-6535) .

Modelo:20GL1044 Defeito: Quando liga funciona com o vertical cheio de falhas tipo veneziana só que na tela toda: Solda fria nos fios de ligação da bobina Deflectora vertical .

Modelo:20GL1045/78R Defeito: Quando muda de canal some a cor e o horizontal cai: Peça trocada transistor BC-338 Regulador de 7volts, (que alimenta a F.I.) em curto.

Modelo:20GL1044 Defeito: Quando liga funciona normal mais após alguns instantes ela começa a piscar e apaga a tela mas o filamento do tubo acende : Peça trocada T-7205 (BC 338) regulador de 9Volts do +B do CI TDA 8361 Y .

Aparelho:Som Sony LBT-46

Defeito:Queimando a saída de som pela segunda vez. .

Solução:Substituir o transformador de força por outro de mesma amperagem,porém com dois ou três volts a menos.Esta modificação foi sugerida pela Sony ,e ela também fornecia este novo transformador para os Postos Autorizados. Outra solução barata é colocar em um dos fios de saída do transormador uma bobina com fios grosso ate gerar uma queda de tensão mais baixa. Isso é ótimo eu já fiz.

Aparelho:System Sony FHG 88

Defeito Este aparelho esta queimando sempre a saída de som.

Solução:Além de trocar o STK da saída,é necessário desmontar as duas caixas acústicas e verificar os fios da bobina dos alto falantes.Tem acontecido vários casos em que o movimento do cone faz com que estes fios encostem um no outro.Este problema é intermitente e causa a curto prazo a queima do CI. De saída de som.

Aparelho:System Aiwa NSX-V900 e ***outros que utilizam o mesmo mecanismo nos tapes.***

Defeito:Tape travado.

Solução: trocar as correias,de preferência por outras um pouco menores.

Aparelho:System Gradiente NS 607-407-657

Defeito:Tape travado.

Solução:Este problema ocorre principalmente quando o aparelho é desligado na tecla Power sem que antes tenha se dado o Stop no tape.É devido ao fato do solenóide não ter "força" para desatracar o mecanismo quando o aparelho é religado.Existe uma modificação passada pela Gradiente que consiste na substituição do resitor de 1R que alimenta o Solenóide por um jumper.Ajuda,mas não elimina o problema.É conveniente informar esta "característica"do aparelho para o usuário.

*TV philps 20 PT324A****-este tv tem som e não tem imagem funciona por 08 seguntos e desliga, fica em stand bay, causa era o fly bac com defeito.***

*TV philps 20CT6255M/uv****- o som chiando- causa bobina S-159-capacitor tubular defeituoso.***

*Tv Sharp 14`` digital****- fonciona ou desliga sozinha fonte fica baixa,se abrir o screen ela desliga . Causa saída vertical em curto. Troquei e ficou boa.***

TV PHILIPS CNT-DEFEITO- ***toda vez que liga a tv ou muda de canal a som demora uns 05 a 08 segundos para aparecer. Causa- trocar o capacitor eletrolítico que fica na caixa do receptor do controle remoto,abrir a blindagem e colocar de volta a mesma.tudo normal.***

HPS-1470, "Fonte Alta- ***dando estalos da chupeta- trocado o capacitor C416 de 330pF/2Kv e também o STR 50103, com isso corrigi o 103v,***

TV Gradiente GT2022 ***Desliga sozinha- Essa tv desligava sozinha por que o transistor Q6 estava com fuga ou sem ganho,pois esse componente envia os pulsos que vem do flyback para micro, esses pulsos é usado pelo micro para fazer procura automatica de canais.Sem esses pulsos o micro não memorizava os canais achados e acionava o OFF TIMER interno do micro deligando a tv em 10 Minutos!***

Dica sôbre o STR 5412- ***para os que ainda não sabem, o STR 5412 está vindo falcificado, só funciona em 110v, eu estou colocando o 50103 no lugar dele, apenas troco os slids 1 pelo 3,.***

tvc semp TV2080e ***ela esta aumentando o som sozinha o volume-- esse defeito e era a chavesinha (botãozinho) que ficava sempre fechado, como se estivesse pressionado (vol +). Espero ter ajudado, boa sorte***

*Tv Sharp C - 1632B****- Esta tv esta sem croma- O problema era o capacitor C-1053 com fuga que esta ligado indiretamente ao pino 6 do micro-processador.***

MONITOR ITAUTEC SVGA MODELO VID.COLOR 28I ***Problema: Monitor disparando a proteção interna(led de power piscando).***
Em muitos monitores, o LED piscando significa um provável curto na alimentação após o transformador da fonte de alimentação chaveada.Em alguns monitores deste modelo foi constatado que o problema era causado pelo capacitorC523(4n7/1.6Kv)que altera sua capacitância para baixo provocando a queima do transitor de saída horizontal T502(BUH515) ficando este em curto.É necessário portanto a troca destes dois componentes.

MONITOR IBM MODELO 6543 ***Problema: Monitor sem imagem.Inicialmente , após aberto o monitor, verificou-se a presença de MAT e filamento aceso.Em seguida com a ajuda do osciloscópio detectamos a presença de sinal de vídeo na entrada do CI amplificador de RGB na placa de vídeo.Após aumentar o SCREEN no FLY-BACK apareceu uma linha vertical no centro da tela indicando que não havia sinal de deflexão na bobina horizontal.Olhando as soldas do conector de deflexão percebemos um ponto de solda fria neste conector.Refeita a solda o monitor passou a funcionar normalmente.***

MONITOR SAMSUNG SYNCMASTER 3 ***Problema: Monitor não liga corretamente:sem alta tensão.***
Ao ligar o monitor não se ouvia o indicativo de que o FlyBack estava operando.Ao medir o transistor de saída horizontal Q402(2SC5149) foi constatado que o mesmo estava em curto.Após medir todos os componentes em torno de Q402 ele foi substituído e voltou a queimar. Estudando novamente a placa (base de Q402) não estava presente o sinal de chaveamento por conta da falta da tensão de 12V no circuito oscilador. Na fonte estava a causa do problema:uma solda fria em B603 conforme mostra o esquema:

samsung cqa 4147 - ***:O monitor esta com funcionamento normal, so nao tem ajuste do contraste, alguem pode ajudar?***
SOLUÇÃO 1: Verifique se o abl , se não atuar verifique tudo nesta linha!!! R434 VR406 ETC se só o contraste não atua, verifique : D504 D502 D501 6V2 = TEM QUE TER 6 V NESTE ZENER, TEM??
VR502 = POTENCIOMETRO CONTRASTE VARIA NIVEL DC DE 1VA6V Q501 - TRANSISTOR DE CONTRASTE!!!
FAVOR INFORMAR RETORNO...
SOLUÇÃO 2: ..se voce checou o abl e o contraste esta atuando no pino 12 do lm 1203 de 1 a 7v....segue mais testes...voce checou o filamento; tá legal tem 6,5v??? este monitor demora vir o brilho e os caracteres quando é ligado??? voce pode estar com um tubo cansado; voce pode fazer um teste de catodos RGB, colocando um resistor de 15K 3w dos catodos a massa, deverá ter as cores fortes com retraço!!!! se tiver ok esses pontos de busca da etapa defeituosa. verifique o clamp gate no pino 14 do lm1203 deverá ter uma onda quadrada vinda do ic 201!!!pino 7 o ci também é suspeito!!! lm1203n boa sorte e favor dar retorno..
SOLUÇÃO FINAL:
Com a substituição do IC 101 LM1203,o Monitor voltou a funcionar perfeitamente, muito grato pelas suas Dicas.

SAMSUNG CVM4967B: ***uma dica para monitor sansun cvm 4967b sem video com brilho atuando normal com o sinal de video entrando no ci lm 1203 mas nao sai o controle de contraste esta inoperante o pino que controla o contraste esta com 0,8v nao varia foi trocado o ci e pot. de contraste mas nao deu.***

SOLUÇÃO FINAL: era o pot do ABL!

Sansung CVM4967: ***Botão do efeito almofada não funciona***
SOLUÇÃO;Troque C207 .

Sansung CVP4237: Não liga e fusivel queima.
SOLUÇÃO: D601,D602,D603,D604,Q602 R602 .

Sansung CQB4147: imagem muito larga.
SULUÇÃO: D407 Q406 Q408 C417 R415 e soldas fria.

Sansung CVM4697: Rabo de cometa nos caracteres.
SOLUÇÃO: Ressoldar os comp. da placa RGB tem solda fria.
=
Sansung CQA4147: MAT muito alto desarmando o oscilador via x-ray protection.
SOLUÇÃO: Trocar C418 e checar Q408 .

Sansung CVP4967P: Demora pra vir o brilho, vem fraco e o ABL não atua.
SOLUÇÃO: Trocar o LM358 que fica perto do LM1203 .
Goldstar CQ4562: Largura em ecesso, tensão +B muito alta.
SOLUÇÃO: Q905 R930R933.
Goldstar: todos 14 e 15" Sem Foco e pouco brilho
SOLUÇÃO: trocar flyback ou adaptador de foco.
Goldstar 1425 plus: Não liga>
SOLUÇÃO: Trocar diodos D709,D910 ou curto ou aberto Q702.
Goldstar 1425 plus: Controles de largura e almofada não funcionam.
SOLUÇÃO: Trocar Q609 .
Goldstar chassis CA-25: Fonte sem partida Verificar.
SOLUÇÃO: D902, R916 e 917 .

Goldstar Chassis CA-25: Q706 esquenta e fonte não arma.
SOLUÇÃO: Trocar Flyback. .

Goldstar Chassis CA-25: Monitor sempre em Stand By.
SOLUÇÀO: Q907 e IC401.

Goldstar Chassis CA-25: Após algum tempo de funcionamento fica sem foco.
SOLUÇÃO: Trocar flyback ou adaptador de foco.

Microtec Mono EM-1417: Sem deflexão horizontal so uma linha.
SOLUÇÃO: Trocar C616 6,8uF/100V Bipolar.

MICROTEC VGA-14 :Apagado, fonte piscando (Arma e desarma). Foi trocado o transistor Q-805 IRF-620 em curto.

MICROTEC VGA-14NE: Função centragem e pincushion não atua e quadro reduzido. Foi trocado o capacitor C418 5K1X1600 Volts.

MICROTEC VGA-14NE: Fonte com 129 Volts. Foi trocado o Tiristor KA3842 capacitor C418 5K1X1600 Volts.

KIER 14S: Sem sincronismo Vertical e Horizontal. Foi trocado o Capacitor C-904 de 1000µFX40Volts.

KIER 14S: Imagem dobrando dos lados e serrilhando. Foi trocado o Capacitor C-904 de 1000µFX40 Volts.

SAMSUNG CVM4967P: Tubo(cinescópio) com filamento apagado com funcionamento normal aparente. Foi trocado a resistência R-630 de 6 ohms 2Watts aberta.

SAMSUNG CQB4147: ***Defeito Horizontal fora de freqüência. Foi trocado o circuito integrado IC-201 SL605.***

SAMSUNG Sync Máster 3NE : ***Almofada e largura não atuam. Foi trocado o Diodo UF5404G D407 em curto.***

LG Studio Works520SI: ***Falta a cor vermelha. Foi trocado o transistor Q-353 2n5551.***

SAMSUNG CQB -4147: ***Largura fica no Maximo e não atua no controle externo. Foi trocado o diodo D-407 UF5404/GI - 19720. Pode por no lugar o diodo SKF4F3/06.***

SAMSUNG CVM 4967T: ***Imagem tremendo. Foi trocado o capacitor C-302 de 0,68µF pino 6 do IC-301 LA-7838.***

SAMSUNG VM 4967: ***Ao ligar aparece linha na vertical acesa e logo some. Foi trocado o diodo D-410 zener de 9,1volts e o transistor unijunção IRF9610 regulador Negativo (junção pnp)***

SAMSUNG VM 4967: ***Pin (pincushion) não funciona. Foi trocado o capacitor C-207 de 4,7µFX63volts***

SAMSUNG CVM 4967P: ***Fonte de ultra som não funciona só após uma hora de ligado ele acende normal. Foi trocado o capacitor C-621 de 22µX25volts e refeito as soldas dos seguintes componentes, Q-603,D-401.***

TATUNG-COBRA VGA14: ***Apaga e acende defeito solda fria no transistor Q-801 KA-2141.***

LIS Super VGA Cor MARVC- 4967A : ***Vertical correndo. Foi trocado o capacitor C-504 de 2,2µFX63volts.***

PHILIPS 56889/48T Tipo:7CM : ***Apagado, não tem alta tensão. Foi verificado as trilhas do impresso e aberto entre a resistência R-3512 de 10ohms e R-3540 de 4,7ohms***

PHILIPS 56889/48T Tipo:7CM : ***Com brilho sem imagem. Foi trocado a resistência R-3789 de 10ohms.***

PHILIPS 20pt-120A/78R : ***Vertical com ruído na parte superior da tela. Foi trocado a resistência R-3407 de 220 ohms.***

MODELO VGA color-1428 : ***Apagado, com curto entre coletor e emissor do transistor Q-709 C4769 o defeito e o capacitor C-420 de 0,01µFX250Volts.***

MODELO SuperVGA14 28 ***Defeito: Apagado só após alguns minutos de ligado. Foi trocadoC-831 de 100µFX35volts.***

O mesmo monitor com o vertical variando (abre e fecha). Foi refeito as soldas no circuito integrado IC-361 TDA9302H.

ITAUTEC 1024-14C : ***Imagem retorcida e tremendo um pouco. Foi trocado o capacitor C-457 de 22X250Volts.***

MODELO VGA color-1428 : ***Fonte excessiva circuito integrado vertical e transistor de saída horizontal pifado Foi trocado o diodo Zener D809 de 12 Volts.***

IBM 6543-305 : ***Ao desligar fica um ponto na tela o suficiente para queimar o fósforo do tubo. Foi trocado a resistência de 100 ohms R-671 e a R-424 de 180Kohms as duas aberta. Para localizar no chassis seguir a triha da grade1 Screen do tubo.***

MODELO G40 - 6542-105 : Imagem centrada só para o lado direito e enrolando do lado esquerdo. Controle de centragem externo atua mais não corrige Trocar C-402 de 10KX50Volts Cerâmica.

MODELO 6542-105 (G40) : Imagem centrada só para o lado direito da tela atua no controle, mas não corrige. Foi trocado o capacitor de cerâmica C-402 de 10K.

MODELO 640 : Não liga. Foi trocado a resistência do Reset da fonte R-832 de de 150Kohms que está em série com a R-844 de 100Kohms, aberta.

MODELO 15"- 620 : Tela dando expansão na imagem . Foi trocado o capacitor C-851 de 47µFX250Volts.

GOLDSTAR 1465DLS: Quadro reduzido e almofada não corrige . Foi trocado o transistor Q-709 BD677 e Q-706 C5149 mesmo aparentando bom tem que trocar.

VGART Modelo 14" : Sombra na tela parece que o tubo está fraco . Foi acrescentado um capacitor de 10KX250Volts{0,01µF} do coletor de Q-304 para o chassis.

HP HP1024 -D2821 : Apaga e acende quadro fecha dos lados para o meio da tela. Foi refeito as soldas do Transistor Unijunção -7623.

TDA Samurai Modelo 14" : Tela com quadro reduzido e o controle traseiro atua errado . Foi trocado o capacitor C-306 de 4K7X600Volts e o Trimmpot VR-102 H-ZISE.

TDK Computer Modelo 14" : Sombra nos caracteres. Foi trocado o capacitor C-524 de 1µF250Volts.

PROCOMP Modelo 1470 : Ao trocar o Flay-back. Tem que trocar o capacitor C-723 de 1µF63Volts e observar a fase do fio que vai enrolado no Flay-Back. Caso contrario não funciona direito.

DIGITAL Modelo 14" : Sombra nos caracteres . Foi trocado o capacitor C-524 de 1µF250Volts. Monitor diferente o mesmo defeito.

FIVE STAR 9"FS-6009: Vertical enrolado. Trocar C-310 de 2200µFX16Volts.

FIVE STAR 9"FS-6009 : Imagem serrilhando. Trocar C-412 de 1µFX50Volts.

FIVE STAR 9"FS-6009 : Imagem com pouca altura. Trocar C-306 de 100µFX25Volts.

FIVE STAR 9"FS-6009 : Horizontal sai fora de freqüência quando esquenta. Trocar C-411 de 22KX250Volts.

FIVE STAR 9"FS-6009 : Horizontal com sincronismo doce. Trocar C-503 de 1µFX50Volts.

FIVE STAR FS-4950 14": Fica com um lado mais claro que o outro Foi trocado trez capacitores C833, C832, C834 1µFX100Volts, Bipolar.

SAMSUNG CVM 4967 Sync VTC : Apagado, fonte não oscila Foi trocado o transistor Q-102=C3206 e Q-103=5P4M (substituto BUK444=IRF820) em curto.

SAMSUNG Modelo V-4987 : Imagem borrada com sombra do lado esquerdo da tela Dependendo da cor da sombra trocar os capacitores bipolar C-623, C-629, C-234 de 1µX50 Volt.

***Monitores que utilizam TDA4866 ou ou TDA8172** na etapa de saída vertical. Cuidado ao trabalhar nesses monitores quando os mesmo estiverem com defeitos na saída vertical. Como esses aparelhos não utilizam capacitor eletrolítico entre a bobina defletora e o circuito integrado de saída vertical quando estiver com defeito pode circular corrente contínua na bobina defletora vertical e isso pode fazer quebrar o pescoço do tubo de imagem. Trabalhe com o monitor ligado o mínimo possível até que o defeito seja sanado.*

***Monitor com fet de potência na fon**te,fonte não arranca,colocar em paralelo com a resistencia de supridouro res de 1 R, dois ou tres resistores a fonte arranca*

AJV 1428NI

Defeito: Peguei o monitor com a tela totalmente escura. Resolvi então aumentar o screen e a imagem apareceu com um quadro bem estreito. Medi a fonte de 150V sobre o capacitor C812 e a mesma estava com apenas 80V. Examinando o capacitor C812 (100uf x 200V) o mesmo estava com um de seus terminais um pouco frouxo e havia sinais de vazamento. Solução: Troquei C812.

***MONITOR COMPAQ PRESÁRIO MODÊLO 462** DEFEITO: INOPERANTE (Led frontal não sinalizava) Verificando fonte primária foi constatado 152 volts chegando até o transformador (chopper) , mas sem tensão no secundário do mesmo. O zener 904 foi trocado por estar em curto mas o defeito persistiu. Testado Q908 e Q906 com mínima fuga entre coletor e base, mas por via da dúvida foram trocados, e felizmente o monitor funcionou.*

FIVE STAR FT5015

Defeito: Imagem estreita, não ajusta a largura

Transistor Q 413 com junção aberta

Se não resolver o problema checar componentes ligados à base do mesmo.

IBM G50

Defeito: Imagem toda para a direita, ajuste de posição horizontal não atua

A imagem fica feia e indefinida, com muitas faixas escuras

Trocar os capacitores: C205, C225 e C351

Dúvida :

Tenho na minha assitencia um monitor ibm modelo g50 que chegou com muito brilho e linhas de retraco

Diminuí o screen no fly mas ficou sem controle de brilho e quando desliga aparece rapidamente um ponte luminoso forte no meio do tubo. ja testei o circuito de brilho mas nao achei nenhum problema.

Verifique R714 Tem que haver uma tensão negativa lá de cerca de uns - 40V Se não houver esta tensão o problema nessa malha.

Aparelho:System Aiwa F9,F12,F15

Defeito:às vezes "trava"o funcionamento,ficando apenas algum segmento do display aceso.

Solução:Substituir o cristal ressonador do microprocessador.

DEFEITO monitor: Falta de uma das cores primarias. Solucao : Por mais que possa parecer , nao é o CI LM 1203N o culpado ! (o sinal "entra " e não "sai ") Com o osciloscopio vemos o sinal "bonitinho" entrando no CI 1203N , mas não é enviado para o amplificador. Existe uma serie de resistores "pendurados" logo ao lado do LM1203 (todos de precisão) Se algum deles se alterar, (mais de 3k) o CI nao amplifica o Sinal de entrada.

Monitor Orchestra mod.:Bugle-14

Defeito imagem feia, quando aumenta o contraste vaza todos os caracteres, falta azul. Solução: Soldar R233, resistor branco retangular de 1K2 x 5W. Apesar de parecer que está soldado na verdade não está dando contato. Caso falte outra cor, verificar logo a solda dos 3 resistores de potência. É interessante observar que a ausência do resistor não causa apenas ausência de uma determinada cor mas interfere na qualidade de imagem dos outros canhões.

Monitor Philips 14B

Defeito: Quadro muito estreito

A princípo encontrei o transistor BD677 em curto. Após a troca do mesmo, o quadro apareceu estreito.Seguindo a base do mesmo encontrei dois transistores SMD em curto. Obs. Caso você não encontre os smd para comprar, poderá substituir ambos por transistores BC557.

Solução de defeito em um monitor philips 4CM5299/48T: > O monitor funcionava bem em uma resolução de 640 X 480, mas quando eu aumentava a resolução para 800 X 600 o quadro deslocava para a esquerda.Solução: substituição do eletrlítico 2505 de 3,3 para 4,7 micro farad localizado no pino 10 do integrado 7502(HEF 4538) no circuito de MODE DETECT.

Monitor UIS modelo 328

Defeito: vertical dobrando quando se aumenta a altura ou a posição da imagem Defeito: Resistor de potencia que alimenta o TDA1675 alterado.

Defeito: imagem com "caudas de cometa" nos pontos de maior contraste Solução: Na maioria das vezes são os eletroliticos pequenos da placa eixo-z [normalmente eles estão secos], mas as vezes podem ser os resistores de 47 ohms que ficam embaixo dos resistores de potencia, que vão em serie com os transistores das cores.

Samsung syncmaster 3

Tem 150 V no primário e nada no secundário, pino 7 do 3882 com tensão de partida. Defeito: capacitor ceramico de 1k/50v que vai no pino 3 (retorno)co C.I. 3882, ao medir no multímetro parecia bom mas entrava em curto ao ser energizado.

CVM - 4967T

Defeito: Distorção pincushion, trocar de C207 de 0,47uF para 1uF x 50V.

Samsung - 4967P

Defeito: Fonte sem tensões no secundário. (Primário OK) .Solução: Checando curtos no secundário encontrei o transistor de saída horizontal em curto. Substituindo o mesmo ouvi um forte estalo onde o mesmo voltou a entrar em curto imediatamente. Se o estalo vem da chupeta o motivo do estalo pode ser a alta tensão muito elevada. Como o estalo veio de baixo, conclui que vinha do corpo do flyback, Trocando o fly-back e o transitor de saída horizontal, tudo voltou ao normal.

Monitor com tela escura porém o filamento acende. Tensões de screen e fonte que alimenta o flay-back abaixo do normal. Trocar o integrado: KA358

Terminais

Terminal Unisys EI-230 Defeito: Não aceita configuração da interface (interface em modo "conversor") Causa: Integrado 8530 da placa de interface queimado.

Equipamento: Terminal Unisys EI-230 Defeito: Senha da configuração desconhecida Solução: o unico jeito nesse caso é zerar a configuração do terminal; para fazer isso mude o estrape JP4 na placa logica (ele fica perto da E2PROM X28C16); ligue o terminal e espere ele dar a mensagem "Erro de leitura da E2PROM"; entre na configuração e saia dela com Shift + F10, desligue e volte o estrape para a posição original; depois disso é só religar e a senha será a senha padrão ("MENU")

defeitos do EI-230; os defeitos na parte analogica dele tambem valem para o monitor EI-100, visto que eles usam a mesma placa de deflexão. Defeito: Não liga, ou liga as vezes; tem tensão no capacitor C23 Causa: Transistor Q1 (2SD1992) com fuga. Defeito: Resetando-se Explicação: Esse defeito é causado por tensão muito baixa alimentando a placa logica, e isso pode ter tres causas diferentes: - Mau contato no cabo que alimenta a placa logica: Meça a tensão nos pinos extremos no conector CN1 da placa de deflexão e nos pinos extremos da entrada de alimentação da logica; se a diferença entre as tensões for maior que 0,1 volts o cabo está com mau contato (o jeito mais facil de melhorar o contato é estanhar os pinos dos conectores). - Fonte baixa: Verifique durante mais ou menos 1 minuto se a tensão de saída da fonte não varia sozinha; se ela não variar é só ajustar a tensão no trim-pot R4 para aproximadamente 5,1 volts. - Fonte instável: Nesse caso o terminal fica se resetando quando está frio e demora para começar a inicializar; troque os capacitores C5, C7 e C11 (470 uF / 16 volts). Defeito: Não comunica Explicação: Dificilmente a causa desse defeito são os integrados 1488 e 1489. Se vc ja trocou eles e nao adiantou, verifique se a interface está sendo alimentada. O jeito mais facil de ver isso é medir as tensões no conector da interface principal; ponha a ponta preta do multimetro no pino 7 e a vermelha no pino 2 (deve ter no minimo -8 volts) e depois ponha a vermelha no pino 20 (deve ter no minimo +8 volts). Na maioria dos casos de falta de alimentação na interface a causa é mau contato no cabo que alimenta a logica. Se estiver tudo bem com ele, verifique as tensões nos integrados U1 (7812) e U2 (1912) na placa de deflexão obs. O EI-230 não espera pelo sinal CTS para transmitir, ele gera o CTS internamente; o "Atraso de CTS" na configuração da interface nunca deve ser inferior ao do modem; o melhor é deixar o atraso do terminal maior que o do modem. Defeito: Vertical fechado Solução: Trocar o integrado U102 (TDA1170; pode colocar TDA1175) e o resistor R115 (68 ohms / 2 watts) Defeito: Horizontal sem linearidade / não é ajuste Causa: Capacitor C210 (22 uF / 63 volts) alterado; procure trocar por um de boa qualidade pois esse capacitor esquenta muito. Defeito: Pouco contraste mesmo com o ajuste interno e externo de contraste no maximo Causa: Driver de video (CR2424) sem ganho. Defeito: Imagem com sombra atrás das letras Causa: Integrado LM1201 com defeito. Defeito: Tela tremula no sentdo vertical Causa: Capacitor C110 (22 uF / 40 volts) seco Defeito: Altura insuficiente, mesmo ajustando para o maximo Causa: Capacitor C112 (1000 uF / 35 volts) alterado. Verifique tambem se o resistor R115 não está alterado.

Equipamento: Terminal ADD modelo 8433 Defeito: sem imagem / ao aumentar o screen aparece o quadro, mas sem sinal de video Causa: 2816 na placa logica queimado (ele não tem nada a ver com o amplificador de video, mas impede a logica de inicializar completamente); esse defeito é raro, na maioria dos casos o 2816 apenas deixa de armazenar a configuração.

***Equipamento: Terminal ADD** modelo 8349 Defeito: Comunica normalmente com o conector de loop, mas nao comunica com o servidor Causa: Z80 CTC com defeito; ele gera o clock e as temporizações para a interface.*

***Equipamento: Terminal ADD** modelo 8433 Defeito: Levanta RTS e trava a comunicação quando vai responder ao poll Causa: Z80 SIO-2 queimado Equipamento: Terminal ADD (todos os modelos que usam a deflexão PAT-05) Defeito: flyback queimado / o original não é encontrado no comercio Solução: troque por um Ipeco 114/150, que é igual ao original (Feg4017).*

ABAIXO TELEVISORES SONY IMPORTADOS.

MARCA	MODELO	FALHA	SOLUCAO
SONY	FD-510	Nao Sintoniza.	L602.(oxido a na trilha
	FDT-5BX5	Ruído em Canais VHF-L.	IC602.(MC34063A)
SONY	KV- 20TS20	Líneas de retraço, inferior.	C535.
SONY	KV-10FMR20	No prende.Só o Radio.	IC101.(MN15287-SNE3)
SONY	KV-1205	apaga imediatamente!	Q509 Tiristor.(NI3T-1) Hold-down
SONY	KV-1207	No sintoniza canais 2 - 6.	D059, em placa M4. (ISS119)
SONY	KV-1216	Um pouco FECHADA.	C 512 malo.
SONY	KV-1216	tv se apaga!.	zefir de Shout Down de 7.7V.
SONY	KV-1217	Morto.	Q602,Q205, Q206, y R232.(Etapa de Som)
SONY	KV-1221	DEMORA que insistir.	IC 001. (CX763A).
SONY	KV-1222	R069 se esquenta.	D012 em corto.
SONY	KV-1230	horiz.	Q 508 (D774).
SONY	KV-1230WP	Vídeo distorsionado (AGC mao)	IC201 TA7607AP quente. troque
SONY	KV-1230WP	Vídeo como com AGC malo	IC 201 TA7607AP quente
SONY	KV-1306	Interferência em B.HIGH.	C203, C218, C626, C622.
SONY	KV-1306	Mala Banda High.	Q702, Q703, y Q704.
SONY	KV-1326	Fixo em um canal.	CX23055 dentro do seletor.
SONY	KV-1326	Um solo canal, sem S/Vídeo	CX23055 dentro seletor.
SONY	KV-1355	Sonido intermitente.	falante mal.
SONY	KV-1355	No prende.	R607 de 820K ohm.
SONY	KV-1355	No prende.	L601.(6.8uH)
SONY	KV-1355	No prende.	Q607, D773, y D612.(5.6V).
SONY	KV-1370	Se apaga.	CX 20192.
SONY	KV-1370R	Sem vídeo nem som	TU101,Q241,R241,IC251.

SONY	KV-1380	Sem vídeo	R520, Y C551.
SONY	KV-1396	líneas de retorno.	R 533 de 1.5 ohms aberta.
SONY	KV-1397	líneas de retorno.	R 533 de 1.5 ohms aberta.
SONY	KV-13TR14	vertical.fechado	C501 (100/16v)Seco. Mal filtrado de DC.
SONY	KV-13TR14	No prende.	L601. (3.3 uH)
SONY	KV-13TR20	Sem vídeo.	D513 aberto. (ES1F), (800v do placa "A")
SONY	KV-13TR20	Etapa de sonido queimada!	Q251,Q252 y R255 de 82 ohm aberta.mudar x 100
SONY	KV-13TR27	Ruído no vídeo/sem Display.	Ressoldar IC105. LM7805CT, regulador de 5v.
SONY	KV-13TR27	Ruído no Áudio , Vídeo.	Tuner malo! (BTP-RA401)
SONY	KV-13TR27	Malos los canais do 7-13.	IC201 (LM7812CT Reg. de 12v malo).
SONY	KV-13V50	No prende.	R610,R612, y Q603.(2SC4833MNP)
SONY	KV-1427R	vídeo com quadro pequeno.	Ressoldar el C602. 330/220V (Filtro principal)
SONY	KV-1440	No prende.	Faltavam los puentes JW601/602
SONY	KV-1443	Al ativa el vol.	Lavar controles de sintonia.
SONY	KV-1454	Volume al máximo!	Q22 em curto!.
SONY	KV-1454	Nao sintoniza.	a 7820 malo.
SONY	KV-1454	Nao memoriza.	CX 7959 malo.
SONY	KV-1454	Sem Som	B+ 5.5V igual a:4.5V. Malo el C22.
SONY	KV-1454	Se demora para prender.	C622, C626 y C631.
SONY	KV-1454	No prende>	Switch Stand by.
SONY	KV-1455	linhas de retorno	R533 (15 ohm).
SONY	KV-1455	tela escura	C622 (100/16V).Malo.
SONY	KV-1455	Demora para dar vídeo.	C620 330/25V desconectado/malo
SONY	KV-1455	Som intermitente.	Cambiar R561 por 1K y R021 39K
SONY	KV-1455	Demora para dar Sonido.	C620 330/25V malo/desconectado
SONY	KV-1455	No acende.	R 609 de 820K ohm.
SONY	KV-1455	No prende ó se apaga.	Q 001.
SONY	KV-1455	No acende.	UPC1394 si pin 8 IC602,<de 65V
SONY	KV-1455MX	No prende	L601. (6.8uH)

SONY	KV-1460	Fixo em um solo canal.	Controle RM727 com umidade.
SONY	KV-1460R	No prende.	CF001.(Cristal de 8MHz)
SONY	KV-1465	Display no cambia.	IC 001 em corto.
SONY	KV-1467	Líneas de retorno.	R722 aberta.
SONY	KV-1470	Muteado el Micro.	IC de saída Vertical.
SONY	KV-1470	Se apaga.	CX20192.
SONY	KV-1483	Explota el C614.	C 608 .Cambiar C614,.068
SONY	KV-1483	quadro pequeno.	C 614 de 2.2/160V.
SONY	KV-1483	No prende.	Q601,STR30115A,C601 de .1/250V
SONY	KV-1483	No prende.	Q 503 em curto.
SONY	KV-1483	No pende.	D 610 em corto.
SONY	KV-1483RWP	Desintonizado,todos os Canais	soldaduras malas na caixa IF201.
SONY	KV-1483RWP	Se apaga de imediato.	R622. (100K ohm) Alterada!
SONY	KV-1493MX	Se apaga de imediato.	R622. (100K ohm) Alterada!
SONY	KV-14M10	No prende	CF001.(Cristal de 8MHz)
SONY	KV-1513	vídeo rizado	R517 de 18 Û 1W.
SONY	KV-1513	Se apaga 10 minutos depois.	D518. (zefir de 7.5v) Hold-Down.
SONY	KV-1515	No cambia de canais.	Q101.(2SC945) em el placa S
SONY	KV-1541R	Perdida de Sincro. Vertical.	Q551 y C574.
SONY	KV-1542	Cerrado arriba.	C571 2.2/160V ó Q577 (A840).
SONY	KV-1542R	Falto de ancHorizontal	+B baxo. Reajustar RV601 a 115V.
SONY	KV-1543	Líneas de retorno.	L 509 aberta.
SONY	KV-1543	No regula a 115V.	Cambiar R605 de 39K por 56K.
SONY	KV-1543R	No prende.	IC001.(CX763).
SONY	KV-1545R	Malo l IC UPC1358H	troque x UPC1378H-P(Ver notas juntas ao plano)
SONY	KV-1546	Pouco brilho.	R270 de 270K aberta.
SONY	KV-1546	Cerrado verticalmente.	C 531 em curto.
SONY	KV-1654	Linhas de retorno.	R721 (1.2M) aberta.
SONY	KV-1715	Queima das R:206,246,212, y 232.	C243 (2.2/100V)
SONY	KV-1715	No prende.	C 243 de 2.2/100V.
SONY	KV-1723	No prende.	R 602 de 1 ohm.

SONY	KV-1742	Brilho intermitente.	Q 505 com fugas.
SONY	KV-1742	Display no cambia.	IC 001 em corto.
SONY	KV-1743	Fala a meia hora.	CX 761 (Memória)
SONY	KV-1743	No abre completamente.	C 529 de 330/25V.
SONY	KV-1743	No regula a 115V.	Soluciono: Anular D506.
SONY	KV-1743	fechado em bacho.	Yugo defeituoso.
SONY	KV-1743	No apaga.	!Cambiar Q1, Q2 y Q3 !.
SONY	KV-1743R	Línea horiz. em el centro.	Se encontro C523 3.3/160v seco.
SONY	KV-1913	Brilho tênue.	R 813 aberta.
SONY	KV-1922	Brilho tênue.	R 813 de 50K.
SONY	KV-1922	Cerrado abaixo.	Yugo defeituoso.
SONY	KV-1922	Efeito coin.	Cambiar C810.
SONY	KV-1922	SG613 malo.	C por Caso 5351 RCA.
SONY	KV-1922	Efeito coin.	Abraçadeira do Flay arebentada.
SONY	KV-1922	Coin pronunciado.	D512 em curto.Zener de 11V.
SONY	KV-1922	No prende .	R 819 aberta.
SONY	KV-1923	No prende.	R 602 de 1 ohm.
SONY	KV-1941	SCR.Cambiar por 2SC1172B	Anular D806.R809 y 810 =4.7 Û.
SONY	KV-1941	horizontal fechado	C 606 y C 607 de 4.7/250V.
SONY	KV-1941		RB 505 .
SONY	KV-1942	Brilho intermitente.	Q 505 com fugas.
SONY	KV-1942	Al rato se fecha.	R 515 alterada.(39 ohm).
SONY	KV-1942	Prende vários dígitos.	Cabes M1, M2 y M3 ruins.
SONY	KV-1942	Cerrado.Hot quente!.	Núcleo do Flay mal asilado.
SONY	KV-1942	Hot muito quente!.	Colocar .33 ohm.(B/E do Hot).
SONY	KV-1943	Sem vídeo.	C 549 4.7 mfd.
SONY	KV-1943	Estiramento superior.	C 558 de 47 mfd.
SONY	KV-1943	No abre completamente.	C 529 de 330/25V.
SONY	KV-1943	No memoriza canais.	Solda fria em CX 761.
SONY	KV-1943	No regula, solo entrega 100V	Cambiar R602 de 12K por 3.3K 1W
SONY	KV-1943	Raya Branca em el centro.	Q 501.Colocar original.C2230.
SONY	KV-1943	Al escampar no enclava.	Reavisar L 031 (ressoldar).
SONY	KV-1943	No encava.	D 202 aberto.(Zefir de 13V).

SONY	KV-1943	Banda baixa mala.	UPC 574 malo.
SONY	KV-1943	Intenta prender.	C 2007 10/250V placa MC.
SONY	KV-1943R	Cerrado em a parte superior.	L502 de 10mH aberta.
SONY	KV-1944	Cerrado do todo.	Seco el C520 10/16V.
SONY	KV-1945	Cerrado em um quadro peq.	Cambiar R607 de 5.1K x 2.2K,y R609 de 47K x 82K
SONY	KV-1945	Líneas de retorno.	CX 20142.
SONY	KV-1945R	vídeo escuro.	8v em el pin 3 do IC de croma.(Se anula el D301)
SONY	KV-1946	Trata de prender.	C 16 aberto.
SONY	KV-1946R	UPC1368H2 se esquenta, malo!	Cambiar x UPC1488H (Ver nota em el plano)
SONY	KV-1955R	Sem vídeo. tela escura.	Se anulo a proteção de Katodos:R341 de 10K.
SONY	KV-1975R	sem Funciones de V/A no	IC105 uPD6250C malo.
SONY	KV-1975R	sem Funciones de V/A	IC105 uPD6250C malo!.
SONY	KV-1975R	Se desintoniza al rato.	C202 de .0022/50v, com escape afecta el AFT.
SONY	KV-1975R	Morto!	Tipico de Flay-Back. Daña el Q501 y R522
SONY	KV-1981R	Franja superior brilhante!	Remplazar R545 de 2.2K por 4.7K ohm.
SONY	KV-1981R	vídeo Distorsionado.	Remplazar R563 de 1K por de 2.2K.
SONY	KV-1981R	No apaga!	IC103 uPD6250C.
SONY	KV-19TR20	Morto.	R570 de 1K queimada por T501 em curto.
SONY	KV-19TR20	Morto.	Falta de 5v em el Syscon. C605 22/250v
SONY	KV-19TR20	Depois de 30 minutos/apaga.	Se preteje por R568 1.2 ohm. alterada!
SONY	KV-2027	vídeo escuro al lado esquerdo	C555.
SONY	KV-2037RS	Se apaga de imediato.	D512.(ISS119) y R518 alterada 6.8 ohm.
SONY	KV-2050	No apaga.(3 pilotos on).	Q 604.
SONY	KV-2054	R575 aberta de 10K.	Triplicador malo.
SONY	KV-2054	Queima do Horizontal.	Vertical em curto.
SONY	KV-2054	No prende.	Q 603 y Q604 y D603 em corto.
SONY	KV-2054	4 horas depôs se apaga.	Triplicador malo!.

SONY	KV-2054RWP	vídeo com líneas superiores.	Se encontro C515 de 100/35v seco.
SONY	KV-2054RWP	líneas superiores Horizontales	Se encontro C515 de 100/35v seco.
SONY	KV-2067	No prende.	Cambiar Q603.
SONY	KV-2074	vídeo distorsionado.	Q 506 Regulador de 9V.
SONY	KV-2084R	Algumas escenas Saturadas.	Quando L922 de 10uH se abre, ocasiona este defeito.
SONY	KV-2084R	No "amarra" los canais.	Q934 2SA1175 de AFT referencia al micro.
SONY	KV-2093R	vídeo y Sonido se distorsiona.	ressoldar IFA-450 (Unidad de FI)
SONY	KV-2093R	vídeo tênue al dar caracteres.	IC104 uPD6325C malo.(Vcc do pin 1 estaba em 9v)
SONY	KV-20EXR10	líneas de Retrazo.	IC701.
SONY	KV-20EXR10	Sem vídeo ni sonido.	Falta de -15v por R567 de .047 ohm abierta.
SONY	KV-20EXR10	vídeo superior distorsionado.	Jungla malo!. IC301 (CXA1313S)
SONY	KV-20EXR20	vídeo oscuro.	Q106.
SONY	KV-20HFR	Falla depois de 20 minutos.	IC581. uPC1394C,(Regulador)
SONY	KV-20M10	vídeo distorsionado.	+B com ruido por D615 aberto. (D1N20R)
SONY	KV-20M10	vídeo distorsionado/centro.	IC501 (LA7830) defeituoso!.
SONY	KV-20M10	Ruido interno.	Fixar pecas metalicas com Silicona.
SONY	KV-20TR21	Cerrado Verticalmente.	C539 (4.7/50v) com fugas.
SONY	KV-20TR22	No prende.	RY601. (Relay malo.)
SONY	KV-20TS20	Colores regados.	THP 601.
SONY	KV-20TS20	vídeo intermitente/distorcao.	C501.
SONY	KV-20TS27	sem sonido.	IC101.
SONY	KV-20TS27	No prende.	RY601. (Relay malo).
SONY	KV-2127R	vídeo distorsionado.	IC303.
SONY	KV-2140	Cerrado arriba y abaixo.	IC501, C516, C539.
SONY	KV-2140R	No hay Display.	D120.
SONY	KV-2141	tela escura.	Soldaduras em Q505 ó malo.
SONY	KV-2142		Q 801, aunque marque bien.
SONY	KV-2142	Brilho intermitente.	Q 505 com fugas.

SONY	KV-2142	Estiramento superior.	C 558 de 47 mfd.
SONY	KV-2142	Hot. .	D512; zefir de 5.2 V em corto.
SONY	KV-21EXR10	No prende.	IC651.(STR-S6301)
SONY	KV-21EXR15	No prende.	IC651. (STR-S6301)
SONY	KV-21EXR20	No prende.	IC651. (STR-S6301)
SONY	KV-21R10	Intenta prender	R520 de 620 ohmios aberta do circuito de protecaó.
SONY	KV-21RS10	Se apaga depois de 10 minutos	C527. 22/50v con fugas.
SONY	KV-21RS10	No prende.	D509.RGP10G (Rect. de 13v)
SONY	KV-25XBR	Efecto cojin.	IC. TDA1002.
SONY	KV-25XBR	vídeo con efeito"Cojin"	Se encontro C1578 (0.47/50v) aberto.
SONY	KV-25XBR	Morto.	Cambiar THP601, presenta corto.
SONY	KV-25XBR	Morto.	Cruza el Hot por Q1524 2SC3317 con fugas
SONY	KV-25XBR	Se apaga imediatamente!.	C1664 desvalorizado.(.025uF mide .022uF)
SONY	KV-2670	Pouco brilho.	R701 de 470K aberta.
SONY	KV-2770M	Datos de consumo promedio.	em Stanby:10ma; sem señal:284ma; con señal:329ma.
SONY	KV-2771R	Sonido com ruído intermitente.	Se encontro el C140 (0.022uF) com fugas.
SONY	KV-2771R	No "engancha" el Canal 3.	ressoldar a unidad FI. (IFB-450M)
SONY	KV-2780R	vídeo com efecto "Cojin"	Se encontro a R1514 de 39K ohm abierta.
SONY	KV-2780R	vídeo com interferencia(Malla)	IC651 (STR3035) entregaba +B com ruído.
SONY	KV-2780R	Se apaga al subir el Volumen.	Reemplazar el IC101 (MB88505-403N)
SONY	KV-27EXR10	sem vídeo ni audio.	Se encontro fugas en D408 (Zener 5.6v)
SONY	KV-27EXR10	Solo el Canal 3 sin color.	Cambiar CM-1301
SONY	KV-27EXR10	Se apaga. No se oye "Click"	RY601 malo.

SONY	KV-27HFR	Inestabilidad Vert. y Horiz.	Se encontro C520 (4.7/50v) con fugas.
SONY	KV-27HFR	Perde Sincro. Vert. a vezes.	Colocar em paralelo con C502, 0.05/50V.
SONY	KV-27HFR	Morto.	Se encontro D686 (Zener 18v) en corto.
SONY	KV-27HFR	Trata de prender.	Estaba R505 alterada. 130K media 1.2M
SONY	KV-27HFR	Se apaga despues de media hora	+B=65v en vez de 135v. IC681 (DM-36)
SONY	KV-27HSR10	Video con variaciones de Audio	Se encontró C652 100/50v abierto.
SONY	KV-27HSR10	El Volume ni sube ni baja.	Se encontró el IC251 (CXA1264S) malo.
SONY	KV-27HSR10	Video no se "amarra" Horiz.	C322,1/50v con fugas.(En M/S se pudo ajustar temp)
SONY	KV-27HSR10	No apaga.	C125 con fugas. (.0022/50v)
SONY	KV-27HSR10	Se apaga al prenderlo/Control.	Cambiar el IC701 (MB88201-638L)
SONY	KV-27HSR10	A vezes se apaga inmediátament	Se encontro Q651 (2SD774) abierto.
SONY	KV-27TS20	Video con ruido en VHF-H	Se encontró el D101 con fugas.(Zener 33v,RD33ESB2)
SONY	KV-27TS20	Sin video.Solo Leds encendidos	Se encontró C574 (0.1/50v) abierto.
SONY	KV-27TS20	Perde sincro. Horiz a veces.	Se encontró C509 (.047uF) con fugas. Verifique M/S
SONY	KV-27TS27	Video escuro con Display.	IC605.
SONY	KV-27TS27	Se apaga de inmediato.	D507 con fugas. (Protector)
SONY	KV-27TS32	Sonido interno.	Fixar com Silicone Blindagem que vibra.
SONY	KV-27TS32	Q601/Q602 cruzados.	Revisar R644 de 6.8 1/4 W.(Soft-start)
SONY	KV-27TS32	Daña los Q601/602 (2SC4834MNP)	Colocar R de 10/5W no lugar de JW642/643
SONY	KV-27TS32	estraga os Q601 y Q602	Consumo Stand-by 22 ma.Encendido 380 max
SONY	KV-27TS32	Q601 y Q602 (Reguladores)	tropque R607 por un de 10/5W
SONY	KV-27TX20	Video escuro.	D 518 queima R587.(Volt.de G2).

SONY	KV-27TX20	tela negra.Solo el croma.	D518 con escape!.Quema la R587 que maneja G2 (1KV)
SONY	KV-27XBR10	Video con efeito "cojin".	L501,R571,Q505.
SONY	KV-27XBR10	No apaga.	C125 con fugas. (.0022/50v)
SONY	KV-27XBR15	Video con efeito "Cojin".	L501,R571,Q505.
SONY	KV-27XBR15	No apaga.	C125 con fugas. (.0022/50v)
SONY	KV-27XBR50	Video con efeito "Cojin".	L501,R571,Q505.
SONY	KV-27XBR55	quadro PIP n video.	Curto entre Blindage Board P.
SONY	KV-27XBR55	No prende.	Q651 (2SD774) Fontes encendido.
SONY	KV-2970M	Queima Q601 y Q602. (C4834). (Serve os que mesan cerca de 30 en Beta)	VDR602 (Varistor)430NR10D.(Al entrar Rele apresenta muito consumo)
SONY	KV-32TS36	C/Remoto funciona so de perto	Subst IC1001(SBX1618-51)
SONY	KV-32TS36	No prende.	+B=84v em vez de 130v. Q613 em curto.
SONY	KV-32XBR55	bloqueia ao entrar em "Menu"	IC1701.(MB88201-638L) "Reset".
SONY	KV-4000	Líneas de retrasso.	R713 de 3.9M aberta.
SONY	KV-8AD10	Sonido intermitente.	IC201.
SONY	KV-9PT40	No prende.	PTH601. (Varistor em curto)
SONY	KV-K25MF1	No recebe audio externo.	IC201.
SONY	VIDIMAGIC6	s video.	IC 816 (SN7

Equipamento: Monitor S/ Marca
Enviado: Fri Jun 28 23:56:30 2002

Nome: Geraldo Rodrigues Braga (gerldorbraga@uai.com.br)
Defeito: Sombra acompanhando caracteres
Solução: trocar os capacitores de 1mf ligado nos transistores saida de video [na placa do cinescopio]

Equipamento: Sansung S yncmaster 3ne(CVM4967P)
Enviado: Thu Jun 27 15:44:48 2002

Nome: Jose Tadeu de Andrade Lellis (lellis@iae.cta.br)
Defeito: FONTE NÃO PARTE,OU FUNCIONA APÓS DIVERSAS TENTATIVAS.
Solução: TROCAR C621 ,C619

Equipamento: Samsung Syncmaster 3NE (cqb4147)
Enviado: Wed Jun 26 13:10:43 2002

Nome: Jose Tadeu de Andrade Lellis (lellis@iae.cta.br)
Defeito: Controles normais, mas a largura fica menor que o normal
Solução: Troca do capacitor c422,ou outros capacitores associados ao coletor do transistor de saida horizontal

Equipamento: Proview Pv564 ou PV455
Enviado: Tue Jun 11 07:46:36 2002

Nome: Ricardo Amador (ricardoamador@mail.telepac.pt)
Defeito: Avaria da fonte de alimentação. Algumas resistencias que nao dao para ver a referencia.
Solução: R520=22ohm, R523=0,27ohm, Q502=K2141, ZD501=20V, IC502=3842B, R522=1Kohm. Trocar estes componentes e verificar os restantes.

Equipamento: Monitor VTC V-4967
Enviado: Fri Apr 26 01:21:21 2002

Nome: LUNA (jhluna@globo.com.br)
Defeito: Queima, Ic-out vertical no ato. resistor polarizador, +24v fumega.
Solução: ver capacitor ligado do pino 15 ao 2. é um boost. de 220x35v.

Equipamento: Monitor Techmedia.TCM 1448G
Enviado: Sun Apr 14 00:38:52 2002

Nome: CHAGAS (mnzchagas@msn.com)
Defeito: Este Monitor chegou na oficina com a tela escura, aumentei um pouco o Screem e notei que estava sem contraste.
Solução: Resistor aberto: R612=100K 1/8W, e ai voltou a funcionar normal.

Equipamento: Monitor Microtec 15
Enviado: Tue Mar 5 19:19:49 2002

Nome: Jose Armando (armando@npd.ufc.br)
Defeito: Tela reduzida (horizontal).
Solução: Resistor R553(2 ohms)aberto.

Equipamento: Monitor Techmedia TCM-1448G
Enviado: Thu Nov 29 16:03:01 2001

Nome: Jose Armando (armando@npd.ufc.br)
Defeito: Não liga.
Solução: Diodo D111 da fonte secundaria em curto.

Equipamento: Monitor Mtek-1428
Enviado: Mon Nov 26 01:46:44 2001

Nome: André Augusto Ribas (freedominfo@ig.com.br)
Defeito: Vertical fechado
Solução: Esse monitor queima muito frequentemente o CI UC 201 (TDA1175).Percebi que isso acontece devido ao superaquecimento do CI.Dica:troque R207 para 4,7R / 5W Metal Filme(O valor original é 1R).O CI esquentará bem menos aumentando assim sua vida útil.Não esqueça de trocar o CI também caso ele esteja queimado.

Equipamento: Monitor Samsung Sync Master 3 Ne
Enviado: Sat Nov 24 16:03:50 2001

Nome: Leonardo Defaveri (l_defaveri@hotmail.com)
Defeito: O Monitor magnetiza normalmente mas não aparece nada.
Solução: Verifiquei o diodo D505 e percebi que estava em curto total. Substituí pelo tradicional 1N4148 e funcionou perfeitamente! Era o que eu tinha em mãos no momento.

Equipamento: Proview Modelo PX455 ou 860
Enviado: Sun Sep 16 19:50:51 2001

Nome: Carlos Augusto Marzullo (kk8@bol.com.br)
Defeito: Barulho no Fly back ao ser ligado.Sem alta tensão e/ou queimando o Fet Q614, ou esquentando a ponto de queima-lo.
Solução: Antes de condenar-mos o nosso amigo Caixa Preta chamdo de Fly-Back vamos tomar as seguintes providências: Medir o S.H., trocar o FET por IRF740; trocar o C647(33k/250v poliéster, provavelmente aberto); trocar diodo D625 (1N4148 estará em curto); trocar C633 (Eletrolítico de 22/200v - estará aberto). Caso não funcione apos estes procedimentos, daí sim, efetuar a substituição do Fly-back Cod: FSN14A029S. Boa Sorte meus amigos e Ilr.:. M.I.C.T.M.R.

Equipamento: Componentes Remarcados
Enviado: Sun Sep 16 19:41:02 2001

Nome: Carlos Augusto Marzullo (kk8@bol.com.br)
Defeito: Meus amigos e irmãos: Vamos ficar atentos na aquisição de componentes para reparar os monitores que nos são entregues. As vezes, são lançados nas prateleiras dos pontos de venda de componentes, muitos remarcados, carimbados grotescamente. Eh so passar a unha que sai o codigo nas nossas mãos. Principalmente o IRF 9610, IRF 630 , K 1507, ...muitas vezes o S.H. original 2SC5149 (que é obrigatório ter o Dumper interno)..., e o nosso velho conhecido BU2508. Vamos ficar atentos na procedencia dos mesmos...,,as vezes o BARATO sai caro. M.I.C.T.M.R.
Solução: Boa sorte meus amigos e Ilr

Equipamento: PLEXTOR 39
Enviado: Sun Sep 16 19:25:25 2001

Nome: Carlos Augusto Marzullo (kk8@bol.com.br)
Defeito: Brilho saturado; linhas de retraço vertical e controle frontal de brilho não atua.
Solução: Retocar o POT. de Screen no Fly-Back e trocar resirtor R 190 (470k), atraz, bem proximo do Saidas horizontal. M.I.C.T.M.R.

Equipamento: LG 440si Studioworks
Enviado: Sun Sep 16 19:19:46 2001

Nome: Carlos Augusto Marzullo (kk8@bol.com.br)
Defeito: Oscilações bruscas horizontais na tela. As vezes perde quase totalmente o brilho, dai fica bom derrepente. Estilhaça as laterais do monitor.
Solução: O Pino 02 do fly back eh o +B, e tem que estar fixo em 65 Vdc. Se estiver variando, pode ser o D701 ou Q704. O mais provavel eh o capacitor ceramico de 10K/ 1Kv, fica bem na frente do fly back 6174z-1003D. OBS: Este defeito o tecnico costuma trocar o S,H. e o Fly-back...,porem sem sucesso. Não são os vilões. Boa sorte meus camaradas. Carlos

Equipamento: monitores
Enviado: Sun Jun 24 17:38:34 2001

Nome: Osvaldi Nascimento (ojnascimento@yahoo.com.br)
Defeito: Todos o monitores que usam a saida vertical com o ci tda9302, ou equivalente, vem apresentando o defeito assim. Tela toda manchada, magnetizada.
Solução: Tela magnetizada trocar ci tda 9302,ou equivalente.

Equipamento: Comas AM1448
Enviado: Sun Jun 17 16:10:22 2001

Nome: Marcos Luis (marcos@vexus.com.br)
Defeito: Sem o Vertical.

Solução: Substituido o diodo D301=1N4002 aberto. Este monitor (figurinha difícil, FCC ID: KWKCM1448N) também aparece no mercado como MASKO CM-1448.

Equipamento: Samsung Syncmaster 3 ou 3NE
Enviado: Thu Jun 14 14:15:23 2001

Nome: Ivo Pereira (ivo_filho@uol.com.br)
Defeito: Não liga
Solução: Após verificar o horizontal ok, mesmo assim fiquei em dúvida em relação ao tsh, comprei um novo e nada, depois de vários dias,consultando um cd que tenho sobre manutenção de monitores, cheguei ao R 613 e 614 e principalmente o C621.Obs: não adianta medir o C621 tem que trocar ok.

Equipamento: Monitor Itautec VC281
Enviado: Tue May 29 14:42:30 2001

Nome: Roberto de Oliveira (bigfeeld@bol.com.br)
Defeito: Encurtando o Saida Horizontal.
Solução: Capacitor C523=4n7x1600v

Equipamento: Monitor FiveStar-FT5015
Enviado: Tue May 29 14:20:44 2001

Nome: Roberto de Oliveira (bigfeeld@bol.com.br)
Defeito: Tela Estreita, não ajusta largura.
Solução: Transistor c/ junção aberta, Q413, se não resolver o problema, checar os componentes ligados no mesmo.

Equipamento: Monitor Ibm - G.50
Enviado: Tue May 29 14:12:29 2001

Nome: Roberto de Oliveira (bigfeeld@bol.com.br)
Defeito: Tela Reduzida c/linhas de retraço.
Solução: Normalmente qdo este tipo de Monitor apresenta este defeito, eh o R424 de 180K, que esta aberto.

Equipamento: Monitor - Sansung Sincmaster3 - CQB4147
Enviado: Sat May 26 04:36:13 2001

Nome: Oscar (oscarmessias@uol.com.br)
Defeito: Excesso de Largura
Solução: Q406=MJE806

Equipamento: SAMSUNG
Enviado: Wed May 23 02:06:48 2001

Nome: Joaquim P.O.Martins (robot@ieg.com.br)
Defeito: Monitores de qualquer marca que apresentarem brilho fraco e utilizam Tubos Samsung (Etiqueta Azul).
Solução: Se estiverem com a tensão de filamento Ok e G1 e G2 tambem, é quase certo que o Tubo esteja defeituoso!

Equipamento: IBM G-41
Enviado: Wed May 23 02:02:21 2001

Nome: Joaquim P.O.Martins (robot@ieg.com.br)
Defeito: Substituicao do FET SSH5N90 e TSH ON4873
Solução: O FET SSH5N90 (900v, 5A, 150W) pode ser substituido pelo 2SK1358 e o ON4873 pelo BU2520 - Isto quando não for possivel encontrar os originais!

Equipamento: Samsung Sync Master 3 NE
Enviado: Wed May 23 01:58:45 2001

Nome: Joaquim P.O.Martins (robot@ieg.com.br)
Defeito: Horizontal muito largo, não sendo possível ajustar pelo botão.
Solução: Verificar Q406 e D407.

Equipamento: SAMSUNG CQA-4147
Enviado: Sun May 20 18:17:45 2001

Nome: Herval Guimarães (videomonitor@bol.com.br)
Defeito: Veio engatilhado com jumper no zener D100, para que? Fonte no máximo(155V) e alta tensão com apenas 40V ao invés de 90V no TP correspondente.
Solução: Substituição de IC 402(HV2 HÍBRIDO)

Equipamento: Todos(geralmente Samsung, VTC)
Enviado: Sun May 20 17:46:02 2001

Nome: Marcos Luis (marcos@vexus.com.br)
Defeito: Treme-treme na tela horizontalmente.
Solução: Quase 90% dos casos é problema nos potenciometros de ajuste do Horizontal (olhando o defeito vc percebe se é o do Tamanho ou o da Posição).

Equipamento: AJV 1428SN
Enviado: Sun May 20 17:37:06 2001

Nome: Marcos Luis (marcos@vexus.com.br)
Defeito: Rastro escuro no lado direito de letras e janelas (rabo de cometa). Este monitor aparece no mercado como Five Star , Samurai e Daewoo (quase sempre com a mesma numeração: 1428)
Solução: Checar o resistor R334 de 10K. Ou estará aberto ou com seu valor BEM alterado.

Equipamento: LG 44m Studiworks Chassis 32
Enviado: Sat May 19 19:07:57 2001

Nome: Jesiel Cesar Facundo (evangelhovivo@ar-net.com.br)
Defeito: Ao iniciar o computador, o letreiro de boot e memória extendida aparece normalmente, mas ao iniciar o Windows, a tela fica branca sem qualquer imagem.
Solução: O C.I. 202 (GVC 08001) Estava com defeito. Depois de uma longa procura, finalmente encontrei um usado. Feita substituição, o monitor voltou a funcionar normalmente.

Equipamento: Dica Genérica
Enviado: Fri May 18 18:20:31 2001

Nome: Marcos Luis (marcos@vexus.com.br)
Defeito: Geralmente nos deparamos com problemas em determinada parte do ccto. Ex: Vertical, Horizontal ou Fonte
Solução: Quase todos os monitores tem os seus componentes agrupados de acordo com a função. Ex: os componentes do ccto Horizontal são X400 (Q403, C418) o do Vertical X300 (IC301, D303) e da Fonte X600 (IC601, D622) do ccto de Vídeo X100... Assim na falta de esquema eletrico, fica mais facil isolar determinada parte do ccto apenas observando a numeração dos componentes silkado na placa.

Equipamento: ADD 80110
Enviado: Fri May 18 00:40:23 2001

Nome: Irio (clik@bewnet.com.br)
Defeito: Não Ligava
Solução: Logo de inicio verifiquei o fusivel queimado, mais adiante o Transistor Q10 chaveador (irf740) em curto. Susbtitui-os mas mesmo assim a fonte não partia procurei mais adiante e localizei o diodo d29 (BYW 95) em curto, troquei-o e aí a fonte passou a trabalhar mas com um ruido muito forte no transistor horizontal. Verifiquei que o mesmo estava bom, removi o flyback e a fonte passou a trabalhar normalmente. Substitui o flyback e pronto problema resolvido.

Equipamento: monitor megatropic
Enviado: Thu May 17 17:28:35 2001

Nome: paulo terrez (terrez@bol.com.br)
Defeito: a fonte não partia
Solução: Foi verificado que o Ci 3842 estava bom assim como o transistor chaveador. Após isolar o Fly back, procurei curtos no secundário, mas sem sucesso.Constatei que o Ci 3842 recebia alimentação em torno de 15V no pino 8 mas estava oscilando muito, com isso não tinha pulsos no pino 6. Por insistência , acabei encontrando três transistores com fuga no primário, próximos do acoplador óptico. Ao substitui-los, o equipamento voltou a funcionar.

Equipamento: Monitor Samsung SyncMaster 3Ne
Enviado: Tue May 15 17:38:42 2001

Nome: Marcos Luis (marcos@vexus.com.br)
Defeito: Horizontal sem regulagem e com um tamanho muito grande.
Solução: Após checar o potenciometro de regulagem do tamanho horizontal e o circuito adjacente (Q407, Q406) encontrei o Diodo D406 UF5404 com fuga. Após a substituição o monitor voltou a ter regulagem no horizontal.

Nome: Marcos Luis (marcos@vexus.com.br)
Defeito: Vc quer rodar o Disk Manager num HD Quantum, por exemplo, e vc só tem o DiskManager da Seagate??
Solução: Use a linha de comando: dm /m/y-/x

Equipamento: pc
Enviado: Fri Jan 4 02:45:57 2002

Nome: kevin douglas (jeife@sf.com.br)
Defeito: tela azul constante
Solução: de um shutdown e retire todos os programas da partida do windows

Equipamento: Windows 98
Enviado: Sat Nov 24 16:21:15 2001

Nome: Leonardo Defaveri (l_defaveri@hotmail.com)
Defeito: O Windows não mostra a tela "Seu Computador Já Pode Ser Desligado Com Segurança"
Solução: Deve-se instalar um Patch do Win98 que se encontra no site da Microsoft...se não conseguir eu tenho para vocês...é só pedir que eu envio.

Equipamento: Qualquer Windows, a partir do 95
Enviado: Wed Jul 4 03:51:00 2001

Nome: Luciano Sturaro (sturaro@msxpro.cjb.net)
Defeito: Não própriamente um defeito e sim uma dica: como criar um atalho de facil acesso para o painel de controles no topo do menu iniciar.
Solução: Clique: Iniciar, Configurações, Barra de tarefas e menu iniciar, clique na aba avançado, Botão Avançado... Dentro da pasta Menu Inciar, Crie uma nova pasta e no nome da pasta copie e a seguinte chave: Painel de controle.{21EC2020-3AEA-1069-A2DD-08002B30309D}

Equipamento: Qualquer micro com Windows ME
Enviado: Wed Jul 4 03:41:22 2001

Nome: Luciano Sturaro (sturaro@msxpro.cjb.net)

Defeito: O Windows explorer não sai mais no Drive C: e sim em Meu Computador, obrigando o usuário a abrir a arvore de diretórios.
Solução: Essa é uma grande mancada na Micro$oft. Altere o(s) atalho(s) do Windows Explorer para: C:\WINDOWS\EXPLORER.EXE /e,/n,C: Inclusive, você pode substituir o C: para qualquer unidade que deseje ser a default a estar com a arvore de diretórios a aberta, e também aceita caminhos, ex: C:\Eletrônica\Aplicativos

Equipamento: Qualquer micro com Windows ME
Enviado: Wed Jul 4 03:33:45 2001

Nome: Luciano Sturaro (sturaro@msxpro.cjb.net)
Defeito: Após alguns dias de uso, vários programas do menu iniciar desaparecem, tendo o usuário clicar em uma nova seta que aparece no final do menu.
Solução: Fácil solução, clique: Menu Iniciar, Configurações, Barra de Tarefas e menu Inciar, desmarque o item Usar menus personalizados.

Equipamento: Windows 95 + K6
Enviado: Sun Jun 17 20:48:21 2001

Nome: Mitchel (mitchel@brfree.com.br)
Defeito: Windows 95 dá problemas com computadores K6 acima de 300 Mhz
Solução: Instalar o windows 98 ou buscar no site da microsoft uma correção lá existente para isto.

Equipamento: Qualquer PC com Windows
Enviado: Thu May 31 01:07:29 2001

Nome: Luciano Sturaro (sturaro@msxpro.cjb.net)
Defeito: O Defrag não consegue concluir a tarefa (geralmente vai só até 10%) e diz que algum programa esta escrevendo no disco.
Solução: Essa é de lascar! Verifique se a máquina não tem o Winamp instalado, se tiver fatalmente, o Winamp Agent está ligado. Abra o Winamp, de um 'Control P', vá até setup, agent, e desligue-o.

Equipamento: Todos PC's.
Enviado: Sun May 20 10:49:09 2001

Nome: Marcos Luis (marcos@vexus.com.br)
Defeito: Erro no Controlador IDE ao atualizar Motherboard.
Solução: No Registro do Windows, ir em HKEY_LOCAL_MACHINE\System\CurrentControlSet\Services\VxD\IOS e deletar a chave NOIDE. Rebootar a maquina.

Equipamento: Citizen GSX-190
Enviado: Sun Jul 14 15:48:53 2002

Nome: Marcos Luis (marcos@vexus.com.br)
Defeito: Imprimindo aparentemente normal, mas ao tentar imprimir o Menu de Configurações, não imprimia.
Solução: Capacitor C5 100mFx160V (capacitor de filtro da fonte). O menu é impresso com uma faixa onde são utilizadas as 9 agulhas. A fonte provavelmente não aguentava...

Equipamento: Epson FX 1050
Enviado: Sun Oct 21 00:30:52 2001

Nome: Carlos Augusto Marzullo (kk8@bol.com.br)

Defeito: Travando o carro de impressão.
Solução: Inicialmente, limpar o eixo e lubrifica-lo. Vamos acreditar que o motor do carro está bom.Vamos crer tambem, que o carro impressor está bom (sem folga interna nas buchas). Normalmente este defeito é devido a um jogo lateral que a cabeça de impressão ganha com o tempo de uso. Então, a saida é colocar um pedaço pequeno de fita isolante no pino esquerdo do carro impressor, onde a cabeça vai encaixada. Dai o jogo lateral desaparece, e o travamento do carro também. M.I.C.T.M.R.

Equipamento: Epson FX 1170
Enviado: Sun Oct 21 00:24:28 2001

Nome: Carlos Augusto Marzullo (kk8@bol.com.br)
Defeito: Não liga.
Solução: Resistor de 300 k aberto, na fonte. (laranja, preto, amarelo, ouro). Resistor bem pequeno, porem é de 1/8 W. M.I.C.T.M.R.

Equipamento: EPSON LQ 570 / LQ 1070
Enviado: Sun Oct 21 00:15:29 2001

Nome: Carlos Augusto Marzullo (kk8@bol.com.br)
Defeito: Ao se colocar o formulário contínuo na impressora, e executar o LOAD do papel, a mesma dispara uma folha e meia do formulário, não obedecendo a parada de topo de inicio do formulário.
Solução: Não sendo o sensor(que provavelmente não é), executar-se um CLEAR BUFFER na impressora atravéz do painel frontal. Quais botões de apertam??? É só olhar quer esta escrito em ``roxo`` no painel. Com a impressora desligada, pressiona-se os dois botões e liga-se a impressora. Pronto! O Buffer estará zerado e a impressora irá funcionar. M.I.C.T.M.R.

Equipamento: LX300
Enviado: Sun Sep 30 18:47:22 2001

Nome: Moacir (prisma.eletronica@netbig.com.br)
Defeito: Não avança linha, imprimindo apenas em uma linha todo o documento.
Solução: Trocar o opto acoplador da placa lógica(só tem um).É ele quem da sinal para o driver do motor.

Equipamento: LX 300
Enviado: Sun Sep 16 20:19:46 2001

Nome: Carlos Augusto Marzullo (kk8@bol.com.br)
Defeito: Não liga. Mortinha...!
Solução: Neste defeito, o primeiro passo, sem precisar abrir a impressora, é desconectar o Flat-cable (cabo da cabeça) da cabeça de impressão, e ligar a impressora. Se ligar, é porque existe uma ou mais bobinas da cabeça em curto, devendo a mesma sser substituida por outra, Mas MUITO CUIDADO: Quando queima a cabeça de impressão, os transistores da Placa lógica tambem queimam-se, devendo serem substituidos os quais estiverem em curto por Transistores originais de mesmo codigo. Este defeito pode ser isto..., mas se não for, pode ser a FONTE ruim ou a própria placa lógica ruim.

Equipamento: EPSON FX /LQ 2170 ou 2180
Enviado: Sun Sep 16 20:01:46 2001

Nome: Carlos Augusto Marzullo (kk8@bol.com.br)
Defeito: Ao se colocar o formulário contínuo, em qualquer dos tracionadores, ao se pressionar o LOAD para carregar o papel na posição inicial, a mesma dispara o papél, mais ou menos uma folha e meia, apita e entra em falha.
Solução: Verificar sujeira (pó) no sensor de topo do formulário que fica fixo naquela parte acrílica transparente na frente da cabeça de impressão. Caso, apos limpo o sensor de topo da folha, se não funcionar, afrouxar o parafuso que o fixa e movimenta-lo levemente de um lado a outro, até se encontrar a sua posição correta. Caso não resolva, o sensor estará queimado, devendo ser substituido por completo.

Equipamento: impressora epson lx-300
Enviado: Thu Sep 13 02:35:23 2001

Nome: josde luiz (jolapria@bol.com.br)
Defeito: nao funciona...mortinha!!
Solução: fusivel aberto, smd da fonte em curto, geralmente uns 3....trocar por rca41c...

Equipamento: impressora epson lx-300
Enviado: Thu Sep 13 02:20:25 2001

Nome: Jose Lapria (jolapria@bol.com.br)
Defeito: executava o teste, mas nao imprimia !
Solução: caso 1 - programacao da ROM ou defeito da mesma. caso 2 - tinha o virus

Equipamento: Epson FX-1170
Enviado: Sun Jun 17 13:47:45 2001

Nome: Spectrun - Mário (spspectrun@ieg.com.br)
Defeito: Imprime umas 4 linhas com caracteres estranhos e puxa folha sem parar, ao invés do texto pedido.
Solução: são duas opções, se naum der a primeira com certeza é a segunda:1- Verificar o driver... muitas vezes é melhor reinstalar o driver.2- Se naum der certo o primeiro, com certeza é placa lógica... nela tem um chip.. é nesse chip o problema... é só reprogramá-lo... é só R$10,00 na Sta. Ifigenia, cuidado, pois se vc levar a placa lógica inteira o pessoall joga um veco dizendo q tem q olhar o restante da placa e depois te cobra R$50,00 pra naum fazer nada.

Equipamento: Hp deskjet680c
Enviado: Thu May 31 00:42:45 2001

Nome: Ricardo Medeiros (lkimiko@bol.com.br)
Defeito: não reconhecia o cartucho colorido,pois suporte estava com os aparadores quebrados.
Solução: troca do suporte. Obs:isto acontece frequentemente , independente do cartucho,as vezes esta rachado so um pouco ,mas o suficiente para o cartucho ,sair de posicao

Equipamento: Canon BJC1000
Enviado: Thu May 31 00:26:45 2001

Nome: Luciano Sturaro (sturaro@msxpro.cjb.net)
Defeito: Foi ligada em 220V. (equipamento somente 127V.)
Solução: De cara, fusível sublimado, feita uma rápida conferência no primário da fonte, encontrado um diodo zener de 150V em curto, em paralelo com o capacitor de filtro. Como não foi encontrado um zener com essa tensão, o mesmo foi substituido por um varistor de 150V 5K, já que a sua função, é apenas curto-circuitar a fonte num momento de sobre-tensão.

Equipamento: impressora lx300
Enviado: Fri May 18 00:45:52 2001

Nome: manoel adalberto (maguedes@cgnet.com.br)
Defeito: nao imprime no windows (apaga os leds)
Solução: cortei os pinos 14 e 36 do cabo e ficou funcionado normal

Equipamento: Epson LX 300
Enviado: Tue May 15 15:15:28 2001

Nome: Andre Oliveira (andre@vexus.com.br)
Defeito: Epson LX 300 nao funciona no windows 95, quando manda inprimir desliga os leds dela.
Solução: Atualizar a Bios por uma versao mais nova e funcionara com certeza.

Equipamento: Tv philips 14GL1316

Enviado: Fri Jun 28 23:35:01 2002

Nome: Geraldo Rodrigues Braga (geraldorbraga@uai.com.br)
Defeito: Não sintoniza canais; com tensão de sintonia normal e caracteres.
Solução: Depois de trocar o varicap sem suçesso, verifiquei o T7100 [chaveamento de banda]constatei que o mesmo apresentava fuga. Com a troca do mesmo a Tv voltou a funcionar normalmente

Equipamento: TV PANASONIC 20C6
Enviado: Sun Apr 14 00:52:08 2002

Nome: CHAGAS (mnzchagas@msn.com)
Defeito: VOLUME PARA DE AUMENTAR ANTES DA METADE DA ESCALA E O MODO FUNÇÃO NÃO ATUA.
Solução: TROQUEI A MEMORIA (EPROM)E A MESMA VOLTOU A FUNCIONAR NORMAL.

Equipamento: Um modelo 29" PHILIPS que usa micro A
Enviado: Mon Jan 14 20:36:06 2002

Nome: Cristiano sousa de Araujo (acristiano@globo.com)
Defeito: Volume não aumenta, tecla de instalar não obedece. Caracteres de volume na tela não passa de três "tracinhos"
Solução: Desligue o aparelho na chave, curto circuite os pinos 20 e 21 do micro com a ponta da chave de fendas, ligue a chave, retire o curto, acione power no remoto e pronto !

Equipamento: alguns modelos philips 29"
Enviado: Sun Dec 30 02:28:38 2001

Nome: Cristiano Sousa de Araujo (acristiano@globo.com.br)
Defeito: Caracteres de demonstração ligados diretos, não sai nem com marreta , e nenhuma tecla obedece comando nem no remoto
Solução: Aperte volume - e canal + ao mesmo tempo. Prontinho ... destravou o micro.

Equipamento: vcr g-46 panasonic
Enviado: Thu Sep 13 02:32:46 2001

Nome: jose luiz (lapria@bol.com.br)
Defeito: queimando zener da fonte (20V)
Solução: trocar os capacitores de baixa capacitancia - 1 , 4,7 ate 10 micros...senao queima de novo o zener!

Equipamento: qualquer um
Enviado: Thu Sep 13 02:29:34 2001

Nome: jose luiz (jolapria@bol.com.br)
Defeito: qdo uma fonte nao funciona porque o processador nao envia o power-on - e qdo o rele nao arma nem a pau!!
Solução: no circuito do rele sempre tem varios transistores, geralmente CE sao despolarizados (sem resistores ou capacitores conectando seus eletrodos), portando fechando um curto nos mesmos, principalmente no primeiro o rele devera armar sem o sinal do micro! - cuidado ao fazer isso, examine com cuidado o esquema - CE tem que estarem despolarizados! caso contrario, babau...

Equipamento: vcr panasonic G-9
Enviado: Thu Sep 13 02:23:12 2001

Nome: jose luiz (jolapria@bol.com.br)
Defeito: o traking nao atuava, portando apresentava crostalk,muito intenso!
Solução: trocar os capacitores da fonte, os maiores q tem lá, geralmente sao de cor cinza ou verdes...pura velharia!

Equipamento: Philco_Hitachi PAVM/U-ST
Enviado: Sun Jul 8 14:10:18 2001

Nome: Joselito Nunes (jlulos@uol.com.br)

Defeito: Esta TV só começava a sintonizar os canais depois de uns cinco minutos ou mais após ligada. Medi a tensão de sintonia e de alimentação do sintonizador e está correta (12 e 33 volts).
Solução: Solução: a tensão de –30 volts estava com –23volts, seguindo a trilha encontrei o capacitor C715 de 4,7uF 160Volts junto ao resistor R730 que se encontrava praticamente esgotado. Depois da troca voltou a funcionar normalmente

Equipamento: Tv Sharp - mod: C29ST58B
Enviado: Sat May 26 04:31:24 2001

Nome: Oscar (oscarmessias@uol.com.br)
Defeito: Toda Apagada, apenas um risco luminoso na horizontal.
Solução: Q 3701 TDA8350. D 3718 Byv95B.

Equipamento: tvc cce hps 2003
Enviado: Sun May 20 23:39:48 2001

Nome: luiz carlos de souza (lcsouza2@terra.com.br)
Defeito: quadro variando a largura conforme varia imagem
Solução: resistor de controle de abl 470r 1w,no pino de controle do abl no fly

Equipamento: tvc
Enviado: Sun May 20 23:36:18 2001

Nome: luiz carlos de souza (lcsouza2@terra.com.br)
Defeito: volume variando,as vezes dispara para maximo volume
Solução: a linha scl que se comunica com ic processador audi/video sincronismo com mau contato

Equipamento: PHILCO PAVM-2040
Enviado: Sun May 20 19:51:13 2001

Nome: Jô (jlulos@uol.com.br)
Defeito: Não tinha luminância, brilho e sub-brilho não atuava
Solução: Transistor Q808 com fuga na placa do cinescópio

Equipamento: TV CCE HPS-2981C
Enviado: Sun May 20 14:45:15 2001

Nome: Jô (jlulos@uol.com.br)
Defeito: 1º- Vertical Fechado 2º- Sem Vídeo
Solução: 1º - CI601 7809 estava com tensão em torno de 4 volts. 2º - Diodos D203, D204, D205 (1N4148) e o Transitor Q201 BC327 em curto

Equipamento: UnidadesÓticas KSS 210 / 213.
Enviado: Sat May 19 19:20:17 2001

Nome: Jesiel Cesar Facundo (evangelhovivo@ar-net.com.br)
Defeito: Não faz leitura de discos, ou falha em alguns discos.
Solução: Uma opção econômica depois de uma limpeza superficial com algodão e alcool isopropílico na lente, seria retirar a unidade do aparelho com cuidado e com o aparelho desligado. Levar até um esguicho de água com pressão, e fazer a limpeza do mesmo, lavando-o por completo, sem contudo alterar as regulagens. Ao efetuar a limpeza, seque a unidade com um secador de cabelos não muito quente, mas secando-o muito bem por vário minutos. Certificando-se de que a mesma está completamente seca, devolvê-la ao aparelho e testá-la. Se assim não resolver o problema, recomenda-se a substituição por uma unidade nova.

Equipamento: Tv Phillips 20CN4465
Enviado: Tue May 15 09:23:43 2001

Nome: Nilton Leal Cazuca (nilton.ss@bol.com.br)
Defeito: Ao ligar aparece a indicação F1 no display.
Solução: De uma olhada dentro da blindagem do sensor do controle remoto e troque o capacitor C-093- 100Mf. Não esqueça de recolocar a blindagem.

Equipamento: Tv CCE HPS - 2004
Enviado: Tue May 15 08:59:27 2001

Nome: Nilton Leal Cazuca (nilton.ss@bol.com.br)
Defeito: QUADRO FECHADO DOS LADOS E EM BAIXO
Solução: TROCAR Q 501 847 FICA NO PINO 35 DO IC 501 (TDA8841)

Equipamento: Tv CCE HPS - 2004
Enviado: Tue May 15 08:54:55 2001

Nome: Nilton Leal Cazuca (nilton.ss@bol.com.br)
Defeito: Vertical Fechado
Solução: TROCAR C 405 (SMD) 2KPF/50V FICA NO PINO 42 DO IC 501 (TDA 8841)

Equipamento: Tf fic cd4500 ..original f250
Enviado: Tue Jul 31 03:38:18 2001

Nome: Eletronica audiocar service Ltda (audiocar@netbig.com.br)
Defeito: digitado o codigo mais de 10 vezes
Solução: trocar ci 701

Equipamento: TF BOCHS MIAMI III
Enviado: Sun May 27 00:23:38 2001

Nome: Carlito Argenta (audiocar@netbig.com.br)
Defeito: Nao sintoniza FM..
Solução: Resoldar a placa do bloco de sintonia, que fica no lado direito , como TF aberto de Frente para voce...Eu nunca troquei componentes neste setor..

Equipamento: Estabilizador Microsol 1Kva
Enviado: Thu Nov 22 01:14:01 2001

Nome: Jose Armando (armando@npd.ufc.br)
Defeito: Acende a luz de power mas não tem tensão de saída para nenhuma das tensões de rede alta ,normal e baixa (uso do variac).
Solução: Regulador de tensão 7805 danificado.

Equipamento: Terminal IBM mod. 3278
Enviado: Wed May 23 06:03:26 2001

Nome: Marcelo Zazulak (zazu@ieg.com.br)
Defeito: As vezes não inicializa
Solução: Estanhar os pinos e limpar os contatos do cabo que leva alimentação para a placa logica

Equipamento: Identificadores de chamadas
Enviado: Tue May 15 20:05:37 2001

Nome: Felipe do C. Furtado (felipe@fcf-eletronica.com.br)
Defeito: Não registra chamadas recebidas.
Solução: Verificar se a linha e o bina possuem a mesma sinalização, verificar trafo, 8870, trilhas abertas e acoplador óptico.

Consertando TV Processada Philps:

Nos Modelos GL,CN. Primeiro Passo se o aparelho estiver apagado deve-se desligar a resistência que comanda a fonte no caso e uma resistência de 4.7K (R-3924) (resistência do riset do processador). Se o aparelho não Ligar o defeito está na fonte. E se ligar o defeito esta no processador. Defeito na Fonte: pode ser Capacitor eletrolítico aberto, transistor diodo ou o SCR da proteção. Processador: Pode ser o próprio processador, mais antes deve-se verificar a fonte de 5 Volts, a E-Eprom (Circuito integrado de memória) ou o pulso sand-castle ou o Circuito integrado do vertical pois dentro dele tem um amplificador operacional trabalhando com o pulso sand-castle. Se você trocar a E-Eprom você deve programar a nova pois ela não vem programada. Vide item ajustando uma eprom em televisor PHILLPS Ao se trocar a E-Eprom não vai aparecer nada na tela do aparelho só vai acende o filamento do tubo para se ver alguma coisa deve-se aumentar um pouco a tensão da grade screen do tubo. <>

DEFEITOS MAIS COMUNS NO CHASSIS GR6 – AL E GR6 LS		
DICA Acesso ao modo de serviço pelo CR tecle 062596 Menu, para sair tecle Menu e Volume +		
DEFEITO	CAUSA	OBSERVAÇÃO
Sem imagem c/ som	C 2226 (100K)	Acerando G2 dá retraço
Sem imagem c/ som	C2573 (contraste)	Acelerando G2 dá retraço
Sem imagem c/ som	D6571 (com fuga)	Acelerando G2 dá retraço
Sem imagem c/ som	IC 7855 (vertical)	Acelerando G2 dá retraço
Sem imagem c/ som	Perda de dados da EEPROM	Entrar no M. Serviço e apertar
Sem imagem c/ som	Perda de dados da EEPROM	Trocar EEPROM
Não funciona	TS 7500 (TS driver horizontal)	Led pisca 2 vezes
Não funciona	R3537 (2K7) aberta	Lede pisca 2 vezes
Não funciona	Fly back com defeito	Lede pisca 6 vezes
Não funciona	STR 7400 (fonte Sops)	Led não acende, VO pulsando
Ao ligar linhas na parte superior da tela. Solução: Entrar no Modo Serviço (Vide abaixo), no Bank 00		
Passar endereço 49 de 14 para 12		
Ao aumentar o volume cai	IC 7345 (micro)	Nível de volume cai ao aumeta
Só tem imagem pelo AV	TS 7280 (com fuga)	Dá loope e sem sincronismo
Loop nos canais	Ajuste AFT (passo D M.Serviço)	Acesso ao modo serviço
Chuvisco nos canais	Ajuste AGC (pas/. C M. serviço)	Aperte Menu para mem. cana
Verical altura e linearidade	Ajuste de Geometria (PASSO H)	P/mem. Passo H tecla smart
DEFEITOS MAIS COMUNS NO CHASSIS GR6 – LS (26 E 29 POLEGADAS)		
Não funciona	Pino 8 trafo sops (trilha queb/)	Led não acende
Não funciona	TS 7502 (ver terminal quebrado)	Led pisca 2 vezes
Não funciona	D 6505 (com fuga ou curto)	Protegendo VO pulsante
Loop nos canais coloridos (29)	Comb. Filter regulador 7905	Canais preto e branco sem lo
OBS: 29 é o único que usa Comb. Filter Colocando emissora local no sist. NTSC não dá loop		
Loop nos canais coloridos (25)	Erro na programação Bank 1	Aterrar o pino 1 de EEPRO
Acessar o modo serviço pelo CR no MODO A passar o Bank 00 para Bank 01 pela tecla mute, veri-		
car valores dos endereços F8 = A9 p/(26”) - F8 =CE p/ (29”) F9 = B7 P/ (26”) F9 = FF p/(29”)		
Para tirar o localizador do CR => TVS 29” no Bank 01 modo de serviço e EEPROM aterrada passar		
O valor do endereço F9 DE FF PARA F7		
No modo de serviço no lugar dos passos SA, SB,... aparece FA,FB,...(modo de fábrica) não se		
Conseguindo sair do modo de serviço. Apertar vol(-) e canal(+) simultaneamente para sair		

Equipamento: Monitor S/ Marca
Enviado: Fri Jun 28 23:56:30 2002

Nome: Geraldo Rodrigues Braga (gerldorbraga@uai.com.br)
Defeito: Sombra acompanhando caracteres
Solução: trocar os capacitores de 1mf ligado nos transistores saida de video [na placa do cinescopio]

Equipamento: Sansung S yncmaster 3ne(CVM4967P)
Enviado: Thu Jun 27 15:44:48 2002

Nome: Jose Tadeu de Andrade Lellis (lellis@iae.cta.br)
Defeito: FONTE NÃO PARTE,OU FUNCIONA APÓS DIVERSAS TENTATIVAS.

Solução: TROCAR C621 ,C619

Equipamento: Samsung Syncmaster 3NE (cqb4147)
Enviado: Wed Jun 26 13:10:43 2002

Nome: Jose Tadeu de Andrade Lellis (lellis@iae.cta.br)
Defeito: Controles normais, mas a largura fica menor que o normal
Solução: Troca do capacitor c422,ou outros capacitores associados ao coletor do transistor de saida horizontal

Equipamento: Proview Pv564 ou PV455
Enviado: Tue Jun 11 07:46:36 2002

Nome: Ricardo Amador (ricardoamador@mail.telepac.pt)
Defeito: Avaria da fonte de alimentação. Algumas resistencias que nao dao para ver a referencia.
Solução: R520=22ohm, R523=0,27ohm, Q502=K2141, ZD501=20V, IC502=3842B, R522=1Kohm. Trocar estes componentes e verificar os restantes.

Equipamento: Monitor VTC V-4967
Enviado: Fri Apr 26 01:21:21 2002

Nome: LUNA (jhluna@globo.com.br)
Defeito: Queima, Ic-out vertical no ato. resistor polarizador, +24v fumega.
Solução: ver capacitor ligado do pino 15 ao 2. é um boost. de 220x35v.

Equipamento: Monitor Techmedia.TCM 1448G
Enviado: Sun Apr 14 00:38:52 2002

Nome: CHAGAS (mnzchagas@msn.com)
Defeito: Este Monitor chegou na oficina com a tela escura, aumentei um pouco o Screem e notei que estava sem contraste.
Solução: Resistor aberto: R612=100K 1/8W, e ai voltou a funcionar normal.

Equipamento: Monitor Microtec 15
Enviado: Tue Mar 5 19:19:49 2002

Nome: Jose Armando (armando@npd.ufc.br)
Defeito: Tela reduzida (horizontal).
Solução: Resistor R553(2 ohms)aberto.

Equipamento: Monitor Techmedia TCM-1448G
Enviado: Thu Nov 29 16:03:01 2001

Nome: Jose Armando (armando@npd.ufc.br)
Defeito: Não liga.
Solução: Diodo D111 da fonte secundaria em curto.

Equipamento: Monitor Mtek-1428
Enviado: Mon Nov 26 01:46:44 2001

Nome: André Augusto Ribas (freedominfo@ig.com.br)
Defeito: Vertical fechado
Solução: Esse monitor queima muito frequentemente o CI UC 201 (TDA1175).Percebi que isso acontece devido ao superaquecimento do CI.Dica:troque R207 para 4,7R / 5W Metal Filme(O valor original é 1R).O CI esquentará bem menos aumentando assim sua vida útil.Não esqueça de trocar o CI também caso ele esteja queimado.

Equipamento: Monitor Samsung Sync Master 3 Ne
Enviado: Sat Nov 24 16:03:50 2001

Nome: Leonardo Defaveri (l_defaveri@hotmail.com)
Defeito: O Monitor magnetiza normalmente mas não aparece nada.
Solução: Verifiquei o diodo D505 e percebi que estava em curto total. Substituí pelo tradicional 1N4148 e funcionou perfeitamente! Era o que eu tinha em mãos no momento.

Equipamento: Proview Modelo PX455 ou 860

Enviado: Sun Sep 16 19:50:51 2001

Nome: Carlos Augusto Marzullo (kk8@bol.com.br)
Defeito: Barulho no Fly back ao ser ligado.Sem alta tensão e/ou queimando o Fet Q614, ou esquentando a ponto de queima-lo.
Solução: Antes de condenar-mos o nosso amigo Caixa Preta chamdo de Fly-Back vamos tomar as seguintes providências: Medir o S.H., trocar o FET por IRF740; trocar o C647(33k/250v poliéster, provavelmente aberto); trocar diodo D625 (1N4148 estará em curto); trocar C633 (Eletrolítico de 22/200v - estará aberto). Caso não funcione apos estes procedimentos, daí sim, efetuar a substituição do Fly-back Cod: FSN14A029S. Boa Sorte meus amigos e Ilr.:. M.I.C.T.M.R.

Equipamento: Componentes Remarcados
Enviado: Sun Sep 16 19:41:02 2001

Nome: Carlos Augusto Marzullo (kk8@bol.com.br)
Defeito: Meus amigos e irmãos: Vamos ficar atentos na aquisição de componentes para reparar os monitores que nos são entregues. As vezes, são lançados nas prateleiras dos pontos de venda de componentes, muitos remarcados, carimbados grotescamente. Eh so passar a unha que sai o codigo nas nossas mãos. Principalmente o IRF 9610, IRF 630 , K 1507, ...muitas vezes o S.H. original 2SC5149 (que é obrigatório ter o Dumper interno)..., e o nosso velho conhecido BU2508. Vamos ficar atentos na procedencia dos mesmos...,,as vezes o BARATO sai caro. M.I.C.T.M.R.
Solução: Boa sorte meus amigos e Ilr

Equipamento: PLEXTOR 39
Enviado: Sun Sep 16 19:25:25 2001

Nome: Carlos Augusto Marzullo (kk8@bol.com.br)
Defeito: Brilho saturado; linhas de retraço vertical e controle frontal de brilho não atua.
Solução: Retocar o POT. de Screen no Fly-Back e trocar resirtor R 190 (470k), atraz, bem proximo do Saidas horizontal. M.I.C.T.M.R.

Equipamento: LG 440si Studioworks
Enviado: Sun Sep 16 19:19:46 2001

Nome: Carlos Augusto Marzullo (kk8@bol.com.br)
Defeito: Oscilações bruscas horizontais na tela. As vezes perde quase totalmente o brilho, dai fica bom derrepente. Estilhaça as laterais do monitor.
Solução: O Pino 02 do fly back eh o +B, e tem que estar fixo em 65 Vdc. Se estiver variando, pode ser o D701 ou Q704. O mais provavel eh o capacitor ceramico de 10K/ 1Kv, fica bem na frente do fly back 6174z-1003D. OBS: Este defeito o tecnico costuma trocar o S,H. e o Fly-back...,porem sem sucesso. Não são os vilões. Boa sorte meus camaradas. Carlos

Equipamento: monitores
Enviado: Sun Jun 24 17:38:34 2001

Nome: Osvaldi Nascimento (ojnascimento@yahoo.com.br)
Defeito: Todos o monitores que usam a saida vertical com o ci tda9302, ou equivalente, vem apresentando o defeito assim. Tela toda manchada, magnetizada.
Solução: Tela magnetizada trocar ci tda 9302,ou equivalente.

Equipamento: Comas AM1448
Enviado: Sun Jun 17 16:10:22 2001

Nome: Marcos Luis (marcos@vexus.com.br)
Defeito: Sem o Vertical.
Solução: Substituido o diodo D301=1N4002 aberto. Este monitor (figurinha difícil, FCC ID: KWKCM1448N) também aparece no mercado como MASKO CM-1448.

Equipamento: Samsung Syncmaster 3 ou 3NE

Enviado: Thu Jun 14 14:15:23 2001

Nome: Ivo Pereira (ivo_filho@uol.com.br)
Defeito: Não liga
Solução: Após verificar o horizontal ok, mesmo assim fiquei em dúvida em relação ao tsh, comprei um novo e nada, depois de vários dias,consultando um cd que tenho sobre manutenção de monitores, cheguei ao R 613 e 614 e principalmente o C621.Obs: não adianta medir o C621 tem que trocar ok.

Equipamento: Monitor Itautec VC281
Enviado: Tue May 29 14:42:30 2001

Nome: Roberto de Oliveira (bigfeeld@bol.com.br)
Defeito: Encurtando o Saida Horizontal.
Solução: Capacitor C523=4n7x1600v

Equipamento: Monitor FiveStar-FT5015
Enviado: Tue May 29 14:20:44 2001

Nome: Roberto de Oliveira (bigfeeld@bol.com.br)
Defeito: Tela Estreita, não ajusta largura.
Solução: Transistor c/ junção aberta, Q413, se não resolver o problema, checar os componentes ligados no mesmo.

Equipamento: Monitor Ibm - G.50
Enviado: Tue May 29 14:12:29 2001

Nome: Roberto de Oliveira (bigfeeld@bol.com.br)
Defeito: Tela Reduzida c/linhas de retraço.
Solução: Normalmente qdo este tipo de Monitor apresenta este defeito, eh o R424 de 180K, que esta aberto.

Equipamento: Monitor - Sansung Sincmaster3 - CQB4147
Enviado: Sat May 26 04:36:13 2001

Nome: Oscar (oscarmessias@uol.com.br)
Defeito: Excesso de Largura
Solução: Q406=MJE806

Equipamento: SAMSUNG
Enviado: Wed May 23 02:06:48 2001

Nome: Joaquim P.O.Martins (robot@ieg.com.br)
Defeito: Monitores de qualquer marca que apresentarem brilho fraco e utilizam Tubos Samsung (Etiqueta Azul).
Solução: Se estiverem com a tensão de filamento Ok e G1 e G2 tambem, é quase certo que o Tubo esteja defeituoso!

Equipamento: IBM G-41
Enviado: Wed May 23 02:02:21 2001

Nome: Joaquim P.O.Martins (robot@ieg.com.br)
Defeito: Substituicao do FET SSH5N90 e TSH ON4873
Solução: O FET SSH5N90 (900v, 5A, 150W) pode ser substituido pelo 2SK1358 e o ON4873 pelo BU2520 - Isto quando não for possivel encontrar os originais!

Equipamento: Samsung Sync Master 3 NE
Enviado: Wed May 23 01:58:45 2001

Nome: Joaquim P.O.Martins (robot@ieg.com.br)
Defeito: Horizontal muito largo, não sendo possível ajustar pelo botão.
Solução: Verificar Q406 e D407.

Equipamento: SAMSUNG CQA-4147
Enviado: Sun May 20 18:17:45 2001

Nome: Herval Guimarães (videomonitor@bol.com.br)
Defeito: Veio engatilhado com jumper no zener D100, para que? Fonte no máximo(155V) e alta tensão com apenas 40V ao invés de 90V no TP

correspondente.
Solução: Substituição de IC 402(HV2 HÍBRIDO)

Equipamento: Todos(geralmente Samsung, VTC)
Enviado: Sun May 20 17:46:02 2001

Nome: Marcos Luis (marcos@vexus.com.br)
Defeito: Treme-treme na tela horizontalmente.
Solução: Quase 90% dos casos é problema nos potenciometros de ajuste do Horizontal (olhando o defeito vc percebe se é o do Tamanho ou o da Posição).

Equipamento: AJV 1428SN
Enviado: Sun May 20 17:37:06 2001

Nome: Marcos Luis (marcos@vexus.com.br)
Defeito: Rastro escuro no lado direito de letras e janelas (rabo de cometa). Este monitor aparece no mercado como Five Star , Samurai e Daewoo (quase sempre com a mesma numeração: 1428)
Solução: Checar o resistor R334 de 10K. Ou estará aberto ou com seu valor BEM alterado.

Equipamento: LG 44m Studiworks Chassis 32
Enviado: Sat May 19 19:07:57 2001

Nome: Jesiel Cesar Facundo (evangelhovivo@ar-net.com.br)
Defeito: Ao iniciar o computador, o letreiro de boot e memória extendida aparece normalmente, mas ao iniciar o Windows, a tela fica branca sem qualquer imagem.
Solução: O C.I. 202 (GVC 08001) Estava com defeito. Depois de uma longa procura, finalmente encontrei um usado. Feita substituição, o monitor voltou a funcionar normalmente.

Equipamento: Dica Genérica
Enviado: Fri May 18 18:20:31 2001

Nome: Marcos Luis (marcos@vexus.com.br)
Defeito: Geralmente nos deparamos com problemas em determinada parte do ccto. Ex: Vertical, Horizontal ou Fonte
Solução: Quase todos os monitores tem os seus componentes agrupados de acordo com a função. Ex: os componentes do ccto Horizontal são X400 (Q403, C418) o do Vertical X300 (IC301, D303) e da Fonte X600 (IC601, D622) do ccto de Vídeo X100... Assim na falta de esquema eletrico, fica mais facil isolar determinada parte do ccto apenas observando a numeração dos componentes silkado na placa.

Equipamento: ADD 80110
Enviado: Fri May 18 00:40:23 2001

Nome: Irio (clik@bewnet.com.br)
Defeito: Não Ligava
Solução: Logo de inicio verifiquei o fusivel queimado, mais adiante o Transistor Q10 chaveador (irf740) em curto. Susbtitui-os mas mesmo assim a fonte não partia procurei mais adiante e localizei o diodo d29 (BYW 95) em curto, troquei-o e aí a fonte passou a trabalhar mas com um ruido muito forte no transistor horizontal. Verifiquei que o mesmo estava bom, removi o flyback e a fonte passou a trabalhar normalmente. Substitui o flyback e pronto problema resolvido.

Equipamento: monitor megatropic
Enviado: Thu May 17 17:28:35 2001

Nome: paulo terrez (terrez@bol.com.br)
Defeito: a fonte não partia
Solução: Foi verificado que o Ci 3842 estava bom assim como o transistor chaveador. Após isolar o Fly back, procurei curtos no secundário, mas sem sucesso.Constatei que o Ci 3842 recebia alimentação em torno de 15V no

pino 8 mas estava oscilando muito, com isso não tinha pulsos no pino 6. Por insistência , acabei encontrando três transistores com fuga no primário, próximos do acoplador óptico. Ao substitui-los, o equipamento voltou a funcionar.

Equipamento: Monitor Samsung SyncMaster 3Ne
Enviado: Tue May 15 17:38:42 2001

Nome: Marcos Luis (marcos@vexus.com.br)
Defeito: Horizontal sem regulagem e com um tamanho muito grande.
Solução: Após checar o potenciometro de regulagem do tamanho horizontal e o circuito adjacente (Q407, Q406) encontrei o Diodo D406 UF5404 com fuga. Após a substituição o monitor voltou a ter regulagem no horizontal.

DEFEITOS RESOLVIDOS POR SEBASTIÃO DA ELETRÔNICA

SINTOMAS E DEFEITOS

TV SHARP MOD.C-1417
SINTOMA:HORIZONTAL FECHADO (OU SEJA LISTRA BRILHANTE NO SENTIDO VERTICAL)
DEFEITO:C618 470n/250V ABERTO E R618 15R ABERTO.

TV PHILIPS MOD. 14GL1314
SINTOMA: NÃO SINTONIZA CANAIS
DEFEITO: R3958 18K ABERTO.

TV SEMP CHASSI U14
SINTOMA: SEM BRILHO SOMENTE VULTOS VERMELHOS
DEFEITO:C902 1n/2KV COM FUGA.

TV SEMP CHASSI U13
SINTOMA: NÃO SINTONIZA CANAIS AV EXTERNO NORMAL
DEFEITO: CA02 100Pf EM CURTO (OU SEJA FALTA DE DADOS NO TUNNER.

TV SEMP MOD. TVC-147
SINTOMA: FONTE BAIXISSIMA
DEFEITO: ZD819 E ZD810 EM CURTO.

TV SEMP CHASSI U16
SINTOMA: FONTE NORMAL APARELHO NÃO FUNCIONA (OU SEJA SEM ALTA TENÇÃO)
DEFEITO: C419 47UF/50V. ESGOTADO

TV PHILIPS 21PT 5342
SINTOMA:FONTE UM POUQUINHO BAIXA
DEFEITO: ACOPLADOR OTICO.

TV PHILIPS 29PT5642
SINTOMA: FONTE NÃO FUNCIONA TENÇÃO APENAS NO DRENO DO FET
DEFEITO: ACOPLADOR OTICO.

TV SEMP CHASSI U10
SINTOMA: SEM BRILHO E SEM SOM COM ALTA TENÇÃO
DEFEITO: MICROCONTROLADOR

TV SEMP CHASSI U8
SINTOMA: NÃO SINTONIZA CANAIS E SEM CARACTERIAS (OU SEJA SEM PULSO HORIZONTAL.
DEFEITO: RB28 100K ABERTO.

TV PHILIPS 20GL 1045
SINTOMA: IMAGEM PARA A DIREITAE SEM CARACTERIAS
DEFEITO: ZD6506 12V.

TV CCE HPS 1480
SINTOMA: NÃO SINTONIZA CANAIS
DEFEITO: R704 180K ALTERADO
SINTOMA 2: VERTICAL FECHADO R312 2,2R ALTERADO.

TV SEMP MOD. TV 1470
SINTOMA: VERTICAL FECHADO COM LISTRAS FINAS NA PARTE SUPERIOR.
DEFEITO: C303 2,2UF.

TV SEMP MOD: 1466SU
SINTOMA: FONTE BAIXA SO 47V
DEFEITO: Q846 EM CURTO.

TV PHILCO MOD.PC1446
SINTOMA: FONTE NÃO FUNCIONA
DEFEITO: R902 ABERTO.

TV CHARP MOD. C-1413
SINTOMA:COM 5 SEGUNDOS AMEAÇA A FECHAR O QUADRO
DEFEITO: C720 E C722 220UF/160V AMBOS ESGOTADOS.

TV PHILIPS 14GL 1014
SIMTOMA: MATA TENÇÃO +B
DEFEITO: ZD 6737 EM CURTO.

MONITOR AOC MOD. 5EN
SIMTOMA: FONTE NÃO OSCILA
DEFEITO: Q911 (FET) E D925 AMBOS EMCURTO

TV PHILCO MOD. PC1446
SIMTOMA: DESLIGA COM 3 SEGUNDOS
DEFEITO: R713 100K ABERTO

TV SHARP MOD. C- 1631B
SIMTOMA: NÃO SIMTONIZA CANAIS
DEFEITO: R230 470K

TV CCE MOD. HPS 2080D
SINTOMA: SEM AUDIO
DEFEITO: C722 10N EMCURTO.

TV PANASONIC MOD. TC-14A7
SIMTOMA: SEM BRILHO
DEFEITO: Q217.

TV CINERAL MOD. TC-1411
SIMTOMA: SEM BRILHO
DEFEITO: QV07.

TV CCE HPS 1470
SIMTOMA: SEM AUDIO
DEFEITO: Q403

TV SEMP TVC 147
SIMTOMA: VERTICAL ROLANDO
DEFEITO: R563 ALTERADO

TV PHILIPS 14GL1314
SIMTOMA: TELA PRETA COM LISTAS BRANCAS PISCANDO SEM IMAGEM E SEM AUDIO
DEFEITO: R3963 10K ABERTO.

TV SEMP TV1482
SIMTOMA: FONTE NÃO FUNCIONA
DEFEITO: R861 ABERTO

TV PHILCO PC 1446
SIMTOMA: IMAGEM TARTA E PRETO E BRANCO
DEFEITO: C205 ELETROLÍTICO 2,2UF

TV SHARP C-2041B
SIMTOMA: NÃO SIMTONIZA
DEFEITO: R1007 E R1008 ABERTOS

TV SEMP CHASSI U10
SIMTOMA: SEM BRILHO E SEM SOM
DEFEITO: MICROCONTROLADOR.

TV CCE HPS 2002D
SIMTOMA: FONTE NORMAL APARELHO NÃO LIGA
DEFEITO: Q802 BC 337 SEM GANHO.

TV SEMP U8 - SIMTOMA: SEM CARACTERIS
DEFEITO: RB28 100K ABERTO

RECEPTOR TECSAT T1200
SIMTOMA: TELA ESCURA RF E AV
DEFEITO: Q6 BC 558 TROCANDO FUCINOU AV Q2 BC 548 TROCANDO TROCANDO FUCIONOU RF.

SOM SONY MHC-RG66T
SIMTOMA: CD RADIO DECK INOPERANTE
DEFEITO: R951 1R ABERTO

SOM CCE MD-K222D
SIMTOMA: AUDIO DESTORCIDO E VOME NÃO ATUANTE
DEFEITO: Q505 BC337 ABERTO

SOM TOSHIBA MS-6531CD
SIMTOMA: TDA7294X2 QUEIMADO TROCANDO NÃO VEM AUDIO
DEFEITO: Q802 A107M ABERTO

RECEPTOR TECSAT T1200
SINTOMA: TELA CINZA OU SEJA SEM CHUVISCOS (TV E AV)
DEFEITO: Q 2 BC547 EM CURTO.

TV SEMP CHASSI U10
SINTOMA: NÃO SINTONIZA CANAIS
DEFEITO; D101 33V EM CURTO.

TV SEMP TV 2070
SINTOMA: FONTE ALTA
DEFEITO: R824 15 K ABERTO.

MONITOR AOC 5EN
SINTOMA: FONTE BAIXICIMA CERCA DE 10 VOLTS
DEFEITO: D 930 EM CUTO.

TV PHILIPS 14 PT 3131
SINTOMA: FONTE NORMAL APARELHO NÃO FUNCIONA
DEFEITO: ACOPLADOR ÓTICO
DEFEITO 2: SEM PULSO NA SAIDA HORIZONTAL TRILHA RONPIDA.

TV PANASONIC TC-29KL05
SIMTOMA: LISTA NO SENTIDO VETICAL (OU SEJA) SEM DEFLEXÃO HORIZONTAL
DEFEITO: C563 390n ABERTO.

TV CCE HPS 2981
SIMTOMA: IMAGEM SÓ VULTOS CLAROS
DEFEITO: R 423 1K ABERTO E R 435 4K7 ALTERADO PARA 20K (SMD)

TV SEMP U8
SIMTOMA: VERTICAL FECHADO
DEFEITO: C 301 1Uf

TV SEMP U10
SIMTOMA: VERTICAL SEMI FECHADO ABETO SOMENTE 10 Cm DO MEIO PARA CIMA.
DEFEITO: C 301 E C 305 AMBOOS DE 1UF.

TV SEMP U6
SIMTOMA: SEM CONTRASTE
DEFEITO: CA66 10n EM CURTO

TV PHILIPS 14 PT 110
SIMTOMA: SEM AUDIO E IMAGEM TELA ESCURA (COM ALTA TENÇÃO FRACA)
DEFEITO: SAIDA VERTICAL TODA 3653B

DVD LENOX DK 410
SIMTOMA: FONTE BAIXIMA
DEFEITO: C411 1000UF

DVD LENOX DV - 407A
SIMTOMA: FONTE NÃO FUCIONA
DEFEITO: C 402 1000u / 16V

MICROSISTEM BRITANIA
SIMTOMA: CD NÃO FUCIONA DISPLEY NÃO ACENDE
DEFEITO: Q1 EMCURTO

TV PHILIPS 29PT4643
SIMTOMA: FECHADO NA PARTE SUPERIOR UNS 4 CIMTÍMETRO
COM SOMBRA LOGO ABAIXO
DEFEITO: C2465 10u/100V

MICROSYSTEM BRITÂNIA BS 405
SIMTOMA: NÃO ACENDE DISPLEY DO CD OU SEJA
SEM 8V
DEFEITO: Q 17 SEM GANHO

SOM PANASONIC AS-AK340
SIMTOMA: F61 E APAGA O DISPREY FICA SOMENTE O LED
DO PAWER ACESO MUDANDO A CHAVE DO SOM PARA 220
E LIGANDO O MESMO EM 110 ELE LIGA E TOCA NO RADIO
DEFEITO: Q5110 2SC1740 EMCURTO, D5102
ZENNER 17V EMCURTO E R5114 1,8R ABERTO

TV PHILIPS 29PT6654
SIMTOMA: FANTE TOTALMENTE INOPERANTE
DEFEITO: D 6536 EMCURTO

TV PHILIPS 20PT3336
SIMTOMA: VERTICAL FECHADO 5 SEGUNDOS LINHA PICA E DESLIGA
DEFEITO: R3448 ABERTO

TV SEMP TV 2958GFS CHASSI FS5
SIMTOMA: VERTICAL FECHA DO 5 SEGUNDOS DESLIGA
DEFEITO: D301 ABERTO

TV SEMP 14” CHASSI U8
SIMTOMA: VERTICAL FECHADO TENÇÃO DE 25V NORMAL
DEFEITO: CI Q301

20PT120A/78R
: SEM AUDIO
DEFEITO: MICROCONTROLADOR

20PT 3336
SIMTOMA: LIGA DA 3 PUQUES E DESLIGA LOGO APÓS
DEFEITO: R3445 ABERTO (SEM -12V NA SAIDA VERTICAL)

TV SEMP U13
SIMTOMA: VERTICAL DOBLADO DO MEIO A O TOPO
DEFEITO: MEMORIA

TV SEMP U16
SIMTOMA: QUEIMA DO SAIDA HORIZONTAL INSTANTANEAMENTE
DEFEITO: TROQUEI C419 e C440 DEIXOU DE QUEIMA MAS AINDA NÃO FUNCIONOU TROQUEI TABEM O FLYBACK VOUTOU A FUNCIONA NORMALMENTE

TV SEMP U13
SIMTOMA: VERTICAL DOBRADO DO MEIO PARA CIMA DA TELA
DEFEITO: C305

TV SHARP C-1417
SIMTOMA: SÓ PIADOS
DEFEITO: TRANSISTO DE SAIDA HORIZONTAL ENCURTO DERRUBANDO A FONTE

TV SAMSUNG CL-21K40MQ
SIMTOMA: TELA CINZA COM COM PALTAS
DEFEITO: CI TDA6107JF AMPLIFICADOR DE VIDEO ENCURTO

21 PT 5435
DEFEITO: IMAGEM DOBRADA NA PARTE SUPERIOR ELETROLITICOS 2465 10/160 V 2446 470/16 V.

TV SEMP U7
SIMTOMA: FALHA NA IMAGEM COM CHUVISCOS E CHIADOS EM FORMA DE BARRAS
DEFEITO: D830 ABERTO ZENER 5,6 EM VEZ DE 5V HAVIA PRATICAMENTE 8V NO VARICAP.

TV SEMP CHASSI U12 MODELO TV1484GAV
SIMTOMA: FONTE NORMAL MAS NÃO LIGA
DEFEITO: C525 10N ENCURTO MATANDO OS 9V (QUE TAMBEM É A TENÇÃO HVCC PINO 31) NO PINO 17 DO CI Q501

TV SHARP MOD.C-1417
SINTOMA:HORIZONTAL FECHADO (OU SEJA LISTRA BRILHANTE NO SENTIDO VERTICAL)
DEFEITO:C618 470n/250V ABERTO E R618 15R ABERTO.

TV PHILIPS MOD. 14GL1314
SINTOMA: NÃO SINTONIZA CANAIS
DEFEITO: R3958 18K ABERTO.

TV SEMP CHASSI U14
SINTOMA: SEM BRILHO SOMENTE VULTOS VERMELHOS
DEFEITO:C902 1n/2KV COM FUGA.

TV SEMP CHASSI U13
SINTOMA: NÃO SINTONIZA CANAIS AV EXTERNO NORMAL
DEFEITO: CA02 100Pf EM CURTO (OU SEJA FALTA DE DADOS NO TUNNER.

TV SEMP MOD. TVC-147
SINTOMA: FONTE BAIXISSIMA
DEFEITO: ZD819 E ZD810 EM CURTO.

TV SEMP CHASSI U16
SINTOMA: FONTE NORMAL APARELHO NÃO FUNCIONA (OU SEJA SEM ALTA TENÇÃO)
DEFEITO: C419 47UF/50V. ESGOTADO

TV PHILIPS 21PT 5342
SINTOMA:FONTE UM POUQUINHO BAIXA
DEFEITO: ACOPLADOR OTICO.

TV PHILIPS 29PT5642
SINTOMA: FONTE NÃO FUNCIONA TENÇÃO APENAS NO DRENO DO FET
DEFEITO: ACOPLADOR OTICO.

TV SEMP CHASSI U10
SINTOMA: SEM BRILHO E SEM SOM COM ALTA TENÇÃO
DEFEITO: MICROCONTROLADOR

TV SEMP CHASSI U8
SINTOMA: NÃO SINTONIZA CANAIS E SEM CARACTERIAS (OU SEJA SEM PULSO HORIZONTAL.
DEFEITO: RB28 100K ABERTO.

TV PHILIPS 20GL 1045
SINTOMA: IMAGEM PARA A DIREITAE SEM CARACTERIAS
DEFEITO: ZD6506 12V.

TV CCE HPS 1480
SINTOMA: NÃO SINTONIZA CANAIS
DEFEITO: R704 180K ALTERADO
SINTOMA 2: VERTICAL FECHADO R312 2,2R ALTERADO.

TV SEMP MOD. TV 1470
SINTOMA: VERTICAL FECHADO COM LISTRAS FINAS NA PARTE SUPERIOR.
DEFEITO: C303 2,2UF.

TV SEMP MOD: 1466SU
SINTOMA: FONTE BAIXA SO 47V
DEFEITO: Q846 EM CURTO.

TV PHILCO MOD.PC1446
SINTOMA: FONTE NÃO FUNCIONA
DEFEITO: R902 ABERTO.

TV CHARP MOD. C-1413
SINTOMA:COM 5 SEGUNDOS AMEAÇA A FECHAR O QUADRO
DEFEITO: C720 E C722 220UF/160V AMBOS ESGOTADOS.

TV PHILIPS 14GL 1014
SIMTOMA: MATA TENÇÃO +B
DEFEITO: ZD 6737 EM CURTO.

MONITOR AOC MOD. 5EN
SIMTOMA: FONTE NÃO OSCILA
DEFEITO: Q911 (FET) E D925 AMBOS EMCURTO

TV PHILCO MOD. PC1446
SIMTOMA: DESLIGA COM 3 SEGUNDOS
DEFEITO: R713 100K ABERTO

TV SHARP MOD. C- 1631B
SIMTOMA: NÃO SIMTONIZA CANAIS
DEFEITO: R230 470K

TV CCE MOD. HPS 2080D
SINTOMA: SEM AUDIO
DEFEITO: C722 10N EMCURTO.

TV PANASONIC MOD. TC-14A7
SIMTOMA: SEM BRILHO
DEFEITO: Q217.

TV CINERAL MOD. TC-1411
SIMTOMA: SEM BRILHO
DEFEITO: QV07.

TV CCE HPS 1470
SIMTOMA: SEM AUDIO
DEFEITO: Q403

TV SEMP TVC 147
SIMTOMA: VERTICAL ROLANDO
DEFEITO: R563 ALTERADO

TV PHILIPS 14GL1314
SIMTOMA: TELA PRETA COM LISTAS BRANCAS PISCANDO SEM IMAGEM E SEM AUDIO
DEFEITO: R3963 10K ABERTO.

TV SEMP TV1482
SIMTOMA: FONTE NÃO FUNCIONA
DEFEITO: R861 ABERTO

TV PHILCO PC 1446
SIMTOMA: IMAGEM TARTA E PRETO E BRANCO
DEFEITO: C205 ELETROLÍTICO 2,2UF

TV SHARP C-2041B
SIMTOMA: NÃO SIMTONIZA
DEFEITO: R1007 E R1008 ABERTOS

TV SEMP CHASSI U10
SIMTOMA: SEM BRILHO E SEM SOM
DEFEITO: MICROCONTROLADOR.

TV CCE HPS 2002D
SIMTOMA: FONTE NORMAL APARELHO NÃO LIGA
DEFEITO: Q802 BC 337 SEM GANHO.

TV SEMP U8
SIMTOMA: SEM CARACTERIS
DEFEITO: RB28 100K ABERTO

RECEPTOR TECSAT T1200
SIMTOMA: TELA ESCURA RF E AV
DEFEITO: Q6 BC 558 TROCANDO FUCINOU AV Q2 BC 548 TROCANDO TROCANDO FUCIONOU RF.

SOM SONY MHC-RG66T
SIMTOMA: CD RADIO DECK INOPERANTE
DEFEITO: R951 1R ABERTO

SOM CCE MD-K222D
SIMTOMA: AUDIO DESTORCIDO E VOME NÃO ATUANTE
DEFEITO: Q505 BC337 ABERTO

SOM TOSHIBA MS-6531CD
SIMTOMA: TDA7294X2 QUEIMADO TROCANDO NÃO VEM AUDIO
DEFEITO: Q802 A107M ABERTO

RECEPTOR TECSAT T1200
SINTOMA: TELA CINZA OU SEJA SEM CHUVISCOS (TV E AV)
DEFEITO: Q 2 BC547 EM CURTO.

TV SEMP CHASSI U10
SINTOMA: NÃO SINTONIZA CANAIS
DEFEITO; D101 33V EM CURTO.

TV SEMP TV 2070
SINTOMA: FONTE ALTA
DEFEITO: R824 15 K ABERTO.

MONITOR AOC 5EN
SINTOMA: FONTE BAIXICIMA CERCA DE 10 VOLTS
DEFEITO: D 930 EM CUTO.

TV PHILIPS 14 PT 3131
SINTOMA: FONTE NORMAL APARELHO NÃO FUNCIONA
DEFEITO: ACOPLADOR ÓTICO
DEFEITO 2: SEM PULSO NA SAIDA HORIZONTAL TRILHA RONPIDA.

TV PANASONIC TC-29KL05
SIMTOMA: LISTA NO SENTIDO VETICAL (OU SEJA) SEM DEFLEXÃO HORIZONTAL
DEFEITO: C563 390n ABERTO.

TV CCE HPS 2981
SIMTOMA: IMAGEM SÓ VULTOS CLAROS
DEFEITO: R 423 1K ABERTO E R 435 4K7 ALTERADO PARA 20K (SMD)

TV SEMP U8
SIMTOMA: VERTICAL FECHADO
DEFEITO: C 301 1Uf

TV SEMP U10
SIMTOMA: VERTICAL SEMI FECHADO ABETO SOMENTE 10 Cm DO MEIO PARA CIMA.
DEFEITO: C 301 E C 305 AMBOOS DE 1UF.

TV SEMP U6
SIMTOMA: SEM CONTRASTE
DEFEITO: CA66 10n EM CURTO

TV PHILIPS 14 PT 110
SIMTOMA: SEM AUDIO E IMAGEM TELA ESCURA (COM ALTA TENÇÃO FRACA)
DEFEITO: SAIDA VERTICAL TODA 3653B

DVD LENOX DK 410
SIMTOMA: FONTE BAIXIMA
DEFEITO: C411 1000UF

DVD LENOX DV - 407A
SIMTOMA: FONTE NÃO FUCIONA
DEFEITO: C 402 1000u / 16V

MICROSISTEM BRITANIA
SIMTOMA: CD NÃO FUCIONA DISPLEY NÃO ACENDE
DEFEITO: Q1 EMCURTO

TV PHILIPS 29PT4643
SIMTOMA: FECHADO NA PARTE SUPERIOR UNS 4 CIMTÍMETRO
COM SOMBRA LOGO ABAIXO
DEFEITO: C2465 10u/100V

MICROSYSTEM BRITÂNIA BS 405
SIMTOMA: NÃO ACENDE DISPLEY DO CD OU SEJA
SEM 8V
DEFEITO: Q 17 SEM GANHO

SOM PANASONIC AS-AK340
SIMTOMA: F61 E APAGA O DISPREY FICA SOMENTE O LED
DO PAWER ACESO MUDANDO A CHAVE DO SOM PARA 220
E LIGANDO O MESMO EM 110 ELE LIGA E TOCA NO RADIO
DEFEITO: Q5110 2SC1740 EMCURTO, D5102
ZENNER 17V EMCURTO E R5114 1,8R ABERTO

TV PHILIPS 29PT6654
SIMTOMA: FANTE TOTALMENTE INOPERANTE
DEFEITO: D 6536 EMCURTO

TV PHILIPS 20PT3336
SIMTOMA: VERTICAL FECHADO 5 SEGUNDOS LINHA PICA E DESLIGA
DEFEITO: R3448 ABERTO

TV SEMP TV 2958GFS CHASSI FS5
SIMTOMA: VERTICAL FECHA DO 5 SEGUNDOS DESLIGA
DEFEITO: D301 ABERTO

TV SEMP 14” CHASSI U8
SIMTOMA: VERTICAL FECHADO TENÇÃO DE 25V NORMAL
DEFEITO: CI Q301

20PT120A/78R
: SEM AUDIO
DEFEITO: MICROCONTROLADOR

20PT 3336
SIMTOMA: LIGA DA 3 PUQUES E DESLIGA LOGO APÓS
DEFEITO: R3445 ABERTO (SEM -12V NA SAIDA VERTICAL)

TV SEMP U13
SIMTOMA: VERTICAL DOBLADO DO MEIO A O TOPO
DEFEITO: MEMORIA

TV SEMP U16
SIMTOMA: QUEIMA DO SAIDA HORIZONTAL INSTANTANEAMENTE
DEFEITO: TROQUEI C419 e C440 DEIXOU DE QUEIMA MAS AINDA NÃO FUNCIONOU TROQUEI TABEM O FLYBACK VOUTOU A FUNCIONA NORMALMENTE

TV SEMP U13
SIMTOMA: VERTICAL DOBRADO DO MEIO PARA CIMA DA TELA
DEFEITO: C305

TV SHARP C-1417
SIMTOMA: SÓ PIADOS
DEFEITO: TRANSISTO DE SAIDA HORIZONTAL ENCURTO DERRUBANDO A FONTE

TV SAMSUNG CL-21K40MQ
SIMTOMA: TELA CINZA COM COM PALTAS
DEFEITO: CI TDA6107JF AMPLIFICADOR DE VIDEO ENCURTO

21 PT 5435
DEFEITO: IMAGEM DOBRADA NA PARTE SUPERIOR ELETROLITICOS 2465 10/160 V 2446 470/16 V.

TV SEMP U7
SIMTOMA: FALHA NA IMAGEM COM CHUVISCOS E CHIADOS EM FORMA DE BARRAS
DEFEITO: D830 ABERTO ZENER 5,6 EM VEZ DE 5V HAVIA PRATICAMENTE 8V NO VARICAP.

20PT120A/78R
: SEM AUDIO
DEFEITO: MICROCONTROLADOR

RECEPTOR TECSAT T 1200 MASTER
SINTOMA: TEL LISA OU LAVADA OU SEJA SEM VIDEO
DEFEITO: Q6 BC557 SEM GANHO

TV SANIO MOD: CTP3770
SINTOMA: VERTICAL ABERTO SO DOIS DEDOS
DEFEITO: R455 27K ABERTO

TV PHILCO MOD: PC 1446
SINTOMA: FONTE DE VINTE VOLTZ E AS DE MAIS ESTÃO APROXIMADAMENTE SO COM DOIS VOLTZ
DEFEITO: C911 220UF/200V RUIM

TV SEMP U14
SINTOMA: LIGA ELA NÃO LIGA SO DEPOIS DE UM MINUTO
DEFEITO: TRANSITOR DIGITAL COM A BASE AO PINO 60 DO FAS TUDO

TV SEMP U15
SINTOMA: FONTE NORMAL OU SEJA FORA DO STDY MAS FONTE DE 20V TAMBEM NORMAL PINO SESENTA COM 0V MAS PINO 17 COM 0V

TV SEMP TV 1470 S/CR
SINTOMA: ESSESO DE ALTURA NA PARTE DE CIMA E FALTA NA PARTE DEBAIXO DA TELA.
DEFEITO: C316 E C317

TV PHILIPS 29PT4635
SIMTOMA: BARULHO NO FLYBACK COM POUCO TEM DESLIGA (NÃO ACENDE A TELA)
DEFEITO: C2455 47u

TV SEMP U8
SIMTOMA 1: VERTICAL SEME FECHADO
DEFEITO 1: C 301 1UF
SIMTOMA 2: SEM CARACTERES
DEFEITO 2: RB 28 100K

TV SEMP U11
SIMTOMA: FONTE NÃO OSCILA
DEFEITO R865 1M (ABERTO)

TV PHILCO PCM 2046
SIMTOMA: NÃO FUNCIONA APENAS POC POC
DEFEITO: TRILHA DO TRANSFORMADOR DRIVER HORIZONTAL T702 AO TRANSISTOR DRIVER Q702 INTERRONPIDA

TV CCE HPS 14R
SIMTOMA: SEM CARACTERES
DEFEITO: R769 10K ABERTO
SIMTOMA 2: NÃO CHAVEIA AV
DEFEITO 2: R756 33K ABERTO

TV SANYO CTP6792
SIMTOMA: VERTICAL FECHADO DO MEIO PARA CIMA E UM POUCO DOBRADO
DEFEITO R512 68K ABERTO

TV PHILIPS 20PT428A
SINTOMA:FONTE NÃO FUNCIONA
DEFEITO: C2561 E C2409

TV SEMP TV-1458S
SINTOMA: VERTICAL FECHADO
DEFEITO: R325 24K ABERTO

TV CCE HPS1480
SINTOMA:FONTE NÃO FUNCIONA
DEFEITO:R803 470K ABERTO

TV CCE HPS 1480
SIMTOMA: ACENDE APENAS 2 DEDOS NO LADO ESQUERDO DA TELA

DEFEITO: R427 4K7 ABERTO

MICROSYSTEM CCE RD-180X
SIMTOMA: TUDO NORMAL APENAS CD NÃO LER SÓ 00 NO DISPLEY
DEFEITO: ELETROLITICO DE FILTRO DA FONTE 2200/25V

TV SEMP U12
SIMTOMA: FONTE PARADA
DEFEITO: R860 510K ABERTO (R DE PARTIDA DA FONTE)

DEFEITOS RESOLVIDOS EM TELEVISORES TOSHIBA

TOSHIBA TV1998IMS LEMS POUCO BRILHO OU NENHUM, MESMO COM O SCREEN SATURADO C902 NA PLACA DO TUBO FABIUSMAX

TOSHIBA TV 2083FAV U11 U11 NÃO PEGA CANAL 6 VERIFICAR MEMÓRIA

SEMP TOSHIBA 2080E 000 FONCIONA MAS COM DOIS MINUTOS DESLIGA E APRESENTA APITOS DIODO 826 TOTALMENTE EM CURTO HIGINO

TOSHIBA TV1490 U14 DEMORA + OU - 30 SEGUNDOS À LIGAR C 419 47UF/50V ALTERADO DANIEL

TOSHIBA TV1490 U14 SEM CONTRASTE RESISTOR SMD R227 30K

SEMP TOSHIBA TV2079FMS TELA TODA ROSA, SEM IMAGEM E TRAVADA EM UM CANAL(SOMENTE SOM) ESTE É UM MODELO QUE VEM SEMPRE PARA A BANCADA COM MUITA SOLDA FRIA EM SEUS COMPONENTES, PRINCIPALMENTE CIS E TRANSISTORES DE POTENCIA E ATÉ SELETOR-VARICAP. APÓS RESSOLDAR TUDO, VERIFICAR FUNCIONAMENTO,CASO PERSISTIR TROCARA MEMÓRIA 24C04 , ENTRAR NO MODO DE SERVIÇO E ACERTAR TB OS PARAMETROS CFME O MODELO E ELA ESTARÁ PRONTA! ELETRONICA ESTUDIER

TOSHIBA TV2089IMS U14 SEM SOM...DEMORA A LIGAR DEMORAVA A LIGAR E INICIAVA SEM SOM. DEPOIS DE AQUECIDA BASTAVA DESLIGAR E LIGAR QUE O SOM ENTRAVA NORMALMENTE. DEFEITO C887 100µFX35V (NO CAPACÍMETRO APARENTAVA ESTAR NORMAL). LITTLECARLOS

TOSHIBA TV2916LMS LEM8 LIGA DE VÊZ EM QUANDO E FICA ZUMBINDO A FONTE, E FAZ UMAS LISTAS ESCURA NA TELA, E QUANDO LIGA, DESLIGA LOGO EM SEGUIDA. CAPACITOR DE FILTRO DA FONTE PRIMÁRIA C810 DE 330 X 400V AMSMARIANO

TOSHIBA CM7235CD MICRO SYSTEM TOSHIBA CM7235CD QUEIMANDO TRANSFORMADOR MICRO SYSTEM TOSHIBA MODELO CM7235CD COM O TRANSFORMADOR DE FORÇA TOTALMENTE EM CURTO. SEM O ESQUEMA, TESTEI OS DIODOS RETIFICADORES E O CI DE SAÍDA. COMO NÃO ACHEI NADA ERRADO MANDEI ENROLAR (NÃO EXISTE PARA REPOSIÇÃO). PAGUEI 55,00 PELO SERVIÇO E ASSIM QUE LIGUEI SUBIU UMA FUMAÇA E O TRAFO FRITOU NA HORA. ACHEI QUE O ENROLADOR TINHA FEITO M.... NOS FIOS DO PRIMÁRIO E VOLTEI LÁ. COMO ELE TINHA OUTRO IGUAL JÁ PRONTO ME ENTREGOU NA HORA E GARANTIU QUE O QUE TERIA QUEIMADO SERIA UM CURTO NO SECUNDÁRIO PELO ESTADO DA BOBINA EXTERNA. AGORA COM CUIDADO, LIGUEI PRIMEIRO ALIMENTAÇÃO DO TRAFO...TUDO NORMAL...O SECUNDARIO TEM DOIS PLUGS...PLUGUEI PRIMEIRO O DE 4 FIOS ESQUENTOU NA HORA. FUI VERIFICAR E TINHA O CAPACITOR DE DISCO CERÂMICO RC2 (47 NF) NA ENTRADA DOS DIODOS TOTALMENTE EM CURTO. PROBLEMA RESOLVIDO. COMO É DIFICIL CONSEGUIR ENCONTRAR ANOTEI OS VALORES DO TRAFO CASO ALGUÉM PRECISE: PRIMÁRIO PRETO/VERMELHO 19O VERMELHO/BRANCO 59O. O SECUNDÁRIO TEM 5 ENROLAMENTOS SEPARADOS: TENSÕES MEDIDAS (A)COM O SECUNDÁRIO DESPLUGADO DO CIRCUITO E (B) COM O APARELHO EM FUNCIONAMENTO VOLUME MÉDIO FUNÇÃO RÁDIO. AZUL/AZUL 2,2O (A)22,4VCA (B)21,5VCA VERMELHO/VERMELHO1,0O (A)16,5VCA (B)16,2VCA BRANCO/BRANCO1,4O (A)5,2VCA (B)4,7VCA MARROM/MARROM 9O (A) 32,7VCA (B)32,0VCA CINZA/CINZA2,2O (A)19,1VCA (B)18,4VCA LITTLECARLOS

TOSHIBA TV-2998EMS TV-2998EMS DESLIGANDO EM MENOS DE 3 MINUTOS TV-2998EMS ESTAVA DESLIGANDO , SEMPRE EM MENOS DE 3 MINUTOS APÓS APARECER A IMAGEM. SE TENTASSE LIGAR NÃO RESPONDIA AO COMANDO, A NÃO SER QUE FICASSE FORA DA TOMADA POR AQUELES CLÁSSICOS 4S. DEFEITO C448 (33µFX160V) TOTALMENTE ESGOTADO. NO CAPACÍMETRO ESTAVA MEDINDO APENAS 2.9NF. LITTLECARLOS

TOSHIBA 2987IMS LEM5 TV DESLIGANDO APÓS LIGAR...VERTICAL REDUZIDO TV TOSHIBA MODELO TV2987IMS CHASSIS LEM5 LIGAVA E APARECIA A IMAGEM ACHATADA NO TOPO E COM DOBRAMENTO. NA MESMA HORA DESLIGAVA. UM DETALHE É QUE NÃO ERA PRECISO ESPERAR AQUELES 4S. BASTAVA ACIONAR O POWER VOLTAVA A LIGAR E REPETIR O DEFEITO. A LINHA DE 130V ESTAVA NORMAL (MARCAVA 129,5V). A LINHA DE 27V ESTAVA COM APENAS 23V, TESTADOS OS COMPONENTES DESSA LINHA ETAVAM NORMAIS ENTÃO TROQUEI Q301 (TDA9309) E A TV VOLTOU A FUNCIONAR, MAS AINDA COM O DOBRAMENTO, QUE NORMALIZAVA APÓS ALGUNS MINUTOS. ENTÃO FOI SÓ TROCAR O C308 (100µFX35V) QUE SE MOSTRAVA NORMAL NO CAPACÍMETRO MAS ERA O CAUSADOR DO DOBRAMENTO. LITTLECARLOS

TOSHIBA TV2015MM U17 FONTE CHAVEADA NÃO OSCILA, SEM TENSÃO NO SECUNDARIO C881 DE 0,1 MF LECRAM

TOSHIBA TV-2079FMS U11 U11 TELA ESCURA R447 NUNO RJ

TOSHIBA TS-209CR VERTICAL OSCILANDO C304

TOSHIBA TV1483-U10 U10 SEM CONTRASTE C446

TOSHIBA TV1490 U14 U14 DESLIGA DEPOIS DE +/- 30 MINUTOS TROCAR Q405, Q430, Q422, Q840 ANDRADE SEQUEIRA

TOSHIBA 142 VS 01- TECLASDE MUDANÇA DE CANAL NÃO ATUAM E SEM CARACTERES. OSD TECLAS COM DEFEITO E SOLDA FRIA NO MICRO TROCA DAS TECLAS E RESSOLDAGEM DOS PINOS DO MICRO E PCI ELI

TOSHIBA TV 2087 H U 13 VERTICAL FECHADO , ESQUENTANDO RESISTOR DE ALIMENTAÇÃO. SIGA O PINO 6 DO FLYBACK DIODO E SAIDA VERTICALEM CURTO TROCA DO DIODO E DO CI DE SAIDA VERTICAL. ELI

SEMP TOSHIBA TV 2091 U14 SAÍDA HORIZONTAL EM CURTO TROCA DO Q402, E UMA ALTERAÇÃO NO CIRCUITO HORIZONTAL MIGUELITO

TOSHIBA 2088(I)M FICA EM STD.BY VERIFICAR C887, SUBSTITUIR R840 DE 3,6 POR 2K2

TOSHIBA 2998DS(LEM) NÃO SINTONIZA CANAIS IC 501 TB1231CN OU TB1238

TOSHIBA TV-2091 U15 NÃO OSCILA R411

TOSHIBA 2083FAV-U11 ESVERDEADA COM LINHAS DE RETRAÇOS R227 ABERTO SMD-22K IRACY-RJ

TOSHIBA TV1485(F)M VOLUME NÃO ATUA ALÉM DO QUARTO TRAÇO INDICADOR E MENÚ SÓ ACESSA A PRIMEIRA TELA DE OPÇÕES MEMÓRIA SMD RENALDO

TOSHIBA U11 U11 COM SOM, SEM IMAGEM, SEM CARACTERES, TELA AZUL D901

TOSHIBA TV-2998EMS LEM2 AO LIGAR NÃO TEM SINCRONISMO, NORMALIZA AO FIM DE ALGUNS MINUTOS C213, C214

TOSHIBA TV -2090IAV U14 INOPERANTE D840

TOSHIBA 2998 TV INOPERANTE A ATUAR PROTEÇÃO Q-301-TDA 9309, R-327 DE 3R3 /2W ANDRADE SEQUEIRA

TOSHIBA 2995 FONTE NÃO LIGA C819

TOSHIBA 2987(F)MS SEM ÁUDIO VERIFICAR D621 E Q625

SEMP TOSHIBA U9 U9 FONTE NÃO FUNCIONA R861 DE 560K ALTERADO ANDRADE SEQUEIRA

SEMP TOSHIBA 2080E TELA AZUL, S/VIDEO E COM ÁUDIO VERIFIQUE R 282 DE 1K DANIEL

SEMP TOSHIBA 2080E CANAIS COM CHUVISCO VERIFIQUE R 163 DE 5K6 DANIEL

TOSHIBA 2091-U15 U15 NÃO FUNCIONA, FONTE NÃO OSCILA CAUSA POSSÍVEL, DZ876 E CAP 864

TOSHIBA TV1451 U18 SEM AUDIO SOM ROCO NÃO É SAIDA DE AUDIO E NEM AUTO-FALANTE É SÓ DESSOLDA A BASE DO Q611 O AUDIO VOLTA OK. RNSOUSA

TOSHIBA TV1451 CHASSIS U18 FONTE NÃO OSCILA OS +B TODOS BAIXOS OS COMP DA FONTE TODOS OK, ERA UMA TRILHA DA PLAQUINHA DO EEPROM PARTIDA. RESSOLDEI A TRILHA A EEPROM LIBEROUU A FONTE. RNSOUSA

TOSHIBA TV2087 HMS U13 TELA AZUL SEM CARACTERES OU FRACO CAUSA PROVAVEL Q612 COM FUGA AMSMARIANO

SEMP TOSHIBA TV2996S DEMORA A LIGAR FOTO ACOPLADOR DA FONTE

TOSHIBA 2998-LEM3 LEM3 VERTICAL 1 PALMO BOMBOLEANO CI TB1275AN OU ANG JAIR

SEMP TOSHIBA DVD SD7050S INOPERANTE SOLUÇÃO: TROCAR RESISTOR (R1)E O CAPACITOR (C8) DA PLACA DE FORÇA E OS 2 CAPACITORES (C346,C345)

SEMP TOSHIBA 2996 PROBLEMAS COM SINTONIA VERIFICAR C101

TOSHIBA 2090 QUEIMA TRANSISTOR SAÍDA HORIZONTAL C419 COM FUGA

TOSHIBA PD2058 NÃO LIGA R826 DE 068R

TOSHIBA LEM5 LEM5 IMAGEM ESCURA C902

TOSHIBA TV-1484FAV VERTICAL FECHADO RESISTOR SMD 470R ABERTO

TOSHIBA U14R U14R IMAGEM ESCURA. MESMO AUMENTANDO O BRILHO E O CONTRASTE, A IMAGEM FICA ESCURA R227 ALTERADO OU ABERTO

TOSHIBA 2083AAV U9 SEM IMAGEM E COM SOM. SOQUETE DO TUBO COM SUJEIRA, E SOLDA QUEBRADA NO PAINEL TRASEIRO LIMPEZA DO SOQUETE, E RESSOLDA NA LIGAÇÃO DOS PINOS. LEIMAR VAZ

TOSHIBA TV-2091 U14R U14R INOPERANTE D876 EM CURTO, CI STR W5753A

SEMP TOSHIBA U13 U13 TELA AZUL SOLTAR PINO 19 DA PLACA DO TUBO, SE APARECER IMAGEM A CAUSA PROVAVEL É Q612 VALMIRJVAP

SEMP TOSHIBA TV-2091 U15 U15 O VERMELHO FICA COM FOSSE QUASE VIOLETA C 902. NA PLACA DO CINESCÓPIO RIVALDO

TOSHIBA 3488 VERTICAL FECHA DE FORMA INTERMITENTE 7805 JUNTO AO VARICAP

TOSHIBA 3488 EMS HORIZONTAL DEITADO C214

TOSHIBA TV-1470E APENAS SINTONIZA CANAL 2 BOBINA AFT

TOSHIBA TV-1470E NÃO SINTONIZA VHF SELECTRONIC

TOSHIBA TF-2952 DESLIGA Q-830, C-805 E C-913

TOSHIBA TVM-2066 TELA LIMPA VERIFICAR SOLDADURAS Q830

TOSHIBA TV-2080 U5 FONTE BAIXA OU FLUTUANDO D811

TOSHIBA TV-2080 HORIZONTAL FECHADO D811 - 1N4148 JUNTO AO ACOPLADOR ÓTICO

TOSHIBA U16 U16 FUNCIONA APENAS EM 220V EM 110V NÃO FUNCIONA VERIFICAR TRANSISTOR Q430

TOSHIBA 2082BEAV AO LIGAR ANTENA A IMAGEM ESCURECE E SOM FICA CHIA C445, 22NF

TOSHIBA TV-1482 SUBINDO E BAIXANDO O VOLUME SOZINHA CHAVE DE TOQUE DE CANAIS COM FUGA

TOSHIBA TV2082 - U8 U8 LISTA PRETA NO MEIO DA TELA C224 10UF-50V

TOSHIBA U14 TV 1490 , 2090 DESLIGA Q430 ESQUENTANDO MUITO D448 ABERTO

TOSHIBA U14 DEMORA A LIGAR C887 100MF 16V ALTERADO

TOSHIBA TV-2998 SEM SINCRONISMO HORIZ/VERT C214 1MF ALTERADO

TOSHIBA MS6531 SEM SOM Q802

SEMP TOSHIBA TV 485HM QUEIMA STRG 5653 R876 DE 680R

TOSHIBA TV2086 CONTRASTE NÃO ACTUA R218 E R327 ALTERADOS

TOSHIBA TC-14A10 IMAGEM PELA METADE E DOBRADA EM BAIXO 1UF C425

TOSHIBA 285D8W(D) DEMORA MUITO TEMPO A ARRANCAR (SÓ LEED DE STAND BY LIGADO)TENSÕES NA SAIDA ,AUSENTES ANALIZAR ESQUEMA TEM 2 TRANSFORMADORES NA SAIDA DE TENSÃO ANALIZAR E MUDAR C842=330MF/25V

TOSHIBA 28N33D CH.11AK37-11 TEM SOM NÃO TEM DEFLECÇÃO, FALTA FORMA DE ONDA DO HORIZONTAL NO DRIVE. SUBSTITUIÇÃO DA R639=10K , C653=47NF , D407=1N4148 E R246=2 . 2K

TOSHIBA 28N33D CH. 11AK37 SEM VOLTAGENS Á SAÍDA DA FONTE. SUBSTITUIÇÃO DO TRANSFORMADOR DA FONTE.

TOSHIBA 2512DN POUCA AMP. VERT. E DOBRADA NA PARTE INF. COM TREMIDEIRA. APÓS 1 MIN. TELA NEGRA C317 2,2MF 50V LONGE DO IC VERT. ESCONDIDO DEBAIXO DO MOD. EW

TOSHIBA 256T9W SEM SINCRONISMO V E H POR SINAL DE ANTENA EM AV OK SUBSTITUIR COND ELECT. DENTRO DO TUNER

TOSHIBA 28N14G CHASSIS CUC2130M NÃO DAVA IMAGEM, O CI 34015 STV2248 ESQUENTAVA DEMASIADO, DETECTEI QUE A TENSÃO DE ALIMENTAÇÃO DO CI DE 8V ESTAVA ALTA, COM 12 VOLTS D5405 ZENER DE 6,8 VOLTS

TOSHIBA 2812DN VERTICAL FECHADO COM CERCA DE UM PALMO DE IMAGEM, ESTAVEL CAS COM NITIDO DEFEITO TAMBEM NO ESTE-OESTE R424 NO MODULO DE ESTE-OESTE (DS-1107), RETIRAR TB TODOS OS ELECTROLITICOS LAVAR O MODULO PQ QUASE SEMPRE APRESENTAM SINAIS (E CHEIRO) DE DERRAME.

TOSHIBA 2100RNT NÃO FAZIA STANDBY TRANSÍSTOR BUX84 (Q804)

TOSHIBA 2100RNT NÃO LIGAVA TSL HR7669 + TRANSÍSTOR Q404 (ON4409) PELO 2SD1556

TOSHIBA 2563DN SEM EW TA8859AP

TOSHIBA 28N14G SEM EW R53072 , R50048, STV9306

TOSHIBA 28N33D EM FRIO DEMORA A FOCAR A IMAGEM SUPORTE DO TRC SUBSTITUÍDO (ESTAVA OXIDADO MAS NÃO RESOLVEU O PROBLEMA). LIMPAR MUITO BEM O PINO DE FOCAGEM E COLOCAR SILICONE NA BASE DE PLASTICO DO CANHÃO DO TRC.

TOSHIBA 2812DN VERTICAL SÓ ABRE TOTALMENTE APÓS CERCA DE 15 MINUTOS, VERIFICANDO-SE, DURANTE ESTE TEMPO, TAMBÉM INCORRECÇÃO DO E/W C374 CE/220MF NO MÓDULO E/W

TOSHIBA 175R9D VERTICAL ESTICADO TROCAR C303, C317

TOSHIBA 37CM UTILIZA O AN5515 TRAÇO R312-1,2R/ 1W ALTERADA

TOSHIBA 175R9D VERTICAL DOBRADO NA PARTE INFERIOR SUBSTITUIR C303 2,2UF 50V

TOSHIBA 2150TN NAO DA NADA, R 4.7OHMS 5W EM ABERTO MUDAR STR58041, R 4.7OHMS 5W, DIODO ZENER 5.6V (NAO ESQUECER DE MUDAR PODE ESTAR EM ABERTO OU EM C/C)

TOSHIBA TV 1478FM FUNCIONA NÃO APARECENDO O MENU E NEM OS CARACTERES NA TELA 82K R820

TOSHIBA TV2998 IMS LEM5 LINHAS DE RETRAÇO NA PARTE SUPERIOR DA TELA C308 TROCAR SEM MEDIR 100MF/50V.

SEMP TOSHIBA DVD-SD6082VK VISOR APAGADO D510 E D511

TOSHIBA TS-207 PERDE SINCRONISMO VERIFICAR R451

TOSHIBA U14 U14 DEMORA 1 MINUTO A LIGAR C887 - 100MF/35V

TOSHIBA 2996 LIGA E VEM COM UMA IMAGEM ESTICADA, OU SEJA, LINEARIDADE VERTICAL ESTICANDO A IMAGEM. C305, PRÓXIMO AO CI FAZ TUDO.

TOSHIBA CH14 LIGA E VEM COM O HORIZONTAL VIRADO IC8813 RUIM.

TOSHIBA TV-2084 U15 SEM VÍDEO. IMAGEM BEM NO FUNDO, QUASE QUE INVISÍVEL. E COM A TELA AZUL ATÉ EM A/V D901 EM CURTO NA PLACA DO TRC.

TOSHIBA TV1495 SÓ FICA EM STAND-BY Q430 E STV9302.

TOSHIBA TC-2084 SEM ÁUDIO Q612 NO PCI SLOT (PLAQUINHA EM PÉ) EM CURTO.

TOSHIBA 2958 (H) FS VERTICAL DOBRANDO FAÇA ISSO = R310 DE 4K7 MUDAR PARA 5K6. ALTERAR A MEMÓRIA (VCEN) DE 28 PARA 37 ENTRANDO NO MODO SERVIÇO D.

TOSHIBA U4 VARIANDO A SINTONIA T151 E T152.

SEMP TOSHIBA TV2016MMS SOM ROUCO E BAIXO NOS DOIS CANAIS Q906 NA PLACA DO CINESCÓPIO.
TOSHIBA MS6544CD NÃO FUNCIONA, DISPLAY APAGADO IC901

TOSHIBA TV2084 FAV U11 TELA AZUL, MAIS C/ IMAGEM, EM SEGUIDA DESLIGA D901 =1N4148

TOSHIBA 2070 NÃO LIGA +B 114V BAIXO QA13 EM CURTO

TOSHIBA U14 U14 SEM BRILHO SOMENTE VULTOS VERMELHOS C902 1N/2KV COM FUGA.

TOSHIBA 140 U8 VERTICAL FECHADO TENSÃO DE 25V NORMAL CI Q301

TOSHIBA 2958GFS FS5 VERTICAL FECHA DO 5 SEGUNDOS DESLIGA D301 ABERTO

TOSHIBA U6 SEM CONTRASTE CA66 10N EM CURTO

TOSHIBA U10 VERTICAL SEMI FECHADO ABETO SOMENTE 10 CM DO MEIO PARA CIMA. C 301 E C 305 AMBOOS DE 1UF.

TOSHIBA U8 VERTICAL FECHADO C 301 1UF

TOSHIBA U4 TV 2070-1470 FONTE ALTA R824 15 K ABERTO.

TOSHIBA U10 NÃO SINTONIZA CANAIS D101 33V EM CURTO.

TOSHIBA MS-6531CD TDA7294X2 QUEIMADO TROCANDO NÃO VEM AUDIO Q802 A107M ABERTO

TOSHIBA U8 SEM CARACTERES RB28 100K ABERTO

TOSHIBA U10 SEM BRILHO E SEM SOM MICROCONTROLADOR.

TOSHIBA TV1482 FONTE NÃO FUNCIONA R861 ABERTO

TOSHIBA TVC 147 VERTICAL ROLANDO R563 ALTERADO

TOSHIBA 1466SU FONTE BAIXA SO 47V Q846 EM CURTO.

TOSHIBA 1470 VERTICAL FECHADO COM LISTRAS FINAS NA PARTE SUPERIOR. C303 2,2UF.

TOSHIBA U8 U8 NÃO SINTONIZA CANAIS E SEM CARACTERES (OU SEJA SEM PULSO HORIZONTAL RB28 100K ABERTO

TOSHIBA U10 U10 SEM BRILHO E SEM SOM COM ALTA TENSÃO MICROCONTROLADOR

TOSHIBA U16 U16 FONTE NORMAL APARELHO NÃO FUNCIONA (OU SEJA SEM ALTA TENÇÃO) C419 47UF/50V. ESGOTADO

TOSHIBA TVC147 FONTE BAIXISSIMA ZD819 E ZD810 EM CURTO

TOSHIBA U13 U13 NÃO SINTONIZA CANAIS AV EXTERNO NORMAL CA02 100PF EM CURTO

TOSHIBA U4 U4 SEM BRILHO SOMENTE VULTOS VERMELHOS C902 1N/2KV COM FUGA

TOSHIBA U16 U16 DESLIGA PARECENDO SOLDA FRIA VERIFICAR CRISTAL X01

TOSHIBA TV-2083 AAV U9 U9 INOPERANTE C884 (220UF/160V) ESGOTADO

TOSHIBA TVC147-CR IMAGEM BALANÇANDO NO SENTIDO VERTICAL DIODO D820 DA FONTE DE 9 VOLTS

TOSHIBA TVC-147-CR IMAGEM BALANÇANDO NO SENTIDO VERTICAL DIODO D820 DA FONTE DE 9 VOLTS

SEMP TOSHIBA TC-2086 U14 U14 INOPERANTE VERIFICAR RA08, RA05, R.864

TOSHIBA 2088 DEMORA 5 A 10 MINUTOS A COMEÇAR A OSCILAR C887 DE 100/35V

TOSHIBA TV2093JA -U14 U14 ENTRADA AV NÃO FUNCIONA MICRO DEFICIENTE. O SINAL DE VÍDEO CHEGA AO PINO 24 DO MICRO.

TOSHIBA U14 U14 OSCILA A FONTE E PARA. +B DE 113V TAVA COM 77V. O DE 21V COM 5,6V. E O PINO 7 DO CI COM 5V EM VEZ DE 9V Q432 FUGA.

TOSHIBA 2857DB C5SS BLUE SCREEN, NO SOUND OK ON SCART OR SNOW ON SCREEN, NO SOUND, NO SERVICE MODE AND MENU TEXT FLUCTUATES, CHANNELS CAN NOT BE TUNED THE TUNER WAS FAULTY

TOSHIBA V709B SAMSUNG VERY SLOW REWIND / FAST FORWARD CENTER GEAR ASSY U/S, CRACKS AND DRAGS ON , SAME WILL APPLY TO SAMSUNG AND SOME SONY MACHINES ETC

TOSHIBA 217D98 SEVERE FIELD DISTORTION CHECK CAPACITOR C317 2.2UF, 50V IN LINEARITY FEEDBACK CIRCUIT

TOSHIBA VIDEO COMBI MODEL: VTV1402S DEAD, OR INTERMITTENT START UP. NO VOLTAGE SUPPLY TO LINE DRIVER CHECK R504 270K, FEED TO SWITCHING TRANSISTOR. GOES HIGH OR O/C

TOSHIBA 2998 EMS TELA AZUL, SEM SOM E SEM IMAGEM, COM CARACTÉRES, NENHUMA TECLA FRONTAL FAZ QUALQUER FUNÇÃO A NÃO SER A TECLA POWER VERIFICAR SOLDA DO C213

TOSHIBA U16 U16 VERTICAL DOBRANDO EM BAIXO Q430

TOSHIBA TV-2997 EFEITO BARRIL C464

TOSHIBA 2080E FICA SEM CARACTERES RA98 DE 47K

TOSHIBA 2959 IFS TELA BRANCA SEM VIDEO E COM AUDIO C212 SMD 0.47 ALTERADO

TOSHIBA TV-2092LAV LIGA E DESLIGA DIODO Q903

TOSHIBA 2996S DEMORA A LIGAR CONDENSADOR C819 ALTERADO

TOSHIBA LEM7 VERTICAL QUASE FECHADO E COM UNS RETRAÇOS NA PARTE SUPERIOR Q830 REGULADOR DE 5V

TOSHIBA TC-20A2 / TC-20C1 / TC-20C2 / TC-14C2 / TC-14D2 / TC-20D2 QUEBRA DA CHAVE DE TOQUE (EVQQBH12T) MANUSEIO ERRADO NO MOMENTO DA MANUTENÇÃO NA OFICINA AUTORIZADA. OCASIONANDO QUEBRA DA CHAVE DE TOQUE (EVQQBH12T). COMO INDICADO ABAIXO

TOSHIBA TV-2997 SOM ESTRANHO RESISTOR DE 15K ALTERADO NO PINO 15 DO CI DECODER
TOSHIBA U11 TELA AZUL 1N4148 NA PLACA DO SOCKET DO TUBO

TOSHIBA TV-2070 LISTAS ESCURAS NO HORIZONTAL E EXCESSO DE BRILHO C446 33UFX160V SECO

TOSHIBA TV-2080 IMAGEM TREMENDO, APAARENTE SER NO VERTICAL DIODO D820, COM FUGA OU EM CURTO

TOSHIBA TV 2996S TELA TODA BRANCA,NAO OBEDECE CONTROLE REMOTO CA33,COM FUGA

TOSHIBA U6 U6 NÃO LIGA, INOPERANTE C517 EM CURTO

TOSHIBA U6 U6 NÃO LIGA, INOPERANTE C517 EM CURTO

TOSHIBA U13 U13 CI DA FONTE EXPLODINDO C876 SMD

TOSHIBA 2070 TENSÃO BAIXA D811

TOSHIBA 1480 FALTA AZUL CA68 DE 10NF

TOSHIBA U14 U14 QUEIMANDO O SAIDA HORIZONTAL. C463 - SUBST POR 100NF/100V POLIESTER. C431 470UF/16V SUBSTITUIR POR 100UF/25V

TOSHIBA TV-2080E TV FICA DOIDA NO PINO 37 DO MICRO, 10NF (0,01UF) CA78

TOSHIBA TV2085 TELA AZULADA, OSD MUITO FRACO. TRANSISTOR Q612 EM CURTO NA PLACA RGB.

TOSHIBA RG8155 PARA DE TOCAR CD DEPOIS DE ALGUM TEMPO. RESSOLDAR OU TROCAR TRANSISTOR Q280 (2SD2058

TOSHIBA TC209 NÃO SINTONIZA OS CANAIS... RESISTOR RA80 (1K) ABERTO.

TOSHIBA RG8168 NO INÍCIO FUNCIONA NORMAL...DEPOIS ALTERA A ROTAÇÃO DO CD. CRISTAL X1 (16,9344MHZ) TROCAR.

TOSHIBA DIVERSOS SEM CARACTERES E MENU TRAVADO. CI DO VERTICAL COM DEFEITO (TA8304K).

TOSHIBA TVC145/167VS FONTE ALTA E OSCILADOR HORIZONTAL FORA C408

TOSHIBA TS213S SOM VAI DIMINUINDO ATÉ SUMIR RT35

TOSHIBA X40/X41M NÃO ENTRA A FITA E SEM PEGAR CANAIS R822

TOSHIBA X40/X41M INOPERANTE, DISPLAY APAGADO TROCAR C614 E C615

TOSHIBA X40/X41M INTERFERÊNCIA DOS MOTORES NA IMAGEM E SOM C806

TOSHIBA X40/X41M COR INTERMITENTE AJUSTAR R455

TOSHIBA X40/X41M SEM SOM EM EE CO19

TOSHIBA X40/X41M NÃO CARREGA FITA R166

TOSHIBA X40/X41M MOTOR DE MODO FUNCIONA POUCO TEMPO R667

TOSHIBA X40/X41M IMAGEM NEGATIVA RO29

TOSHIBA X40/X41M NÃO GRAVA ÁUDIO R715

TOSHIBA X40/X41M END SENSOR NÃO FUNCIONA R613

TOSHIBA X40/X41M CTL FRACO R567

TOSHIBA X40/X41M SEM VÍDEO Q002

TOSHIBA X40/X41M NÃO ENTRA FITA R569

TOSHIBA X40/X41M CILINDRO DAS CABEÇAS PARADO R531

TOSHIBA X40/X41M NÃO MUDA DE SP PARA EP R525

TOSHIBA X40/X41M NÃO GRAVA EM SP R629

TOSHIBA X40/X41M PAL-M AUTOMÁTICO NÃO FUNCIONA RJ05

TOSHIBA X40/X41M MECÂNICA FUNCIONA S/A FITA ESTAR PRESENTE D161

TOSHIBA X40/X41M INOPERANTE, FONTE NÃO LIGA R810

TOSHIBA X40/X41M SEM VT E SEM MOTOR DE CAPSTAN R821, R582, R822

TOSHIBA X40/X41M LUMINÂNCIA FRACA R221

TOSHIBA X40/X41M MOTOR DE MODO FUNCIONA COM PROBLEMAS R161, R162, R163, R697, R698

TOSHIBA X40/X41M CAPSTAN SEMPRE LIGADO R695

TOSHIBA X40/X41M COM CHUVISCO E SEM SOM EM PB R634

TOSHIBA X40/X41M SEM LUMINÂNCIA GERAL RE05

TOSHIBA X40/X41M SÓ REBOBINA A FITA APÓS ALGUNS SEGUNDOS. R185, R183

TOSHIBA X40/X41M DISPLAY NÃO ACENDE R603, R820, R602, C615

TOSHIBA X40/X41M CAPSTAN ACELERADO R524, R574

TOSHIBA X40/X41M TV/VCR NÃO FUNCIONA R631

TOSHIBA X40/X41M IMAGEM RUIM EM PAUSE OU FF, REW R538

TOSHIBA X40/X41M NÃO CARREGA A FITA, CAPSTAN PARADO R681

TOSHIBA X27 DESARMA EM PLAY APÓS O LOADING D202

TOSHIBA VCR-750 INOPERANTE, APAGADO E TRAVADO. Q804

TOSHIBA X911/X811 DISPLAY APAGADO CRISTAL CLOCK

TOSHIBA X766 SEM SOM Q804

TOSHIBA M5130/M5330 SEM IMAGEM EM EE E PB Q614

TOSHIBA M5130/M5330 MOTOR SEM ESTABILIDADE, SEM 12V E SEM 5V IC810

TOSHIBA M5130/M5330 SEM CAPSTAN, SEM VT R820, C513

TOSHIBA M5130/M5330 DISPLAY NÃO ACENDE R820, Q860, C862, D861, D862, D863

TOSHIBA M5130/M5330 NÃO LIGA Q803, Q807, D807

TOSHIBA M5130/M5330 SELETOR NÃO FUNCIONA, NÃO MEMORIZA R811

TOSHIBA M5130/M5330 NÃO LIGA E DISPLAY FRACO R817, C806

TOSHIBA M5130/M5330 FORA DE ROTAÇÃO EM SLP IC504

TOSHIBA M5130/M5330 SOM EE BAIXO TROCAR CAP P/100PF EM L007

TOSHIBA M5130/M5330 EM PLAY NÃO GIRA MOTOR REEL DRIVE DO MOTOR

TOSHIBA M5130/M5330 CAPSTAN FORA DE VELOCIDADE BOBINA DE FG DO CAPSTAN ABERTA.

TOSHIBA M5130/M5330 CAPSTAN LENTO EM SLP IC506

TOSHIBA M5130/M5330 CAPSTAN NÃO GIRA IC4030

TOSHIBA M5130/M5330 FITA ENTRA E SAI EM SEGUIDA TROCAR C621 E C622

TOSHIBA M5130/M5330 NÃO ENTRA FITA C620

TOSHIBA M5130/M5330 DEW NÃO LIGA OU NÃO DESLIGA Q806

TOSHIBA X470 INOPERANTE ZD5, IC2

TOSHIBA X470 CAPSTAN NÃO GIRA D202

TOSHIBA X61 NÃO DÁ REC OU DESARMA O REC S102

TOSHIBA X61 COM SOM, SEM IMAGEM Q416, Q419, Q420

TOSHIBA X61 EXPULSANDO A FITA OU INTERMITENTE S101

TOSHIBA X61 NÃO DÁ IMAGEM EM PLAY F823

TOSHIBA X61 INOPERANTE, DISPLAY APAG COM Q804 QUENTE ACOPLADOR ÓTICO

TOSHIBA X61 INOPERANTE, DISPLAY APAGADO Q804, D809

TOSHIBA X61 VARIA A VELOCIDADE DO CAPSTAN MOTOR CAPSTAN

TOSHIBA TVC205 VERTICAL DOBRANDO EM CIMA R330

TOSHIBA TS145VS IMAGEM ENROLADA EM CIMA E EMBAIXO C315

TOSHIBA TS145VS IMAGEM SERRILHANDO, FONTE APITANDO T803

TOSHIBA TS149CR/209CR VERTICAL TREPIDA C304

TOSHIBA TS149CR/209CR VERTICAL SEM LINEARIDADE C303

TOSHIBA TS149CR/209CR VERTICAL REDUZIDO, LINEARIEDADE RUIM C317

TOSHIBA TS1430 INOPERANTE T461

TOSHIBA TVC143 LINHAS DE RETRAÇO C310

TOSHIBA TVC102CR SINTONIA VARIANDO C822, D810, CA19, CA18, C821

TOSHIBA TS287VS INOPERANTE, 5V BAIXO CE06, CE08, CE10

TOSHIBA TV1480E/2080E U6 INOPERANTE R826, R802, R819 OU CI DE AUDIO EM CURTO

TOSHIBA TV2083FAV INOPERANTE EEPROM

TOSHIBA TV1022EAV INOPERANTE E QUEIMANDO CI HORIZONTAL FLYBACK

TOSHIBA TV1022EAV TELA AZUL COM NÚM DOS CANAIS APARECENDO MICRO

TOSHIBA TV14A82 U8 INOPERANTE, C870 ESTOURADO TROCAR C869, 877, 866, 868 E 870

TOSHIBA TVC2056 INOPERANTE, COM LED ST BY ACESO Q810

TOSHIBA TV2889 INOPERANTE OU INTERMITENTE RESSOLDAR FLYBACK

TOSHIBA TV2889 VERTICAL FECHADO R327

TOSHIBA TV148CR VERTICAL FECHANDO AO AQUECER Q304

TOSHIBA TV1458 FONTE BAIXA D811

TOSHIBA TV2070E/2055++ IMAGEM FRACA, TELA AVERMELHADA S/CONTRASTE C511

TOSHIBA TV2070E/2055++ TELA VERDE COM RETRAÇOS C1501

TOSHIBA TV2070E/2055++ INOPERANTE, FONTE ALTA, PROTEÇÃO ATUANDO R824

TOSHIBA TV2070E/2055++ IMAGEM COM CHUVISCO E RISCOS BRANCOS IC501

TOSHIBA TV2070E/2055++ LINHAS VERTICAIS DE APAGAMENTO SOLDA FRIA NO CONECTOR DA DEFLETORA

TOSHIBA TV2070E/2055++ TELA VERMELHA R902 ALTERADO

TOSHIBA TV2070E/2055++ NÃO EFETUA PROGRAMAÇÃO DE CANAIS IC AO2

TOSHIBA TVC161/TVC201+ FONTE BAIXA Q803

TOSHIBA TVC147CR SEM IMAGEM, COM SOM IC501

TOSHIBA TVC166 INOPERANTE R809

TOSHIBA TS147/TVC100++ CAINDO HORIZONTAL C408, C403

TOSHIBA TS147/TVC100++ SEM SINCRONISMO DE CORES IC501

TOSHIBA TS147/TVC100++ INOPERANTE R815, R812, R813, C811 OU Q402

TOSHIBA TS147/TVC100++ CHAVEAMENTO DE CANAIS IRREGULAR CAP DE 10K NA PLACA DO MICRO

TOSHIBA TS147/TVC100++ VERT REDUZIDO E DOBRANDO C/ LINHA BRILHANTE C315, C321

TOSHIBA TS147/TVC100++ CARACTERES APARECEM FORA DE POSIÇÃO. CM04

TOSHIBA TS147/TVC100++ CARACTERES DESCEM E VERTICAL REDUZ CM05

TOSHIBA TS147/TVC100++ LINHAS DE APAGAMENTO C310

TOSHIBA TS147/TVC100++ FICA COM TELA AZUL INTERMIT OU C/CHUVISCO C103, C105, RESSOLDAR SELETOR INTERNAMENT

TOSHIBA TS147/TVC100++ EXCESSO DE MAT, INTERFERÊNCIA NA IMAGEM. C408

TOSHIBA TS147/TVC100++ SÓ ENTRA CANAIS BAIXOS (DO 2 AO 4) RA45. RO58

TOSHIBA TS147/TVC100++ TENSÕES DA FONTE VARIANDO C809 COM FUGA

TOSHIBA TS147/TVC100++ MUTE DE IMAGEM...TELA AZUL QA93

TOSHIBA TS147/TVC100++ SEM SOM E IMAGEM FORA DE SINTONIA L201, L105 E R606

TOSHIBA TVC10IL INVERTENDO FASE IC503

TOSHIBA TVC10IL FALTA BRILHO R918

TOSHIBA TVC10IL FALTA COR OU INTERMITENTE CRISTAL OU RETOCAR TRIMER

TOSHIBA TS161/TS202 VARIANDO A SINTONIA TROCAR Q816 E Q817

TOSHIBA TS161/TS202 MUDANÇA ALEATÓRIA DOS CANAIS SOLDAR OS CIS DE MEMÓRIA DIRETO NA PLACA.

TOSHIBA TS161/TS202 LINHAS DE RETRAÇO SOBRE A IMAGEM R911

SEMP-TOSHIBA TC-2084 ERV QDO AQUECE, IMAGEM AZULADA E DESARMA RETIRAR JUMPER DA LINA DE 9V1TS

TOSHIBA DIVERSOS VOLUME NO MÁXIMO, SEM AJUSTE D601 COM FUGA(USAM TBA120)

TOSHIBA TVC102CR NÃO SINTONIZA, COM CHUVISCO RESSOLDAR PLACA DA FONTE

TOSHIBA U17 U17 IMAGEM ESCURA C902

TOSHIBA 2087 U12 TELA MUITO CLARA COM IMAGEM FRACA NO FUNDO TR612 - NO AUDIO

TOSHIBA U17 VERTICAL ESTICADO NO TOPO IC 421, REGULADOR DE 5 VOLTS

TOSHIBA 28W23B 11AK37 11AK37 ST/BY ONLY - TRIPS OFF AT SW ON LOPTX

TOSHIBA 28W23B 11AK37 11AK37 SERVICE MODE PRESS "MENU", THEN 4, 7, 2, 5 - TO SET GEOMETRY PRESS GREEN FASTEXT BUTTON

TOSHIBA 28W23B 11AK37 11AK37 DEAD - OFF WITH A BANG IC800 PT NO V30011968, Q801 V30001386, C860 V30000107, D892, 896 BA159, R805 & 852 33R 1/2W, FUSE F801 2.5A & CHECK LOPTR BU2508AF

TOSHIBA 28N23B 11AK37 11AK37 LINHAS DE RETORNO NO TOPO DA IMAGEM C604 100µ 63V & IC601 FOP CHIP STV9306

TOSHIBA 28N23B 11AK37 11AK37 MORTA SEM SAÍDA DA FONTE DE ALIMENTAÇÃO IC808 HAD NO DRIVE O/P PIN 5 - CHIP FAULTY - COMES WITH REPLACEMENT R801 CHANGED FROM 1K TO 4K7 (KIT PT NO V30011968)

TOSHIBA 215R8W IMAGEM TIPO FORA DE FREQUÊNCIA TUNER ENG37107A SUB CONDENSADORES 1UF 4,7UF 0,47UF

TOSHIBA 215R8W IMAGEM TIPO FORA DE FREQUÊNCIA TUNER ENG37107A SUB CONDENSADORES 1UF 4,7UF 0,47UF

TOSHIBA SEMP U14 FAIXA VERTICAL ESCURA D418=DIODO ZENER-12V /500MA.

TOSHIBA SEMP TV2084HAV U13 IMAGEM COM CHUVISCOS C161 - (0,47UF/100V)

TOSHIBA TV-2070 LISTAS ESCURAS NO HORIZONTAL E EXCESSO DE BRILHO C-446 33UFX160V SECO

TOSHIBA TS-165 S/ IMAGEM, S/ SOM, CHUVISCO C116 (0,022 µF)

TOSHIBA 16 IL SEM SOM R613 (8,2 K)

TOSHIBA 16 IL INOPERANTE R414 (18 K)

TOSHIBA 10 IL SOM C/ BAIXO VOLUME C-613 (1 µF 250 V)

TOSHIBA TS-201A DEFEITO TELA BRANCA SEM SOM E SEM IMAGEM CAUSA C-116 COM FUGA OU EM CURTO.

TOSHIBA TC-1470 TELA TODA VERDE COM TRAÇOS BRANCOS EM TODA A IMAGEM TROCAR CI 501 VERIFIQUE OS COMPONENTES LIGADOS AO MESMO TAMBÉM.

TOSHIBA TVC 206 LINHA HORIZONTAL Q-303 (2SB546A), Q-304 (2SD401A) E R-330 (1,2 K)

TOSHIBA TV 1470 TELA VERDE C/ TRAÇOS BRANCOS CI-501 (TA8718N) (* 2X)

TOSHIBA TS-207 INOPERANTE C-811 (10 µF 100 V) E R-811 (220 K)

TOSHIBA TV2080E AUMENTANDO O SOM SOZINHA DEFEITO ERA A CHAVE (BOTÃOZINHO) QUE FICAVA SEMPRE FECHADO, COMO SE ESTIVESSE PRESSIONADO (VOL +).

TOSHIBA VÁRIOS MODELOS DEFEITO IMAGEM SERRILHADA EM TODA A TELA CAUSA DEFEITO ELETROLÍTICO C-408 .

TOSHIBA TS-167 S/ IMAGEM E C/ SOM C-902

TOSHIBA TS-147 ONDULAÇÃO NA IMAGEM C-810 (240 µF 400 V)

TOSHIBA TVC160. TOTALMENTE INOPERANTE. QUANDO O APARELHO É LIGADO, APENA A FONTE +B(95VCC) FUNCIONAVA , E ESTA TENSÃO NÃO CHEGA ATÉ O COLETOR DO TRANSISTOR DE SAÍDA HORIZONTAL (Q404) 2SD1427. ANALISE O CIRCUITO E OBSERVE QUE O RESISTOR (R411) ESTÁ AQUECENDO DEMAIS, O QUE É UM POSSIVEL PROBLEMA PARA O TRANSISTOR(Q402).CONTINUANDO DESLIGUE O TELEVISOR DA REDE E DEPOIS RETIRE O TRANSISTOR DO CIRCUITO?_ ?D?Ö?????? , E NOTE QUE ELE ELE APRESENTA UMA FUGA ENTRE O EMISOR EO COLETOR. TROQUE O (Q402), EO TELEVISOR VAI FUNCIONAR NORMALMENTE.

TOSHIBA TVC2056 NÃO FUNCIONA, APENAS ACENDE O LED STAND-BY O TELEVISOR NÃO LIGA QUANDO PRESSIONADA A TECLA ON DO CONTROLE REMOTO. VERIFIQUE AS TENSÕES DA FONTE , VÃO ESTAR NORMAIS, MAS O OCILADOR HORIZONTAL NÃO FUNCIONA , POIS NÃO HÁ TENSÃO DE ALIMENTAÇÃO PARA ESSE CIRCUITO. ESTA ALIMENTAÇÃO VEM DA FONTE ,E PASSA ANTES PELO CIRCUITO DE ACIONAMENTO, COMANDADO PELO MICROPROCESSADOR (ICA01),NO CASO EM ACIONAMOS A TV PELO CONTROLE REMOTO. NESTE CIRCUITO , AO SE LIGAR A TV , A TENSÃO NO PINO 16 DO MICRO SE ENCONTRA EM 0V,CORTANDO (QA17)E(Q810) DEIXANDO QUE A TENSÕ DE 114V SATURE O(Q809) ENVIANDO A TENSÃO DE 20V PARA O OSCILADOR HORIZONTAL. VERIFIQUE AS TENSÕES NESTES TRANSISTORES COM O PINO 16 DO MICRO EM 0V (TV LIGADO) NOTE QUE O (Q809) ESTÁCORTADO DEVIDO AO CURTO ENCONTRADO EM (Q810), QUE DESVIA A TENSÀO DE BASE DO (Q809) PARA A MASSA. SUBSTITUA O (Q810), E O TELEVISOR FUNCIONARÁ NORMALMENTE.

TOSHIBA 147CR SEM IMAGEM,SOM NORMAL E FUNÇÕES NA TELA EM PRIMEIRO LUGAR VERIFIQUE AS TENSÕES NOS TRANSISTORES DE SAÍDA DE VIDEO. OBSERVE QUE NÃO HÁ TENSÃO NAS BASES DESSES TRANSISTORES. AS BASES ESTÃO LIGADAS AOS PINOS 22, 23 E 24 CI (IC501).TESTE AS TENSÕES NOS OUTROS PINOS DO CI E ELAS VÃO ESTAR NORMAIS, PORÉM COM UMA PEQUENA QUEDA NO PINO 17. SUBSTITUA O CI E O TELEVISOR FUNCIONARÁ NORMALMENTE.

TOSHIBA 1022HAV/1484HAV/2084HAV/1485HM/2085HM/2087HMS/2086HMS QUEIMA, AQUECIMENTO OU NÃO OSCILACAO DO TRANSISTOR Q404 (BUH315-NE 587207 OU 2SD 1877) NO CHASSI U13 O TRANSISTOR Q404 USADO, PODERÁ SER TANTO O BUH315 OU 2SD1877, SEMPRE RESPEITANDO O VALOR DO RESISTOR R444 COM SEU RESPECTIVO TRANSISTOR. QUALQUER ALTERAÇÃO NO VALOR DO RES?_ ?D?ISTOR LOCALIZADO ENTRE A BASE E EMISSOR DO Q404 FAZ COM QUE ELE NÃO OSCILE DE FORMA CORRETA, ACARRETANDO AQUECIMENTO E A QUEIMA DO MESMO. PEDIMOS QUE VERIFIQUEM SEMPRE O VALOR DO RESISTOR R444 USADO NO APARELHO SEJA QUAL FOR O MOTIVO DA ENTRADA NA OFICINA, A FIM DE EVITAR MAIORES DANOS POSTERIORES. Q404 (BUH-315) USAR RESISTOR POS.ESQ. R444 (33R). Q404 (2SD-1877) USAR RESISTOR POS.ESQ.R444 (56R).

TOSHIBA 2056 NÃO LIGA PEGUEI ESTA TOSHIBA TOTALMENTE INOPERANTE,NEM O LED DE STANDY-BY ACENDIA.ANALIZANDO-A PERCEBI QUE O +B DE 5V ESTAVA MUITO BAIXO E O REGULADOR(DE 5V) ESTAVA AQUECENDO MUITO. SEGUINDO A LINHA DOS 5V CHEGUEI AO PINO 42 DO MICRO, LÁ EXISTE UM ZENER DE 6V2,O MESMO ENCONTRAVA-SE EM CURTO. TROQUEI-O E A TV FUNCIONOU PERFEITAMENTE OK?DICA ENVIADA POR: LAUREANO

TOSHIBA 20A82 EAV NÃO FUNCIONAVA E APÓS A TROCA DO FLY-BACK O BRILLHO FICA VARIANDO. TROCAR COMPONENTES LIGADOS AO PINO ABL DO FLY-BACK

TOSHIBA 2987 COM LINHA DE RETRAÇO E DESLIGANDO A SOLUÇAO FOI UMA RESOLDAGEM GERAL NA PCI DO TUBO.

TOSHIBA TV 2998EMS VERDE PISCANDO R512

TOSHIBA TV 2998EMS VERDE PISCANDO R512

TOSHIBA SEMP TV2092LAV LIGANDO E DESLIGANDO DIODO D448

TOSHIBA 2079FMS TV NÃO LIGA E A TENSÃO EM CIMA DO SAIDA HORIZONTAL ALTA R.864 DE 4R7

TOSHIBA SEMP 2070E OSCILA DA UM FLASH FORTE NO FILAMENTO E CORTA O OSCILADOR 1000/500V E D827

TOSHIBA U13 IMAGEM PARECENDO UM RAIO NO CENTRO DA TELA VARICAP

TOSHIBA TVC2082 EAV U6 OSD TREMENDO NO SENTIDO VERTICAL C325 100UF 35V

TOSHIBA SEMP U14 NÃO OBEDECE COMANDOS DO CONTROLE REMOTONÃO OBEDECE COMANDOS DO CONTROLE REMOTO SENSOR COM RESIDUOS DE POEIRA

TOSHIBA SEMP U14 INOPERANTE, FONTE NÃO PARTE R860 100K

TOSHIBA SEMP U14 INOPERANTE Q 801 AVARIADO (STR W5753) OU

TOSHIBA SEMP U14 FAIXA ESCURA NA PARTE SUPERIOR DA TELA C 308 100UF

TOSHIBA SEMP U14 FAIXA ESCURA NO LADO ESQUERDO DA TELA C 446

TOSHIBA SEMP U14 INOPERANTE LED PISCANDO R864

TOSHIBA SEMP U14 SEM VARREDURA VERTICAL CI Q421 (REGULADOR DE 5V)

TOSHIBA SEMP U14 LINERIDADE VERTICAL ALTERADA R336 ALTERADO OU ABERTO

TOSHIBA SEMP U14 ALTURA REDUZIDA C 306

TOSHIBA SEMP TV2070E LIGA E DESLIGA FONTE APARENTEMENTE NORMAL R824 (15K) ABERTO

TOSHIBA SEMP 2080E INOPERANTE DEFLETORA HORIZONTAL

TOSHIBA SEMP CHASSI U8 SEM OSD E TECLA MENU INOPERANTE CI DE SAÍDA VERTICAL AVARIADO(TA8403K)

TOSHIBA SEMP 2085(H)M SEM OSD Q612-A1015

TOSHIBA SEMP 2066 TV DESLIGA INTERMITENTE E SAI DO HORIZONTAL CA25 103

TOSHIBA TVC MAX COLOR 16IL, SÉRIE CB TELA ESVERDEADA COM LINHAS DE RETRAÇO POR TODA A TELA. R926 (120K) E R 927 (150K)
TOSHIBA TVC MAX COLOR 16IL, SÉRIE CB VERTICAL INSTÁVEL, SEM ESTABILIDADE C301 (1µF/63V), C310 (47µF/16V) E C416 (470µF/25V)

TOSHIBA SEMP TC-209 NAO MEMORIZA CANAIS TELA AZUL RA80 1K

TOSHIBA TV-2056 SEM SINCRONISMO HORIZONTAL TB1231AN

TOSHIBA TVC-163 TELA ESVERDEADA E SEM SINCRONISMO VERTICAL R592 (15K/3W) ABERTO, TELA VERDE RESOLVIDA, E OS CAPACITORES C308 (10MICROF/63V), C309 (100MICROF/100V), C310 (4,7MICROF/160V) ALTERADOS

TOSHIBA TVC100 VERTICAL FECHADO PARCIALMENTE OU TOTALMENTE Q303 E/OU Q304. APROVEITE E TROQUE TODOS OS CAPACITORES DO VERTICAL POIS PROVAVELMENTE ESTARÃO ALTERADOS

TOSHIBA SEMP TS207 VS FONTE APITANDO R-813 (10 OHMS)

TOSHIBA SEMP TV 2996S "BATENDO" O RELÉ C842

TOSHIBA SEMP TV2986S DESLIGANDO APÓS ALGUNS MINUTOS R470-0,47R X 1W E R472-39K X 1/8W

TOSHIBA SEMPTV-1470F DESARMANDO HORIZONTAL R824-15KX1/2W ABERTO.

TOSHIBA SEMP 207CR VERTICAL DISPARADO R 563 (22K)ALTERADO

TOSHIBA SEMP SA566 MONITOR SEM BRILHO,APÓS UNS 30 MINUTOS LIGADO,FICA NORMAL C299 DE 10NF/1KV LIGADO AO PINO G2

TOSHIBA SEMP U8 FONTE AS VEZES PARTE C877 DE 47U

TOSHIBA SEMP TS 206VS IMAGEM C/ CHUVISCOS RA 14 (33K) ALTERADO.

TOSHIBA SEMP TV14A82EAV INOPERANTE C524, C182, C167, C517, C842, C210

TOSHIBA M-X41M VCR INOPERANTE R820 DE 100K

TOSHIBA TS-147 NÃO LIGA D403 IJH62 ABERTO - C430 DE 470MF/16V

TOSHIBA TS-213ST DESLIGA SOZINHA APÓS ALGUNS MINUTOS DE FUNCIONAMENTO.FONTE NORMAL. X401 DE 503KHZ

TOSHIBA TS-218ST IMAGEM SERRILHADA AO LIGAR C408 DE 10MF/16V

TOSHIBA TV1476 VERTICAL FECHADO SOLDAS FRIASNOS PINOS DO TDA3653

TOSHIBA M-5530M VCR SEM IMAGEM C310 DE 470UF/16V

TOSHIBA M-X40M VCR O MODO PAUSE,A IMAGEM TREME ALÉM DO NORMAL R573 DE 3.9K

TOSHIBA M-X40M VCR VELOCIDADE PLAY NO MODO EP E SP ACIMA DO NORMAL R598 DE 10K

TOSHIBA M-X40M VCR NÃO GRAVA ,SÓ REPRODUZ R222 DE 10K

TOSHIBA M-X40M VCR NÃO GRAVA ÁUDIO ,IMAGEM NORMAL R715 DE 10K

TOSHIBA M-X40M VCR REPRODUZ SEM COR APENAS FITAS NTSC CAPACITOR CV19 DE 10NF/50V NA PLACA DECODIFICADORA(PINO 03 DE ICV04 TA7347)

TOSHIBA TV-2080 TELA AVERMELHADA SEM CONTRASTE C511 10K/50V.

TOSHIBA TV-2080-E U5 INOPERANTE R802 DE 330K

TOSHIBA CF20C40 NÃO ACENDE TRANSFORMADOR DA FONTE STANDBY QUEIMADO.

TOSHIBA 2998ASU NÃO ABAIXA O VOLUME EM NEMHUMA HÍPOTESE (CONTROLE REMOTO E NO RECEPTOR)

TOSHIBA 2080 EAV VERTICAL FECHADO FALTA A TENSÃO DE +B NO PINO 6 DO CIQ303,C323 COM FULGA,Q501 PIFADO,TRIMPOT R35 ABERTO,OU YOCK COM DEFEITO

TOSHIBA TV2987 MUDANÇA ACIDENTAL DO MODO STBY NO MODO DE SERVIÇO ABRIR O CIRCUITO DE STBY E ENTRAR NO MODO SERVIÇO E RECONFIGURAR OS ENDEREÇOS DA EEPROM COM AUXILIO DO MANUAL DE SERVIÇO

TOSHIBA TV 2996S TV COM BARULHO NO ALTOFALANTE E DENORA PARA LIGAR TROCA DO FLAY BACK

TOSHIBA TV 2996S TV COM BARULHO NO ALTOFALANTE E DENORA PARA LIGAR TROCA DO FLAY BACK

TOSHIBA 1470E SEM TENSÃO+B D821 ELE COSTUMA ENTRAR EM CURTO,ELE FICA NA FONTE.

TOSHIBA 1470E +B COM 65V MAIS OU MENOS. D811,COM FUGA.OBS``ESTA DICA SERVE PARA A TV 2070 TAMBÉM

TOSHIBA 1470E COM +B E NÃO FUNCIONA. D826 COM AR O QUE MATA OS 9V

TOSHIBA 1470E COM +B E NÃO FUNCIONA.

TOSHIBA V412T EJECT LENTO E ÀS VEZES PARANDO CI E MOTOR DO LOADING

TOSHIBA M-X 61 M REPRODUZ SOM, SEM IMAGEM Q416, Q419 E Q420. E AJUSTE DO CABEÇOTE

TOSHIBA M-X 41 M SEM COR C421 (0,01 µF)

TOSHIBA TS-167 S/ IMAGEM E C/ SOM C902

TOSHIBA TS-147 ONDULAÇÃO NA IMAGEM C810 (240 µF 400 V)

TOSHIBA TC-164 LARGURA VERTICAL INSUFICIENTE C315

SEMP-TOSHIBA TVC 206 LINHA HORIZONTAL Q303 (2SB546A), Q304 (2SD401A) E R330 (1,2 K)

SEMP-TOSHIBA TV 1470 TELA VERDE C/ TRAÇOS BRANCOS CI501 (TA8718N)

SEMP-TOSHIBA TV 1022 INOPERANTE, LED ACENDE Q404(2SD1554), R444, C440

SEMP-TOSHIBA TS-207 INOPERANTE C811 (10 µF 100 V) E R811 (220 K)

SEMP-TOSHIBA TS-165 S/ IMAGEM, S/ SOM, CHUVISCO C116 (0,022 µF)

TOSHIBA M-X 61 M REPRODUZ SOM, SEM IMAGEM Q416, Q419 E Q420. E AJUSTE DO CABEÇOTE .

TOSHIBA M-X 41 M SEM COR C421 (0,01 µF)

TOSHIBA TS-167 S/ IMAGEM E C/ SOM C902

TOSHIBA TS-147 ONDULAÇÃO NA IMAGEM C810 (240 µF 400 V)

SEMP-TOSHIBA TVC 206 LINHA HORIZONTAL Q303 (2SB546A), Q304 (2SD401A) E R330 (1,2 K)

SEMP-TOSHIBA TV 1470 TELA VERDE C/ TRAÇOS BRANCOS CI501 (TA8718N) (* 2X)

SEMP-TOSHIBA TS-207 INOPERANTE C811 (10 µF 100 V) E R811 (220 K)

SEMP-TOSHIBA TS-165 S/ IMAGEM, S/ SOM, CHUVISCO C116 (0,022 µF)

TOSHIBA TV2093(J)AV-U14R ST-BY COM 75V NA FONTE PRINCIPAL, E A TENSÃO DO HVCC BAIXA TR. DTC Q880

TOSHIBA TV 3488EMS CAI O HORIZONTAL E FICA SEM SINCRONISMO, DEPOIS DE AQUECER NORMALIZA C214-213 PINO 38CI

TOSHIBA TV2016MMS - U17 SOM ROUCO TRANSISTOR Q906 NA PCI DO CINESCÓPIO

TOSHIBA U17 DEPOIS DE UM TEMPO CORTA O BRILHO FICA COM O FILAMENTO ACESO E COM SOM CAUSA C418 NO PINO 10 DO FLYBACK

TOSHIBA U12 LED A PISCAR ZD873 SUBSTITUIR ZD873 DE 5V6V POR 6,2V

TOSHIBA 1470E QUEIMA DIODO 120V. DIODO 807 E 812 ABERTO

TOSHIBA TV 1482 BAV-U 10 QUEIMA STR F5653 SOLDADURAS FRIAS NA FONTE, VERIFICAR SMD R876 DE 680R

TOSHIBA U16 LINHA DE RETORNO SEM SOM E CARACTERES. DIODO ZENER D412 10V.

TOSHIBA 1449M MUDA CANAIS SOZINHA SEM PARAR. RA15 (10K) ABERTO.

TOSHIBA TV1488 DEMORA MUITO PARA LIGAR OU NÃO LIGA. C887(100µ35V) E DO D887(FR104) DA FONTE.

TOSHIBA 2996S AO LIGAR, TENSÃO NO F803, CHEGA A 150 VOLTS, TV OSCILA E CORTA PASSANDO A ZERO VOLTS C819 DE 47/50

TOSHIBA LC 15/2010Z FONTE NÃO PARTE VERIFICAR NA PCI PRINCIPAL ETAPA DA FONTE SE O CAPACITOR ELETROLÍTICO C356,ESTÁ ALTERADO OU COM TERMINAIS SEM SOLDA

TOSHIBA 2070 MAGEM REDUZIDA NAS LATERAIS, E MUITO ESCURA. A FONTE DE 114 SÓ DAVA POR VOLTA DE 66 VOLTS. C 824 (3,3 UF X 250 V) EM CURTO SUBSTITUIR C824

TOSHIBA 2998 LEM2 APÓS LIGAR FICA EM STAND BY FALTA DE MASSA NO EMISSOR DO TRANSISTOR Q402 SOLDAR LIGAÇÃO MASSA

TOSHIBA TV2997SU LIGA FUNCIONA APÓS ALGUM TEMPO FICA SEM IMAGEM SOLDA FRIA NOS TERMINAIS DOS 3 TRANSISTORES (2SC3619) Q901, Q902, Q903 RESSOLDAR TRANSISTORES

TOSHIBA LC 15/2010Z DISPLAY SEM VÍDEO (TELA TODA BRANCA) E ÁUDIO NORMAL VERIFICAR:U27/D40/C370/C369 D40 COM FUGA, SUBST COMPONENTES DANIFICADOS

TOSHIBA LC 2010Z APARELHO LIGA, ACENDE O DISPLAY E EM SEGUIDA DESLIGA-SE ESPONTANEAMENTE ACIONANDO PROTECÇÃO C30/ C31/ C32 DE 100KPF PARTE INTEGRANTE DO PAÍNEL LCD
TV SEMP TOSHIBA TV2077BSU

DEFEITO--ESTA TV CHEGOU PARADA SÓ COM O LED FRONTAL ACESSO.
SOLUÇÃO--FUSIVEL DO +B ABERTO, SAIDA HORIZONTAL EM CURTO E FLYBACK.

TV SEMP 1480

DEFEITO--SÓ ENTRA SINAL DE ANTENA APÓS 20 MINUTOS.ESTA TV CHEGOU COM DEFEITO DE AO LIGAR ELA SÓ DAVA CHUVISCO OU TELA AZUL (DEPENDE DA CONFIGURAÇÃO) E EM APROXIMADAMENTE 20 MINUTOS, O SINAL CHEGAVA E APARECIA IMAGEM E SOM NORMAIS.

SOLUÇÃO--APÓS TER TROCADO TODOS OS ELECTROLITICOS, REFEITO TODAS AS SOLDAS DO SECTOR RESOLVI ABRIR O VARICAP E RESSOLDÁ-LO. AO ENCOSTAR O FERRO DE SOLDA EM TRES RESISTORES SMD(UM PERTO DO OUTRO) OS MESMO SE SOLTARAM E CAIRAM. PORTANTO A SOLUÇÃO PARA ESSE DEFEITO E RESSOLDAR O MAXIMO QUE PUDER O CIRCUITO IMPRESSO DO VARICAP.

TV SEMP 2070

DEFEITO--FONTE BAIXA (69V NO +B).
SOLUÇÃO--D811 COM FUGA.

TV TOSHIBA TV-2998 CHASSIS LEM4R

DEFEITO--A TV LIGAVA E DESLIGAVA MUITO RÁPIDO NÃO DAVA TEMPO PARA MEDIR NADA.
SOLUÇÃO--LIGAR E DESLIGAR A TV VÁRIAS VEZES E VER SE O TRANS´SITOR DE SAÍDA HORIZONTAL AQUECE DEMASIADO.SE TAL ACONTECER TROCAR O TRANSFORMADOR DE SAÍDA HORIZONTAL (DE LINHAS OU FLYBACK).

DEFEITO--DESLIGANDO SOZINHO E FONTE BAIXA 78V.
SOLUÇÃO--TROCAR Q830, Q842 E Q891, TODOS DA FONTE SECUNDÁRIA.

TV TOSHIBA TV 1480E

DEFEITO--IMAGEM BALANÇANDO E VERTICAL FECHA E ABRE RAPIDAMENTE. TELA COM LISTAS CLARAS NA PARTE SUPERIOR DA TELA.
SOLUÇÃO--C304 ESGOTADO.

TV SEMP CHASSIS U13

DEFEITO--TV COM ZUMBIDO SEMELHANTE A ALTA VAZANDO.
SOLUÇÃO--ESTE DEFEITO NORMALMENTE É PROVOCADO PELO CHOPPER.REGRA GERAL, RESOLVO ESTE DEFEITO RETIRANDO-O E DANDO-LHE UM BANHO DE VERNIZ DURANTE ALGUNS MINUTOS.DEPOIS DE SECO COLOCO DE NOVO NA PCI E O NEM SINAL DO RUÍDO.
CASO O BANHO DE VERNIZ NÃO RESOLVA, VERIFICAR OS SEGUINTES COMPONENTES: R875 (0,24R),R876 (680R) D876 ZENER 5,6V, C875 (470PF) CERÂMICO, C877 (1NF) CERÂMICO E C864 (100MF/63V).

TV SEMP CHASSIS U14

DEFEITO--QUANDO AQUECE, FICA PISCANDO COMO SE FOSSE DESLIGAR.ESTA TV QUANDO AQUECIA DAVA UMAS PISCADAS, GERALMENTE NAS TELAS CLARAS DANDO IMPRESSAO DE SER LINHA DO ABL DEFEITUOSA.
SOLUÇÃO--CI DA FONTE COM FUNCIONAMENTO INTERMITENTE.ENQUANTO FRIO, A TV FUNCIONAVA NORMAL MAS, AO AQUECER, O DEFEITO APARECIA.DEPOIS DE SUBSTITUIR ESTE CI, A TV FUNCIONOU NORMAL.

DEFEITO--CI DA FONTE EXPLODE COM UMA SEMANA DE FUNCIONAMENTO.
SOLUÇÃO--SUBSTITUIR OS CAPACITORES SMDS DO PRIMÁRIO DA FONTE ASSOCIADOS AO CI REGULADOR, OS MESMO DETERMINAM A FREQUÊNCIA DA FONTE E ALTERADOS CAUSAM TAL DEFEITO.

DEFEITO--TELA AZUL, MUITO INTENSA E SEM SOM.
SOLUÇÃO--ESTE DEFEITO NORMALMENTE É PROVOCADO PELO CIRCUITO SPOT QUE É UMA PROTECÇÃO DO TUBO. NESTA TV ELE FICA LOCALIZADO NUMA PLAQUINHA QUE FICA SOBREPOSTA À PLACA PRINCIPAL DO LADO DIREITO DO CHASSIS (OLHANDO A TV POR TRÁS).

NA MAIORIA DOS CASOS O TRANSISTOR DA PLAQUINHA ESTÁ COM FUGA, BASTA SUBSTITUÍ-LO (ELE COM DEFEITO ATRAPALHA A FONTE DE 9V E CAUSA ESTE DEFEITO.

TV TOSHIBA TV-2066

DEFEITO--FONTE APITANDO.
SOLUÇÃO--TROCAR O AMPLIFICADOR DE SAÍDA DE SOM.

TV TOSHIBA 2998EMS
DEFEITO--FALTA DE SINCRONISMO HORIZONTAL.
SOLUÇÃO--CONDENSADORES ELETROLITICOS MINI, C-212, C-213, C-214, C-240, C-241 E C-511 (0,047MF/50V).

TV TOSHIBA CHASSIS U13
DEFEITO--TELA VERMELHA.
SOLUÇÃO--UM DÍODO 1N4148 NA PCI DO CINESCÓPIO COM FUGA E, CI TB1275 COM DEFEITO.

TV TOSHIBA TV2987

DEFEITO--MUDANDO OS CANAIS SÓZINHA.
SOLUÇÃO--TROCAR AS CHAVES DE TOQUE (PULSADORES).

TV TOSHIBA TV 2998 EMS CHASSIS LEM2

DEFEITO--FALTA DE SINCRONISMO
SOLUÇÃO--VERIFICAR/TROCAR C 214 (1MF/50V) .

TV TOSHIBA TV2090

DEFEITO--SAÍDA HORIZONTAL ENTRA EM CURTO.
SOLUÇÃO--TROCAR DRIVER 2SC1815 E CONDENSADOR DE ACOPLAMENTO (47MF/25V) QUE VAI À BASE DO TRANSÍSTOR DE SAÍDA HORIZONTAL.

TV TOSHIBA 2998 CHASSIS LEM2

DEFEITO--AO LIGAR ELA DESLIGA SEM APARECER IMAGEM, E PARA LIGAR NOVAMENTE TEM QUE DESLIGAR NO BOTÃO DA REDE, AGORA SE LIGAR E DESLIGAR NO BOTÃO DA REDE VARIAS VEZES CHEGA APARECER O VERTICAL FECHADO E SE INSISTIR A TV LIGA NORMALMENTE E FICA LIGADO +/- 1 HORA E DESLIGA NOVAMENTE.QUANDO A TV FUNCIONA A IMAGEM ESTÁ OK. SOLUÇÃO--TROCAR O TB1275.

TV TOSHIBA 2998 EMS - RESOLVIDA
« : 28 FEVEREIRO, 2007, 16:17:20 » CITAR

ESSA TV CHEGOU COM O SEGUINTE DEFEITO:
TELA AZUL, SEM SOM E SEM IMAGEM, COM OSD, TECLADO FRONTAL INOPERANTE

SEGUI ESSE CAMINHO:

VERIFICAR SAIDAS RGB NO ONE-CHIP TB1275N:
PINO 20 = 1,7V PINO 21 = 1,8V PINO 22 = 1,4V

NA PCI DO CRT FALTAVA OS 9V NO PINO 20 DO CONECTOR:
Q907 = OK
Q908 = OK
D901 = OK

MICRO: CHECAR PINO 33 = 4,5V

CONCLUSÃO: O DEFEITO FOI O CAPACITOR C213 QUE ESTAVA COM A SOLDA PARTIDA, APÓS RESSOLDAR LIGAMOS A TV E O FUNCIONAMENTO VOLTOU AO NORMAL.

TOSHIBA 2066MU - OUTRA DOIDONA - RESOLVIDA
« : 24 FEVEREIRO, 2007, 14:06:35 » CITAR

EU PEGUEI ESSA TV TRAVANDO FUNÇÕES E DESLIGANDO SOZINHA.

SOLUÇÃO: TROCA O CAPACITOR CA25 DE 10NF.

OBS. ELE VAI MEDIR BOM MAS TEM QUE TROCAR ASSIM MESMO.

TV TOSHIBA TV2889F
« : 13 FEVEREIRO, 2007, 18:25:27 » CITAR

DEFEITO : NÃO SAI DO STAND BY

SOLUÇÃO : FUSISTOR DE 0,82R (R444) ABERTO NA LINHA DE ALIMENTAÇÃO DE 145 VOLTS QUE VAI AO PINO 2 DO FLY BACK.

TOSHIBA CHASSIS U13
« : 10 FEVEREIRO, 2007, 13:05:34 » CITAR

ELA LIGAVA SÓ FICAVA TELA PRETA SEM SOM,SE AUMENTAÇE O ESCREEN
A TELA FICAVA BRANCA,TECHADO DO PAINEU TRAVAVA NAO AUMENTAVA O SOM NEM TROCAVA DE CANAL,
SOLUÇAO? CAPACITOR -CA01 SMD

TOSHIBA 2070 NÃO FUNCIONA - RESOLVIDA
« : 10 FEVEREIRO, 2007, 07:18:09 » CITAR

_____
ESSA TV ESTAVA COM TODAS AS SUAS VOLTAGEM CERTA, INCLUSIVE A ALIMENTAÇÃO OSC HORI.
SOLUÇÃO: TROCA DO CRISTAL X401

TVC TOSHIBA 2083 AAV CHASSIS U9 RESOLVIDO
« : 09 FEVEREIRO, 2007, 12:10:19 » CITAR

_____
AMIGOS BOA TARDE!!!!!!
SAUDE E PAZ

TVC TOSHIBA 2083 AAV CHASSIS U9
TELA FALTANDO CERCA DE 20 CMT, NA PARTE DE CIMA
E NA PARTE DE BAIXO, COM CARACTERES SEM IMAGEM
E SEM SOM, D421 ZENER 9,2 COM FUGA.

TV TOSHIBA MODELO TV-2084FAV _CHASSIS U11---------- VERTICAL FECHADO
« : 22 JUNHO, 2007, 16:01:29 » CITAR

_____
VERIFIQUEI O CI DE SAÍDA VERTICAL E AS TENSÔES E ESTAVAM OK . ENTÃO FUI VERIFICAR POSSÍVEIS MAUS CONTATOS E ENCONTREI O Q830 (SD2396) COM MAU CONTATO NOS SEUS PINOS

TV SEMP 2090 SEM CONTRASTE
« : 05 JUNHO, 2007, 12:36:03 » CITAR

_____
ESSA TV ESTAVA COM OS COMPONENTES DO ABL PIFADOS (R226, C226 E R218), MAS APRESENTA BRILHO INTERMITENTE. SUBTITUI O FLY (PQ QDO AJUSTO O FOCO ALTERA A G2), OS COMPONENTES MENCIONADOS E NADA. CONTINUAVA COM BRILHO INTERMITENTE E ALTERANDO A GRADE 2. OS OUTROS COMPONENTES DO ABL FORAM TESTADOS. JÁ SUBSTITUI O C449 (ATERRAMENTO DO DIVISOR DE FOCO E SCREEN).
SOLUÇÃO: PINO DO SOQUETE DO TUBO DA GRADE 1 COM MAU CONTATO, FICAVA SEM GRADE 1. TROQUEI O SOQUETE E RESOLVEU.

TOSHIBA LUMINA
« : 30 MAIO, 2007, 18:27:12 » CITAR

_____
PARECIA UM CAPACITORDO VERDICAL, COM SEGUNDOS LIGADA ELA DAVA LINHAS COMO ESTIVECE COM CAPACITOR RUIM . DEPOIS DE DAR UM PENTE FINO NO VEDICAL OBSERVEI QUE NO PINO 44 DO C.I ESTAVA DANDO 6V CONCLUSÃO REGULADOR DE 7805 OU SEJA OCILANDO ALMENTANDO OS 5V E DANDO AS LINHAS.PREJUDICANDO O VERDICAL

TV SEMP 2070 - FONTE ALTA - RESOLVIDA
« : 18 MAIO, 2007, 17:38:15 » CITAR

_____
EU PEGUEI ESSA TV COM A FONTE DANDO 160V, E É CLARO QUE ARMAVA A PROTEÇÃO E A MESMA NÃO LIGAVA.

SOLUÇÃO: TROCAR O IC803

TOSHIBA 2080 TRAÇOS E RUIDOS

« : 16 AGOSTO, 2007, 14:17:19 » CITAR

_____

PARECIA MAIS UM VARICAP DANIFICADO , RETIREI LIMPEI ,RESSOLDEI,E COLOQUEI NO LUGAR ,MELHOROU BASTANTE, MAS AINDA FICOU UM POUCO DE RUIDO NA TELA E NO AUDIO , JÁ IA CONDENAR O VARICAP MAS NOTEI QUE O REGULADOR Q801 -L78MA05 ESTAVA AQUECENDO ACIMA DO NORMAL TROQUEI C823 10X 16V ,OS RUIDOS SUMIRAM MAS O Q801 CONTNUOU AQUECENDO TEVE QUE SER SUBSTITUIDO . ESTE REGULADOR É DE 5 PINOS Á EQUIVALENTES , MAS CUIDADO COM O ALINHAMENTO DOS PINOS PODEM ESTAR INVERTIDOS.

TV TOSHIBA 3488 EMS
« : 02 AGOSTO, 2007, 11:54:17 » CITAR

_____

HORIZONTAL DEITADO, DIZ O CLIENTE QUE FICANDO LIGADO O DIA INTEIRO, (QUASE) ELE FICA EM PÉ.

VERIFIQUEI C-214 E ALGUNS CAPACITORES ELETROLITICOS MINIATURA QUE FICAM POR PERTO DO CI PROCESSADOR DE SINCRONISMO. TROQUEI C-214 E O DEFEITO SOLUCIONADO

TOSHIBA 3488 VERTICAL FECHA INTERMITENTE
« : 15 JULHO, 2007, 14:28:50 » CITAR

_____

CAUSA REGULADOR 7805 QUE SE LOCALIZA AO LADO DO VARICAP (ESTAVA SAINDO 6,2V EM VEZ DE 5V)

TOSHIBA 2055M FONTE NÃO ARMA
« : 25 JULHO, 2007, 15:28:44 » CITAR

_____

NÃO LIGA NO CONTROLE NEM NO PAINEL, LED ACESO, Q813 EM CURTO, SE DEPOIS DE TROCADO FICAR DESLIGANDO, TROQUE TAMBÉM Q-814 SFOR3G42 SE NÃO ENCONTRAR, PODE USAR O MCR 100-8, CUIDADO COM OS "GENÉRICOS" ELES DÃO DOR DE CABEÇA

TV SEMP TV 1452MAV U17 SEM AUDIO
« : 03 JULHO, 2007, 16:55:42 » CITAR

_____

PREZADOS COLEGAS ESTA TV ESTABA SEM AUDIO,VERIFIQUEI AS TENSOES DE ALIMENTAÇAO DO CI DE SAIDA DE AUDIO ESTABAM NORMAIS AHI VERIFIQUEI COM O OSCILOSCOPIO O PINO 2 (SAIDA DE FI AUDIO_)DO TB1238 E TINHA AUDIO SEGUI O SINAL ATE A SAIDA AHI CHEGUEI ATE O C613 E "EURECA" 220 MF X 35V TERMINAL OXIDADO DENTRO DO CAPACITOR TROCADO TUDO FICOU OK

TOSHIBA 2080 COMANDOS ALEATÓRIOS
« : 30 JANEIRO, 2008, 13:44:06 » CITAR

_____

ESTE APARELHO ESTAVA COM A DEFLETORA EM CURTO, FOI TROCADA AJUSTADA, MAS AO TROCAR DE CANAIS NO TECLADO, ENTRAVA A BARRA MÓVEL DO VOLUME E ALTERAVA O MESMO, AS VEZES MESMO SEM TOCAR NAS TECLAS O PROBLEMA MANIFESTAVA-SE, TROQUEI TODAS MICRO CHAVES,O TECLADO VOLTOU A FUNCIONAR NORMALMENTE, MAS CONTINUAVA APARECER A BARRA DO VOLUME ALEATORIAMENTE, SEGUI A TRILHA TESTEI OS RESISTORES E ENCONTREI RA 12 4K7 ALTERADA E CA 78 10N COM FUGA, TROCADOS TUDO VOLTOU AO NORMAL

TV TOSHIBA TF-2952
« : 02 JANEIRO, 2008, 10:25:08 » CITAR

DEFEITO: FICA DESLIGANDO
CAUSA: Q-830, C-805 E C-913

TV TOSHIBA TV1470E
« : 02 JANEIRO, 2008, 10:23:26 » CITAR

DEFEITO: NÃO SINTONIZA OS CANAIS EM VHF
CAUSA: SELETRONIC
DEFEITO: APÓS TROCA DO SELETRONIC SÓ FICA SINTONIZADA NO CANAL 2 E SEM SOM
CAUSA: BOBINA DE AFT

TV SEMP MOD TV-2084 FAV CHASSI U-11 <RESOLVIDA>
« : 11 NOVEMBRO, 2007, 15:38:06 » CITAR

ESSA TV VEIO DE OFICINA COM A SEGUINTE RECOMENDAÇÃO:

ESTAVA ENTRANDO EM CURTO O TR HOT (HORIZONTAL OUTPUT TRANSISTOR) 2SD1877

MOTIVO:

O CAPACITOR DE LARGURA C-440 6 N 5 X 1600V ESTAVA ABERTO NO ESQUEMA É 4 N 7 MAS O VALOR CORRETO É 6 N 5

Q-404 TR HOT 2SD1877

APÓS A TROCA DO Q-404 VERIFIQUE A FORMA DE ONDA DO SINAL H E VERIFIQUEI QUE HAVIA DEFORMAÇÃO, ASSIM SEGUI A LINHA DE 9V E LÁ NO PINO 31 DO PROCESSADOR ONE CHIP ESTAVA O CAPACITOR C-431 1000UF X 16V COM BAIXA CAPACITÂNCIA, APÓS A TROCA CORRIGIU A DEFORMAÇÃO DO SINAL H.

AINDA ENCONTREI UM CAPACITOR COLOCADO COM VALOR ERRADO NA LINHA ABL C-445 0,022 X 250V COLOCARAM UM DE .22 X 1600V TAMBÉM FOI CORRIGIDO

AGRADEÇO AOS COLEGAS QUE ME ENVIARAM ESQUEMA E ORIENTAÇÃO PARA QUE PUDESSE CHEGAR AO VERDADEIRO DEFEITO, APÓS AS CORREÇÕES A TV FUNCIONOU PERFEITAMENTE

TV TOSHIBA QUEIMANDO O TSH E O TRC.
« : 14 NOVEMBRO, 2007, 16:54:57 » CITAR

OI AMIGOS PEGUEI UMA TV COM TSH QUEIMADO E O F470 FIZ A SUBSTITUIÇÃO E A TV FUNCIONOU NORMALMENTE SÓ QUE DEPOIS DE UNS 5 DIAS VOLTOU A QUEIMAR OS MESMOS COMPONENTES,SUBSTITUI E FUNCIONOU NORMAL MAIS O DEFEITO VOLTAVA,EU CONSEGUI O ESQUEMA E ENTÃO ENCONTREI O C524-100/25V COM FUGA.TROQUEI E ACABOU O PROBLEMA PARA SEMPRE.NO CASO DE PEGAR ESTE DEFEITO SE INSISTIR MUITO QUEIMA O TUBO COM CERTEZA,MUITOS JÁ CHEGA NA OFICINA EM CURTO.TOSHIBA MOD.14A82EAV-CHASSIS U-8

TV SEMP MAXCOLOR 20" MOD. 2080E CHASSI UNIV 5
« : 01 NOVEMBRO, 2007, 18:18:35 » CITAR

DEFEITO: VERTICAL FECHADO
CAUSA: R- 317 FUSISTOR 7R5 1W
IC-803 TA8403K
C-311 CAP ELET. 1000UF X 35V
C-325 CAP ELET. 100UF X 25V
APÓS RESOLVER O PROBLEMA DO VERTICAL FECHADO COMEÇOU APRESENTAR FUGINDO SINTONIA
CAUSA: L-151 BOB.DET VIDEO
L-152 BOB.DET AFC
APÓS A TROCA DAS BOBINAS FICOU OK

TV TOSHIBA TV2996
« : 07 OUTUBRO, 2007, 11:17:05 » CITAR

;DTV CHEGOU E AO LIGAR ACENDIA LED VERMELHO E EM SEGUIDA O VERDE E DESLIGAVA, FICANDO OS DOIS LEDS APAGADOS. VERIFIQUEI QUE O +B IA A 160VOLTS E CAIA A ZERO. SUSPEITEI DO FOTOACOLADOR E TROQUEI MAS NÃO ERA. ENTÃO DESLIGUEI O +B DO FLYBACK MAS, ESQUEVI DE COLOCAR UM RESISTOR DE CARGA E QUEIMOU O REGULADOR DA FONTE, O STR-S6709. COM DICAS DE PARCEIROS, DESCOBRI O C819 DE 47/50 APRESENTANDO SÓ 22,6 NO CAPACÍMETRO E APÓS TROCA-LO E COLOCAR OUTRO REGULADOR A FONTE ESTABILIZOU MAS A TV CONTINUAVA DESLIGANDO E O +B CAIA A ZERO ENTÃO, TROQUEI O FLYBACK E A TV FUNCIONOU NORMAL. "NÃO ESQUEÇAM DE COLOCAR UM RESISTOR DE CARGA QUANDO DESLIGAR O +B.

TOSHIBA 2889 - EFEITO FUMAÇA?
« : 13 FEVEREIRO, 2008, 12:56:55 » CITAR

EU PEGUEI TV RARA E MUITO ANTIGA, COM SEGUINTE DEFEITO, AO LIGAR E COM MENOS 2 MINUTOS DESCIA ATÉ A METADE DA TELA UM EFEITO FUMAÇA, OU SEJA PARECE VERTICAL FECHANDO MAS NAO ERA, MESMO PORQUE DESCIA NA FRENTE DA IMAGEM E NAO TINHA UMA LINHA RETA E SIM FORMIGAMENTO COMO SE FOSSE FUMAÇA.

CAI DENTRO DO VERTICAL, TROQUEI CAPACITORES, SAIDA VERTICAL E MEDI ALGUMAS RESISTENCIA E NADA.
FOI ENTAO QUE RESOLVI TENTAR RESOLVER SÓ MEDINDO VOLTAGEM, E DESCOBRI QUE IA UMA REVERENCIA DA FONTE DE 145V PARA O VERTICAL E ESSA ESTAVA COM 138V, AI VCS PENSARIA, MAS SÓ ESSA DIFERENÇA FARIA ISSO TUDO? EU RESPONDO SIM, HEHEHHEHE.

PASSE PARA FONTE E PARA MINHA ALEGRIA ACHEI UM CAPACITOR COM DEFEITO NO SECUNDÁRIO DA FONTE.

SOLUÇAO: TROCAR O C821 DE 1000UF/16V NA FONTE SECUNDÁRIA.

TV TOSHIBA 2084 U11D2
« : 02 SETEMBRO, 2008, 16:39:58 » CITAR

QUANDO ELA ESQUENTA A IMAGEM FICA AZUL COM UMAS LINHA PRETAS, RETORCENDO A IMAGEM,

A PRINCIPIO IMAGINEI QUE ERA OS TRANSISTOR DO RGB MAIS ELES ESTAVAM BONS, TESTEI UM DIODO IN 4148 PROXIMO AO TRANSISTOR 8 ESTAVA COM FUGA FOI SO TROCA E O TV FUNCIONOU

TV SEMPTOSHIBA MOD: TV1490 -U14 DESLIGAVA DEPOIS DE EQUENTAR + OU - 30 MINUTOS (
« : 02 SETEMBRO, 2008, 11:59:03 » CITAR

OLÁ MEUS AMIGOS ESSA TV CHEGOU EM MINHA ELETRÔNICA, COM ESSE DEFEITO DEPOIS QUE ESQUENTAVA MUITO + OU - 30 MINUTOS ELA DESLIGAVA DESDE JÁ QUERO AGRADECER AOS AMIGOS QUE ME DERAM AS DICAS O DEFEITO FOI RESOLVIDO QUANDO EU TROQUEI O Q405,Q430,Q422,Q840 E O RAGULADOR DE 5V TAMBÉM FOI TROCADO E FOI SÓ ISSO A TV NÃO DESLIGOU MAIS.

TV TOSHIBA 2997 NÃO SINTONIZA CANAIS
« : 22 AGOSTO, 2008, 22:21:13 » CITAR

OLÁ PESOAL DO FORUM ESTA TV APARECIA UM PLOBLEMA DE MEMORIA POIS COLOCAVA P. FAZER SINTONIA PARECIA QUE IA SINTONIZAR TODOS OS CANAIS MAIS NO FINAL NADA FEITO TODAS AS VOLAGEM NORMAL FOI QUANDO O AMIGO EDSONTADEU09 ME ORIENTOU PARA TROCAR O SELETRONIC. SÓ FOI TRCAR E SAIR PARA O ABRAÇO TUDO RESOLVIDO MUITO OBRIGADO AMIGOS DO FORUM.

TV SEMP CHASSI U-14 - RESOLVIDO
« : 21 AGOSTO, 2008, 08:25:39 » CITAR

IMAGEM BALANÇANDO, E FECHANDO A PARTE SUPERIOR DA TELA, DEFEITO QUE A PRIMEIRA VISTA PARECIA SER CAPA NA ETAPA VERTICAL, APÓS ANÁLISE VERIFIQUEI QUE A VOLTAGEM NO PINO 7 DO DO CI VERTICAL SE ALTERAVA QUANDO A IMAGEM FECHAVA, ACOMPANHANDO A LINHA DE ALIMENTAÇÃO DO MESMO, CHEGUEI AO REGULADOR DE 5V, FOI SÓ TROCAR E CORRER PRO ABRAÇO.

TOSHIBA 2995 S/P
« : 29 JULHO, 2008, 21:04:22 » CITAR

ATENÇAO FONTE NAO ARMA , OU ARMA COM VARIAS TENTATIVAS DEFEITO C819 47 MFD X 50VOLT OBS TROCAR DIRETO E CORRER PARA O ABRAÇO.

TOSHIBA 2987(F)MS SEM SOM
« : 26 JULHO, 2008, 19:19:17 » CITAR

VERIFICADA A SAIDA DE AUDIO FUNCIONANDO PERFEITAMENTE, VERIFICADO O DIODO D621 ESTAVA COM UMA PEQUENA FUGA, TROCADO O PROBLEMA PERSISTIU , FUI NO Q625 ESTAVA EM CURTO PARCIAL COLETOR E EMISSOR, ERA UM SMD PNP, COMO SÃO FIGURINHAS DIFICIL DE CONSEGUIR TIVE ADAPTAR UM BC328, FELISMENTE TEM BASTANTE ESPAÇO NA PLACA E ACABAU DANDO CERTO.

TOSHIBA 2084 HORZ. EM CURTO
« : 15 JULHO, 2008, 21:13:35 » CITAR

_____

PARECIA O OBVIO, ESCAPE DE MAT NO FLY E TRANS. DE SAIDA FOI PRO ESPAÇO, TROCADO O FLY E TRANS. POR VIA DAS DÚVIDAS O CAP. DE AMORTECIMENTO 6N8 X 1,6KV TAMBEM FOI TROCADO,QUANDO LIGADO DEPOIS DE ALGUNS MINUTOS A IMAGEM COMEÇOU DIMINUIR NAS LATERAIS E ACIONAR A PROTEÇÃO,DEIXEI ESFRIAR E LIGUEI NOVAMENTE, A IMAGEM VEIO NORMAL MAS LOGO COMEÇOU TUDO DE NOVO, DESLIGUEI PUS A MÃO NO FLY ESTAVA FRIO MAS O DISSIPADOR DO SAIDA HORZ. DAVA PARA FRITAR UM OVO, TIREI FORA O DANADO, ERA UM 2SD1877 E SURPRESA: O RESISTOR INTERNO QUE VAI ENTRE O EMISSOR E BASE ERA DE APENAS 4,7R..... DURMA-SE COM BARULHO DESTES VAMOS TER QUE MEDIR OS COMPONENTES NO BALCÃO, A PROPOSITO, A LOJA ONDE EU COMPREI É DE UM AMIGO DE ANOS E TAMBEM É MEU CLIENTE, ELE TAMBEM JÁ ESTÁ EM PANICO

TV TOSHIBA LUMINA 1483
« : 15 SETEMBRO, 2008, 18:34:36 » CITAR

_____

PESSOAL SE LIGA PODE AJUDAR OS BROTHERS.ESSA TV CHEGOU NA OFICINA NÃO OPERANDO NENHUMA FUNÇÃO A NÃO SER LIGANDO SOMENTENTE,A´PÓS UMA AVALIAÇÃO VERIFIQUEI QUE ELA NÃO OBEDECIA O CONTROLE REMOTO ENTÃO TROQUEI O MICRO ,A MEMORIA ,FIZ O MENU COMPLETO ,MAS A MESMA OPERANDO TINHA UMAS CENTELHAS NA TELA PARECENDO AQUELAS FUGAS DE ALTA TENÇÃO MAS NÃO ERAM ,ERA O TERRA DO TUBO QUE NESTE APARELHO SÃO DOIS MAS COMO VEIO DE OUTRA OFICINA ,ELES SÃO LIGADOS SEPARADOS UMDE CADA LADO ,MAS ELES ESTAVAM LIGADOS NO MESMO PONTO ,OQUE CAUSA AS CENTELHAS,SEPAREI OS DOIS A TELA FICOU LIMPINHA,VALEU SANMAKY

TV SEMP MOD. 1022(H) AV
« : 07 SETEMBRO, 2008, 09:57:51 » CITAR

_____

OLÁ AMIGOS.

ESSE MOD. DE TV CHEGOU NA OFICINA SEM SOM, VERIFIQUEI A PARTE DE ÁUDIO E A MESMA ESTAVA BOA, CHEQUEI TBM O AUTO FALANTE E ESTAVA OK, ENTÃO VERIFIQUEI NO PINO 59 DO CI OSCILADOR (ONDE VAI LIGADO O MUTE) E NÃO HAVIA AÚDIO, ENTÃO SOLTEI UMA DAS PERNAS DO TO TRANSISTOR MUTE AI APARECEU O ÁUDIO. EU IA TROCAR O CI OSCILADOR, PORÉM UM COLEGA AQUI DO FORUM ME DISSE PRA EU IR NO MODO DE SERVIÇO, FOI OQ EU FIZ, DEPOIS DE MUITA DIFICULDADE CONSEGUI ENCONTRAR O MANUAL DO MODO DE SERVIÇO E SEGUI OS PASSOS ALI DESCRITOS E APARECEU O SOM. EU AGRADEÇO AOS COLEGAS AQUI DO FORUM PELA AJUDA.

TV SEMP TOSHIBA 2090 CHASSIS U13 SEM SINCRONISMO. RESOLVIDO
« : 08 SETEMBRO, 2008, 16:42:54 » CITAR

_____

A TV ESTAVA COM SOM NORMAL MAS SEM SINCRONISMO NA PARTE DE RF.(EX: SINTONIZANDO CANAL 4) FICA HORIZONTAL CAIDO E VERTICAL CORRENDO POR TRAZ DA IMAGEM.
GUANDO É COLOCADA EM AV FICA TUDO NORMAL , SOM E IMAGEM PERFEITOS.
PUDE VERIFICAR QUE O SINAL DE VÍDEO QUE SAI NO PINO 30 DO CI ESTÁ PERFEITO POIS MONITOREI ESSE SINAL EM UM MONITOR SEPARADO E A IMAGEM FICOU NORMAL INDICANDO QUE SELETOR FI AGC ESTÃO OK.

PS. O CLIENTE INFORMOU QUE TUDO OCORREU APÓS UMA QUEDA DE ENERGIA.

ACABEI DE LER AQUI NO FORUM UM ARTIGO SOBRE ESSA MESMA TV SÓ QUE NO CASO SEM SOM E FOI RESOLVIDO COM O RESETE DA EEPROM.
COMO O CLIENTE ME INFORMOU QUE FICOU ASSIM APÓS UMA QUEDA DE ENERGIA RESOLVI TENTAR RESETAR A EEPROM PRA VER NO QUE DAVA E BINGO... RESOLVIDO COM RESETE DA EEPROM.

COMO RESETAR:
APERTE O MUTE E SOLTE , APERTE NOVAMENTE E FIQUE SEGURANDO , COM O BOTÃO DO CONTROLE REMOTO PRESSIONADO E APONTADO PARA A TV APERTE O MENU NO TECLADO DA TV SE NÃO TIVER APERTE OS DOIS BOTÕES DO VOLUME AO MESMO TEMPO QUE FAZ A MESMA FUNÇÃO E ELA ENTRARÁ NO MODO DE SERVIÇO , ENTÃO VC APERTA O MUTE SOLTA APERTA DE NOVO E FICA SEGURANDO E COM O BOTÃO APERTADO APERTE ATECLA CANAL MAIS NO TECLADO DA TV E ESPERE QUE ELA SOZINHA VAI DESLIGAR E VAI VOLTAR SOZINHA TAMBÉM NO CANAL 2 E O RESETE FOI FEITO .

TV SEMPTOSHIBA MOD:TV1483BAV U10 SEM CONTRASTE (RESOLVIDO)
« : 04 SETEMBRO, 2008, 07:41:26 » CITAR

OLÁ MEUS AMIGOS, ESSA TV CHEGOU HOJE SEM CONTRASTE O DEFEITO ERA O C446 DE 4,7/250V E FOI SÓ, TÁ AI PARA QUEM ESTÁ PRECISANDO.

TV TOSHIBA CHASSI U13 RESOLVIDO
« : 19 OUTUBRO, 2008, 12:10:10 » CITAR

ESTÁ TV É DE 14P.ELA ESTAVA COM TELA CINZA QUANDO ALMENTAVA O SCREEN FICAVA COM TELA AZUL.SOLUÇÃO COM A AJUDA DO CHEFE EDSOM TADEU.O DEFEITO ERA O Q 612. AGRADECIDO.

TOSHIBA 2958HFS
« : 16 OUTUBRO, 2008, 18:09:48 » CITAR

DA A IMPRENSÃO QUE NÃO SAI DE STAND BY. MAS DEPOIS SE VERIFICA QUE TEM ALTA ACUMULADA NO TUBO. TROQUEI OSAIDA VERTICAL MAS NÃO ADIANTOU. PENSEI EM TROCAR O FLAY BACK TFB4212AT. MAS NÃO ESTOU ENCONTRANDO.PEÇO AJUDA. PORQUE JA ESTOU MEIO PERDIDO. DESDE JA MUITO OBRIGADO

TV SEMP U15 ESQUENTANDO BU808DFI.
« : 12 OUTUBRO, 2008, 21:55:46 » CITAR

MUITO O BRIGADO A EDSON E TADEU QUE PASOU PARA MIM A DICA,A FUCA DOS DIODOS Q-448 E Q-449 EU TROQUEI OS DOIS, O BU808DFI AGORA TRABALHA SEM ESQUENTAR DEFEITO RESOLVIDOS. (TV SEMP U15).OK

SEMP U16,QUANDO LIGA ACENDE O LED STB.APOS SEGUNDOS DESLIGA +B FICA ZERADO.
« : 17 OUTUBRO, 2008, 15:02:50 » CITAR

PEGUEI ESTA TV COM ESTE DEFEITO,TESTEI A FONTE LIGANDO UMA LAMPADA EM SERIE NO +B,ESTAVA NORMAL,VERIFIQUEI A SAIDA HORIZONTAL,FLY,TUDO NOMAL,DESLIGANDO O PINO DO FLY O +B FICAVA EM TORNO DE 70V,LIGANDO ZERAVA...O PROBLEMA ESTAVA NA SAIDA VERTICAL EM CURTO.

TV-1490 SEMP ESQUENTANDO MUITO A SAIDA HORIZONTAL , X112 E OC-1815.
« : 13 OUTUBRO, 2008, 09:14:02 » CITAR

_____
BOM DIA MEU AMIGO EDSON TADEU
COLOQUEI O CAPACITOR DE 100K/250V POLIESTER NA POSIÇÃO C-463 COMO VOCE ME ORIENTOU O RESULTADO FOI EXELENTE, O PROBLEMA ESTA RESOLVIDO, O BU808DFI ESTA TRABALHANDO NORMAL,SÓ MORNO PROBLEMA RESOLVIDO. MUITISSIMO OBRIGADO.
JOAO PAULO
JPA

TOSHIBA 2086JMS U14R RESOLVIDO
« : 07 OUTUBRO, 2008, 18:34:17 » CITAR

_____
PEGUEI ESTÁ TV PARADA OU MORTA. DEFEITO SAIDA HORIZONTAL BU 808DFI E CAP.DE LARGURA.

DEFEITO RESOLVIDO TV SEMP 2083 U10
« : 27 SETEMBRO, 2008, 19:50:55 » CITAR

_____
VALEU EDSON TADEU E AMIGO ARARA O DEFEITO FOI RESOLVIDO ERA SOLDA FRIA NAS TRILHAS DO VARICAP COMO VOCE DISSE EDSON TADEU E NO ORIFICIO DO VARICAP ENCONTREI O BALUN E TAMBEM COLOQUEI PARA QUE O FIO FICASSE MAIS JUSTO VALEU AS DICAS DOS DOIS AMIGO VALEU TROVOELETRON

TV-1490 SEMP ESQUENTANDO MUITO A SAIDA HORIZONTAL.AGRADECO
« : 29 SETEMBRO, 2008, 13:20:37 » CITAR

_____
AGRADEÇO MUITO AO EDSON TADEU PELAS DICAS O DEFEITO ERA MESMO OX112 E O C1815 FOI SO TROCA-LOS TV VOLTOU AO NORMAL.

DEFEITO RESOLVIDO POR EDSON TADEU

ABRAÇO
JOAO PAULO JPA

TV TOSHIBA MODELO TV2090(I) AV U14 TELA ESCURA
« : 12 NOVEMBRO, 2008, 16:39:06 » CITAR

_____
NÃO FOI PRECISO MUDAR NEM O MICRO NEM A EEPROM , ISTO Ñ QUER DIZER QUE AS DICAS QUE OS COLEGAS ME PASSARAM Ñ ESTAVAM CORRETAS , AO CONTRÁRIO, BASEADO SIM NAS SUAS INFORMAÇÕES , FUI IMPULSIONADO A PESQUISAR MAIS , E COM ISSO RESOLVER O PROBLEMA QUE AGORA PASSO PARA OS COLEGAS QUE DEPOIS DE VERIFICAREM OS CAMINHOS QUE LEVAM A ESSE DEFEITO Ñ OBTENDO SUCESSO FAÇAM O SEGUINTE: VERIFIQUEM A TENSÃO DE 9V QUE DEVE TER NO PINO 49 , QUE É O SW INTERNO DO RGB , QUE SAI 2,3V NOS PINOS 50 , 51 E 52 RESPECTIVAMENTE E SEGUEM PARA BASE DOS SAÍDAS DO RGB NO TRC , Ñ TENDO ESTA TENSÃO , NA BASE DO Q-405 TEM O R413 ABERTO Ñ EXCITANDO A BASE Ñ SAI PELO SEU EMISSOR OS 9V NECESSÁRIOS TANTO PARA ETAPA DE RGB COMO DE AUDIO , DESCULPEM SEÑ MAIS ESPECÍFICO MAIS ESTOU A DISPOSIÇÃO PARA TIRAR ALGUMA DÚVIDA , COMO É PRAXE AQUI NESSE FORUM ENTRE SEUS PARTICIPANTES. FELICIDADES HIGHLANDER

SEMP CHASSIS U14
« : 05 NOVEMBRO, 2008, 09:32:06 » CITAR

DEFEITO INICIAL , HORIZONTAL EM CURTO , TROCA Q 403,Q406 , C 419 , C416 E Q 404, TV FUNCIONOU BLZ , DEREPENTE , UM A TREMEDEIRA NO VERTICAL E FECHA , REVIZEI TODA A LINHA DO VERTICAL E NADA DE ANORMAL, TROCAR SEM MEDIR Q 421 REG 5V,C301 E C 314 , DEFEITO RESOLVIDO.

TV SEMP 1491/ U15 PROBLEMA NO SISTEMA DE COR NTSC.DEFEITO RESOLVIDO.
« : 25 OUTUBRO, 2008, 19:31:21 » CITAR

OK.DICAS DOS COLEGAS DO FORUM TV SEMP 1491KAV PROBLEMA NO ETSC, EU TROQUEI O CRISTAL 8.00/16 (XA 01) DEFEITOS RESOLVIDOS

TV TOSHIBA MOD.TV2086 KMS / CHASSI U15/ NÃO SITONIZA CANAIS
« : 22 NOVEMBRO, 2008, 21:10:54 » CITAR

BEM VAMOS LÁ, COM O ESQUEMA VERIFIQUEI AS TENSÕES NAS PINAGENS 1, 7 E 9 CADA UMA RESPECTIVAMENTE 2,0, 5,0 E 32,0 VDC, NO PINO 7 NÃO APARECIA A TENSÃO 5,0 VDC, ENTÃO, VERIFIQUEI O GL 101 E O Q421 QUE É UM REGULADOR DE 5,0 VDC NELE HAVIA UM VALOR HOMICO DE 50OHM, OU SEJA EM CURTO TIREI-O E PERMANECIA ESSE CURTO, VOLTEI PARA O VARICAP E MEDIR NA PINAGEM 7 PARA A CARCAÇA E LÁ ESTAVA ELE, TIREI FORA O VARICAP, E O CURTO SUMIU DA PLACA, OK. OU SEJA O CURTO ESTAVA NO VARICAP, TROQUEI O DITO CUJO E TAMBÉM O REGULADOR QUE ELE ESTAVA MEIO SUSPEITO, E ESTAVA MESMO POIS COMPAREI COM UM NOVO ESTAVA DANDO DIFERENTE OS VALORES DA MEDIÇÃO.
SÓ PRA CONSTAR CASO ESTIVESE TUDO OK . JÁ É UMA DICA PROS AMIGOS AQUI DO FORUM, SEGUERIA MEDINDO A TENSÃO DO BARRAMENTO DE COMUNICAÇÃO SERIAL SDA E SCL EM RELAÇÃO AO TERRA E VERIFICAR SE ESTÁ PROXIMA DE 5,0 VDC, PINOS 2 E 64 DO MICRO Q501 COM PINOS 4 E 5 DO VARICAP H001 SE NÃO HOUVER TENSÃO DE 5,0 VDC EM NENHUMA DELAS VERIFICAR OS RESISTORES RA02, RA03, RA04, RA05, RA08,RA64 E CAPACITORES CA01, CA02 VÊ SE ESTÃO ALTERADOS SE ESTIVEREM CAUSA FALHA DE COMUNICAÇÃO DO MICRO Q501 COM O VARICAP H001.
SE TUDO ISSO ESTIVER CORRETO PROVALVELMENTE O MICRO Q501 OU VARICAP H001 ESTÃO COM DEFEITO, TROQUE MESMO.

TV SEMP 1470 VERTICAL COM ESPELHAMENTO NO TOPO RESOLVIDO
« : 15 NOVEMBRO, 2008, 19:35:06 » CITAR

CULPADO C317 1 MF 50 VOLTS COM FUGA VAI 1 DICA PARA OS AMADORES NESTES CASOS NAO ADIANTA COLOCAR OUTRO POR BAIXO E SIM SUBISTITUIR OS CAPAS OK ABRAÇO

TV SEMP 2070 - SEM OSD
« : 28 DEZEMBRO, 2006, 13:15:03 » CITAR

QUANDO ESTA TV APRESENTAR ESTE DEFEITO DEVEM SER VERIFICADOS OS PONTOS COMUNS COMO AS LINHAS DE SINCRONISMO V/H QUE V?O PARA O MICRO, MAS NA MAIORIA DOS CASOS O DEFEITO ESTAR? NA BOBINA DE SHOCK QUE ? LOCALIZADA ENTRE OS PINOS 28 E 29 DO MICRO

TOSHIBA TV2889S COM A FONTE ALTERANDO.....
« : 13 DEZEMBRO, 2008, 16:25:41 » CITAR

ESSA TV AO LIGAR APARECIA DUAS FAIXAS PRETAS NAS LATERAIS COM CERCA DE 2 A 3 CM DE CADA LADO, PASSADO UNS 5 MINUTOS SUMIA E FICAVA NORMAL. AO MEDIR A FONTE AO LIGAR ESTAVA COM 125V E IA SUBINDO ATÉ ATINGIR OS 145V. FUI DIRETO PARA O PRIMÁRIO DA FONTE ONDE ACHEI O C-826 QUE É DE 470UF/35 QUE ESTAVA COM SOMENTE 38UF. FOI SÓ TROCAR QUE A FONTE ESTABILIZOU NOS 145V . E DEFEITO SOLUCIONADO

TV SEMP TOSHIBA TV 1482 (RESOLVIDO)
« : 09 FEVEREIRO, 2009, 06:45:40 » CITAR

FONTE DE 114 VOLTS COM 64 VOLTS APROXIMADAMENTE, LED STAND BY ACESSO, MAS SEM PARTIDA.
DEFEITO: FLYBACK. A TROCA RESOLVEU

RESOLVIDO TV SEMP TV1482BAV IMAGEM TRAPEZOIDAL
« : 02 FEVEREIRO, 2009, 13:39:55 » CITAR

FOI COLOCADO UMA DEFETORA NOVA E O APARELHO VOLTOU AO NORMAL.

OBRIGADO AOS COLEGAS QUE ME AJUDARAM

TOSHIBA 1484(H)
« : 12 MARO, 2009, 10:38:17 » CITAR

DEF, VERTICAL FECHADO ,DIODO D302 EM CURTO(BYD33) COLOQUEI NO LUGAR UM BYV 95 (SERVE TB O 96) E TROQUEI IC TDA 9302H TA REDONDINHA .

TV TOSHIBA 2079 FMS CH U11
« : 06 MARO, 2009, 22:40:33 » CITAR

DF: TELA AZUL COM LINHA DE RETRAÇO APÓS TROCAR FLY ESTOURADO. UMA DAS TENSÕES DE R G B OUT. QUE SAIR DO TB 1275 ESTAVA ALTERADA PARA 8 V, QUANDO É PARA TER 2,5V NOS TRÊS PINOS (20, 21, 22). TROQUEI O TB 1275 N E O TV. VOLTOU AO NORMAL.

TV-SEMP-TV2157 SEM VIDEO.
« : 04 MARO, 2009, 13:39:20 » CITAR

SEM VIDEO E COM QUADRO REDUZIDO...
Q840=2SC3209, FONTE DO DVDD 5V, PINO 9 DO MICRO

TVS SEMP MOD: 1480E E 2080E CHASSIS-ANIUS SEM COR.
« : 12 DEZEMBRO, 2008, 23:25:14 » CITAR

PEGUEI UM TELEVISOR SEMP MOD: TV 1480E SEM COR,TROQUEI CI DE VIDIO,MICRO,INCLUSIVE TROQUEI QUASE TUDO QUE PUDE ONDE PERTENCIA A COR, E NADA DE COR VOLTAR, LEMBREI-ME DE VERIFICAR O PINO 27 DO MICRO (COR) QUE TERIA QUE TER 2,9V E ESSE TINHA O VTS,SEGUI A LINHA E LOGO DEI DE CARA COM O CAPACITOR CERAMICO CA65 - 0,01 ABERTO, TROQUEI E A COR VOLTOU NORMAL,DEPOIS VERIFIQUEI NOS ESQUEMAS QUE ESSE DEFEITO PODE ACONTECER TAMBEM NOS

MODELOS TV 1022E ,1449A/V,1455M,1470E/F,1480E,2049M,2055M,2070E/F2080E/M,2058S POIS AS MESMAS TEM O MESMO CAPACITOR NA MESMA POSIÇÃO E MESMO NUMERO,CA65 0,01 OU 103 DEPENDE DO FAB DO CAPACITOR.

20TP 120A ESTAVA FUNCIONANDO,SO EM TV CABO SO PEGAVA CANAIS ACIMA DO 43 EM VHF NAO ACHAVA CANAIS, TROQUEI O SELETRONIC A TV VOLTOU AFUNCIONAR OK !!!

20pt220a/78r Ao ser ligada na tomada dava uma piscada e ficava com o led acesso ao acionar canal mais o led piscava 5 vezes e ao se apertar novamente não piscava mais, Isto mantendo as fontes normais SOLUÇÃO: FLYBACK

————————————————

20pt120 Ao ser ligada na tomada dava uma piscada e ficava com o led acesso ao acionar canal mais o led piscava 5 vezes, e assim se comportava ao apertar novamente canal mais, quantas vezes se quisesse SOLUÇÃO: MEMORIA 24W04

————————————–

14 pt 3336 – – Nao funciona liga led apaga mas nao hoscila-

soluçao – solda crua no saida horizontal quase invisevel

————————————

14 GL 1316 NÃO RECEBE VIDEO (Entrada A / V) Pelo ci 8361 a entrada Video e no pino 15, mas a liberação do mesmo e feito no pino 16 atraves do tr.7203, que recebe o comando do micro vindo do pino 36 do micro. Eu seguiria com o oscilo. sinal de video até o pino15 do 8361. E conferia o tr 7203 se na base ta vindo o comando do micro e o pino 16. Agora reeli a sua pergunta e me parece que pelo que voce expos, o defeito ta no bloco da entrada, com o oscil. e so acompanhar o sinal em TR 7021, e 7023, 7024.

————————————–

20pt324A/78R Não baixa o volume fica sempre no alto Era o saida tda7056B

16CT6410/UV Para memorizar o PP. Primeiro faça o seguinte, ajuste todas as funções do aparelho no ponto que você achar melhor inclusive volume e canal que você quer que ela ligue pelo PP. Após aperte a tecla STORE depois a tecla PP e depois aperte a tecla EXECUTE no aparelho, Tempo de aperto das teclas e de 2 segundos..

————————————-

16CN4435 Para ajustar o PP Faça o seguinte. Ajuste primeiro Canais, Brilho, Cor, Contraste e volume, após aperte STORE no TV e segure Também apertada a tecla e aperte o PP no controle remoto segure as duas teclas apertada por 30 segundos depois solte as duas junto, pronto e só.

————————————

16CN1435 Cor muito azulada com ondulações na parte superior da tela some e aparece de vês em quanto Trocar C-220 de 560PF

————————————————

20CN4066 apagada apitando fraquinho (chiando) Circuito integrado TDA 2577\AL

————————————–

20CN4466 VHF/UHF e 14CN4416 VHF/UHF: Para eliminar a placa de fonte automática U100 Basta colocar um diodo IN4007 ligado com o anôdo no pino 2 e o catôdo no pino 3.

————————————-

20CN4466 VHF/UHF e 14CN4416 VHF/UHF: Queima o BUT 11 em 110Volts em 220Volts Funciona Normal mais, com Barras preta na imagem C-319 de 3K9 Cerâmica.
_____
2OCT-5455M/UV Quando liga fica apagada tem som e filamento do tubo acende, tem alta tensão. Só acende depois de 30 minutos Capacitor eletrolítico C-232 150µF× 16 Volts ou o C-565 0.1µF × 630 Volts (100K poliester)

_____–
2OCT-5455M/UV Imagem fraca sem contraste e fora de sincronismo vertical e horizontal. Chock de 3,3µH aberto S-156

2OCT6558 Apagada com som e se aumentar a tensão da grade scree ela acende mais não tem imagem: Trilha do circuito impresso aberta bem abaixo da bateria B017; provocado pelo vazamento do acido da bateria.

_____
14GL1010 Vertical correndo sem volume e a barra de volume travada Capacitor de cerâmica de 100pf em curto C-930

_____
20CN4066 Vertical Correndo Trocar o Capacitor eletrolítico de 4,7µF × 63 Volts (C-868)

20CN4066 Vertical com três linhas brancas na parte superior da tela Trocar o Capacitor eletrolítico 100µF × 25 Volts (C-400)

20CN4066 Defeito sem cor IC-200 TDA -3565 e o cristal.
20CN4066 cor só aparece Quando o aparelho esquenta Trocar o cristal de 7.151MHz (KT 203) (Nota : este defeito pode ocorrer em todos os modelos e marcas de TV.)

20CN4066 Transistor regulador da fonte em curto BuT 11 ou BuW 84 (TS 355) Duas resistências de 1Ohms 2 watts aberta e um Capacitor de 220µF × 25 volts alterado

_____–
20CN4435 Sempre que você desliga pelo remoto ela liga sozinha, e as vezes o som demora e ela fica com os dígitos escrito (FI). Não muda de canal e o volume não atua. Foi trocado o Capacitor de 100µ × 16 Volts (C-093) dentro da caneca do sensor do controle remoto no televisor não esqueça de por a caneca (blindagem de volta ao seu devido lugar pois sem ela o defeito continua) .
_____-
20GL1345/78R Toda apagada: Peça trocada SCR, BT-151F (K-6535)

_____
Modelo:20GL1044 Defeito: Quando liga funciona com o vertical cheio de falhas tipo veneziana só que na tela toda: Solda fria nos fios de ligação da bobina Deflectora vertical

_____
20GL1045/78R Quando muda de canal some a cor e o horizontal cai: Peça trocada transistor BC-338 Regulador de 7volts, (que alimenta a F.I.) em curto

20GL1044 Não muda de canal, fixo no canal 2, apesar de indicar na tela a numeração de outro canal. Não havia tensão de alimentação no pino 11 da UV933, o defeito era o resistor R3958 aberto.

——————

20GL1044 Quando liga funciona normal mais após alguns instantes ela começa a piscar e apaga a tela mas o filamento do tubo acende Peça trocada T-7205 (BC 338) regulador de 9Volts do +B do CI TDA 8361 Y

——————

20CN4465 A imagem treme com linhas de retorno na parte msuperior da tela Foi trocado o capacitor C-406 de 390 pf.

——————–

14GL1019/78R Apagada sem imagem. Se acelerar a Grade screen do tubo ela acende e não tem Imagem. Foi trocado o capacitor do Sand-Castle C-2309 de 47pf com fuga de DC.

——————————-

20GL1343 Sem +B fonte geral com 20Volts Foi trocado o Trimmpot regulador da fonte VO-3340 de – 470

——————

14GL1319/78R Apagada e tem som normal Foi trocado o shock 3738 de 15µH na placa do tubo.

——————

Philips GL1013 Não funciona, com um apito agudo. Troquei o fly-back e o problema foi sanado.

——————-

Cn-4037 Defeito retraços em toda a tela. C-400 troque. Coloque um novo Cn-4065 Retraços no topo da tela vertical. C-400 eletrolítico velho. cn-4065 Sem cor Pode trocar CI 200, analise todos os componentes ligados a ele para não ter surpresa.

——————–

GL-1011 Vertical treme treme Trocar a saída vertical por outra original, se não resolver troque os eletrolíticos de filtro da fonte e ligados a saída vertical.

——————

12tx-1572 Deflexão vertical instável Causa provável trocar C-527 100uf. Capacitor eletrolítico

——————-

GL-1045 Inoperante total Causa provável D-345 zener faça o teste fora.

————–

14GX 1618/78R Defeito tela toda branca, cheia de linhas é como se o screen estivese todo aberto. Causa Resistor R-3469 aberto. Verifique a tensão de 180V que vai para a placa do cinescópio

————————————-

16GL-1331 Defeito apresentava linhas na parte superior da tela O defeito e no vertical, trocar o capacitor C-410 de 100u/25. verifique outros capacitores deste setor também.

——————

20GL1040 Totalmente inoperante ou atuando proteção. Causa C-508 680pf-3kv com centelhamento interno.
BP BL2002 Fortes ondulações no vídeo. Causa foi trocando o mosfet BUK444 que resolveu o defeito.

——————–

14GL-1316 Defeito não sintonizava. Tensão de sintonia normal e caracteres na tela normal. Defeito T-7100 o chaveamento de banda.

——————–

29 vários modelos Defeito caracteres de demonstração ligados diretos. Solução aperte volume – e canal + ao mesmo tempo e prontinho esta destravada.

——————–

CN-4037 Retraços na tela C-400 (100 µF 25 V)

——————-

20PT-122A/78R Defeito tv não liga, fica no stand by. Se apertar a tecla canal ela liga, mas se soltar volta para stand by Diodo Zener 6650 9.1v em curto fica perto do micro.
————————-
20pt-120A/78R Vertical com ruído na parte superior da tela. Resistência R-3407 de 220 ohms aberta.
————————-
16CN-4036 Parada Fonte normal filamento aceso R-404 aberto.
————————–
16CN-4036 Defeito entortando a imagem e perdendo o sincronismo. Causa capacitores eletrolíticos ligados no CI 2577, troque todos inclusive os da fonte de 12V.
————————-
16CN-4036 Não sintoniza canais só chuvisco. Resistor de 4R7 fica perto do seletor de canais ou os capacitores C-111,C-112, C-113 em curto.
————————-
20PT-324A Tv tem som e não tem imagem funciona por 08 segundos e desliga, fica em stand by, flyback com defeito
————————-

Chassi GR6/AL/GR6LS Sem imagem c/ som C-2226 (100K)
Chassi GR6/AL/GR6LS Sem imagem c/ som C-2573 (contraste)
Chassi GR6/AL/GR6LS Sem imagem c/ som IC 7855 (vertical)
Chassi GR6/AL/GR6LS Sem imagem c/ som Perda de dados da EEPROM. Troca-la
Chassi GR6/AL/GR6LS Não funciona Led pisca 2 vezes TS 7500 (TS driver horizontal)
Chassi GR6/AL/GR6LS Não funciona Led pisca 2 vezes R3537 (2K7) aberta
Chassi GR6/AL/GR6LS Não funciona Led pisca 6 vezes Fly back com defeito
Chassi GR6/AL/GR6LS Não funciona Led não acende STR 7400 (fonte Sops)
Chassi GR6/AL/GR6LS Ao aumentar o volume cai IC 7345 (micro)
Chassi GR6/AL/GR6LS Só tem imagem pelo AV TS 7280 (com fuga)
Chassi GR6/AL/GR6LS Loop nos canais Ajuste AFT (passo D M.Serviço)
Chassi GR6/AL/GR6LS Chuvisco nos canais Ajuste AGC (pas/. C M. serviço)
Chassi GR6/AL/GR6LS Vertical altura e linearidade Ajuste de Geometria
Chassi GR6/LS (26 E 29 polegadas) Não funciona Pino 8 trafo sops (trilha queb/)
Chassi GR6/LS (26 E 29 polegadas) Não funciona TS 7502 (ver terminal quebrado)
Chassi GR6/LS (26 E 29 polegadas) Não funciona D-6505 (com fuga ou curto)
Chassi GR6/LS (26 E 29 polegadas) Loop nos canais coloridos (29)
Regulador 7905
==========
14PT100G/78R Somente chuviscos Ao tentar mudar de canal só aparecia a indicação (OSD) dos canais e nenhuma imagem ou som.Ao tentar fazer a sintonia automática todo procedimento era executado sem que nenhum canal fosse detetado ou memorizado. Verificando o Tuner e seus periféricos, encontrei R3009 (180 ohms) aberto. Sua substituição trouxe a normalidade à TV.
————————–
29PT554A/78R Problema na fonte O problema estava no sensor de infra (7680) mais precisamente no pino 2, o qual estava com fuga e com isso levava a tensão de 5 volts (5VD) para baixo. Deu trabalho, mais assim ficou mais interessante o defeito. Quem diria o sensor !

_____

PHILIPS 14PT3131

LIGA VEM IMAGEM DESARMA VOLTA LIGAR SEM SINTONIA (FUNCIONA NORMAL EM AV)

CODIGO DE ERRO ” 10 “.

SOLUÇÃO R3449 OU R3450

MITSUBISHI TC2010 Fonte Alta R955 Carlos
MITSUBISHI TC2098 sem som e imagem coletor transistor abaixo de 60v trocar regulador da fonte eletronica house tuta
MITSUBISHI 2099 faiscando no soquete fly back eletronica house
MITSUBISHI TC-2040 Ausência de cor C-613 Lauri
MITSUBISHI CS26EX1 Liga normalmente, som e imagem, após uns segundos fica um quadro preto, ficando apenas imagem 1 centimetro nas laterais EEprom deficiente
MITSUBISHI TC-2018 led std-by aceso, não parte solda fria no fly back
MITSUBISHI TC-1418 teclado não atua, liga não muda de canal, nem aumenta ou diminui o som R725 alterado Andrade Sequeira
MITSUBISHI TC-1499 Não arranca C905, C906, C907 junto ao STR6707
MITSUBISHI TC 1418 TELA BRANCA COM CARACTERES ENTRAR NO MODO SERVIÇO E DESLIGAR MODO EM BRANCO KELSON
MITSUBISHI TC 2010 inoperante fusível queimado,retificador,Q901 e IC 901 avariados retificador em curto, q901 e ic901 avariados miguelito
MITSUBISHI TC 1418 Apenas em standy by, nao liga. IC 251 regulador de voltagem de 9V avariado, tensao na saida abaixo do normal, acionando proteçao pino 30 do IC701 (micro) X-RAY Substituiçao do IC 251 regulador de 9V MAGAIVER
MITSUBISHI 1492 Imagem se apresentava deslocada para a esquerda R511
MITSUBISHI TC-2099 %%% O LED STAND-BYE FICA PISCANDO, OU SEJA VARIANDO A TENSãO DA FONTE CAPACITOR 22UF/100V – C907 luisbemvindo at hotmail.com
MITSUBISHI CT-14MS1EM Ligada só trabalha com o canal 0 (zero) e só me da formigas! Se tentar mudar de canal o ecrã fica preto por uns instantes e volta ao canal 0. em 99% DOS CASOS É A MEMORIA pode por uma memoria virgem mas o tv vai ficar com os canais em skip depois é preciso abrir os canais senao nao sai do canal um se for eu depois explico como se faz (BRITES). pode-se usar 24c08 e o tv fica com 60 canais em vez dos actuais 40. A memoria tem de tar mesmo virgem. Ver fórum – Avarias resolvidas mais informação sobre esta avaria Avaria CT-14MS1EM TIRAS – BRITES
MITSUBISHI TC-2099 Não Liga, Led a piscar C907
MITSUBISHI TC-2099 Led pisca; não funciona Trocar os três capacitores eletroliticos da fonte 22/100; 470/16; 220/63
MITSUBISHI TC-1441 Queima Saída Horizontal C501
MITSUBISHI TC-2098 demora para sair de stand-by TRANSISTOR Q703
Mitsubishi CT-2131 Chassis Euro 4 Destruição repetida do Tr. de linhas – trocando apenas dura cerca de 10 minutos.Após a falha ouve-se o ruido do horizontal… Trocar o IC STR54041 na fonte e verificar o dissipador, Trocar também o cond. C908 (10uF)
Mitsubishi CT-2131 Chassis Euro 4 Imagem com Interferência (barra preta que se desloca) e em Stand-By aparece a imagem mas mais escura. Trocar condensador da fonte (primário) de 47uF e do vertical 10uF.
Mitsubishi CT-2131 Chassis Euro 4 4 ou 5 linhas de retorno visiveis na parte superior do ecrã. Trocar condensador C920 (470uF).
Mitsubishi CT-2131 Não memoriza canais Falta de alimentação a memoria do -31V. Causa: T951 com enrolamento entre o pino 2 e 4 aberto. Substituir T951
Mitsubishi CT2145EPM Tensão elevada(destroi Transistor S.L e avaria STR54041) Analizar R 970=330K ou outras na fonte
Mitsubishi CT-21M1EPM Imagem a tremer e ronco no som. Trocar C906 (47mF/25V) junto ao CI osc. da fonte.
Mitsubishi CT 2023 EP(Antiga) Sem vertical[traço H] Mudar :C403 + 412+413
Mitsubishi CT-21M5S Com Som, Video bloqueado e puxando G2 nota-se Linhas Retorno e Amp. Vert. diminuida Memória corrompida.
Mitsubishi CT-21M1EPM Imagem treme C905 na alimentação
Mitsubishi CT-21M1E… Nao tem vertical. R402 aberta.

Mitsubishi CT-M25ES Nao sai de STBY Dump. Atenção:convém ser um dump especifico,sob pena de faltarem items no menu
Mitsubishi CT-2023EP Sem Imagem / Som OK Condensador C220 de 100mF/25V em curto (alimentação do CI M51393AP
Mitsubishi CT14MS1EM Imagem baça pouco contraste Sub R563 = 68K e R562 = 220k
MITSUBISHI CT-21M2 Faz busca de sintonia mas não capta canais. Problema de AGC. Resistenca R160 de 18K aberta
MITSUBISHI CT-1447EPM Não tem contraste. D554 (1N4148)
MITSUBISHI CT2125EET Chassis EURO10 Não sincroniza Horizontal e imagem desfasada C506 e C509 com problemas, estão junto ao TDA2579A
MITSUBISHI CT-1447EPM Não tem som. Transistor Q3A3 (JC501-Q)
MITSUBISHI CT-21M1EPM Sem som. Só com controle de volume no máximo se consegue ouvir, e ainda assim, só com o ouvido muito próximo do altifalante. Substituir L301
MITSUBISHI TC-2090 Liga ao fim de alguns minutos, funcionando normalmente C887 (100uF/16V) Substituir por 100uF/35V
MITSUBISHI TC2051 Llinhas coloridas na vertical R518 (4K7)
MITSUBISHI TC-2030 Inoperante C912 e C71, verifique as lampadas de neon
Mitsubishi CT29B2STX Line output transistor s/c, repeated failure Replace the four caps in the power supply C905 470uF, 35V, C906 470uF, 50V, C909 2.2uF, 50V and C920 100uF, 25V also note transistor varies with different size
Mitsubishi CT25M1 E/W não ajusta bem Vertical dobrada na parte inferior Sub C587 = 2,7n 2000volt
Mitsubishi CT25M1 E/W não ajusta bem Vertical dobrada na parte inferior Sub C587 = 2,7n 2000volt
Mitsubishi TC-1498 Defeitos sem imagem e sem som tensão de 33v normal, seletor bom. Trimpot do CAG alterado, trocar por um novo.
Mitsubishi TC-1631 Liga quando quer. Trocar Resistência R-916 ou R-915 de 150R
Mitsubishi TC-2030 Defeito Fica negativa após algum tempo. Foi trocado o capacitor C107 de 10K X 50Volts Cerâmica (.01µF).cerâmica em curto.
Mitsubishi TC – 2090 Canal travado não muda de canal e nem faz sintonia O defeito era o capacitor de 10k cerâmica C-716.
Mitsubishi TC-2899A Apaga após 5 a 10 Minutos de funcionamento. C-226 de 10K
Mitsubishi TC-1430A Vertical enrolado em cima e em baixo C-517 de 470µFX16Volts aberto. e chock L-605 aberto.
Mitsubishi TC-20T51 Sintonia não atua Q-206 em curto
Mitsubishi TC-14T51 só pega o canal 2 IC-1002 24C02 Memória
Mitsubishi TC-2041S Algumas vezes não liga R916 (150 K)
Mitsubishi TC-2020 Canais baixos desaparecendo. C7T1 (0,01 µF)
Mitsubishi TC-2001Z S/ sincronismo horizontal. R510 (6,8 K)
Mitsubishi TC-20012 Controle remoto não atua. C7P1 (0,022 µF)
Mitsubishi TC-2001 Inoperante apenas acende a luz vermelha da chave liga desliga C-7p7 com fuga ou em curto, na fonte.
Mitsubishi TC-2098/2099 Retraços na parte superior da tela. Solução do defeito esta no vertical, trocar o capacitor C-459 de 100uFX35V Defeito: vertical fechado: trocar R459 de 82Kohm ,veja outros eletrolíticos do vertical.
Mitsubishi Mitsubishi as que usam o STRs-67xxx na fonte. Queimando o zener de 120v Capacitor eletrolítico de 4,7uf da fonte aberto, desgastado.
Mitsubishi TC-2041S Tem dificuldade para ligar ora liga ora não liga. R-916 (150k) aberto. Troque, pode estar aberto ou alterado.
Mitsubishi Alguns modelos Trava de funções :em standby aciona ch + – até ligar depois aciona menu p/ destravar
Mitsubishi TC-1470 DD Apagada, led indicador não acende. Q-401 (BF-485) Com fuga .
Mitsubishi TC – 2030 Som roncando, imagem fraca e some após alguns instantes com vertical encolhido. Q-552 com fuga. .
Mitsubishi TC – 2090 Canal travado não muda de canal e nem Faz sintonia. capacitor de 10k cerâmica C-716
Mitsubishi TC 2030 Fica negativa após algum tempo Foi trocado o capacitor C107 de 10K X 50Volts Cerâmica (.01µF).
Mitsubishi TC-1631 Liga quando quer. Trocar Resistência R-916 ou R-915 = 150 Kohms aberta.
Mitsubishi TC2054 R555 torrado excesso de alta tensão chega as vezes a cortar o gargalo do

cinescopio Mau contacto na solda do resistor 7A5 6k8 x 3w (ressoldar)
Mitsubishi TC-2098 Dica Para concluir rápido se o defeito e na fonte ou no restante do televisor,use fontes externas 115v/12v/45v,sem usar o cabo de força do televisor, coloque as fontes nos catodos dos diodos: D950/D951/D952, se tudo funcionar é só voltar para a fonte e reparar.
Mitsubishi TC2020 Não funciona Medindo o pino 12 do IC401 (HA11414) volta a funcionar mas ao tirar a ponta de teste apaga de novo.Trocado o integrado e o problema esta resolvido.
Mitsubishi TC 2999 Falta de varredura vertical Resistor R 569 (1,5 ohms) aberto
Mitsubishi TC 2121 FS Zumbido na fonte, Resistor R 555 queimado Capacitares C 457 (100u F x 35V) e C 458 (470 u F X 35 V) com perda de capacitância ou ESR elevada.
Mitsubishi TC 2099 Tela vermelha com funções travadas Cl de memória avariado
Mitsubishi TC 2099 Inoperante, sem áudio . LED do Stand by piscando continuamente Soldas frias nos terminais do transformador excitador (driver) horizontal
Mitsubishi TC 2099 Inoperante, LED do Stand-by acende e apaga em seguida Fonte "alta", Circuito Integrado regulador IC 951 avariado
Mitsubishi TC 2099 Inoperante, LED do Stand -by piscando continuamente de modo rápido Capacitor C 907 (22 uF x 100V) com perda de capacitância ou ESR elevada Acoplador ótico PC 901 (TLP -.1
Mitsubishi TC 2099 Inoperante , LED acende e apaga Diodo Zener D 907 (8EB2) com fuga ou em curto Resistor R 459 (82 k) aberta
Mitsubishi TC 2099 Inoperante , Led acende e apaga Acoplador ótico PC 901 (TLP -.1
Mitsubishi TC 2099 Falta de varredura vertical Resistor R 459 (82 k) aberta
Mitsubishi TC 2099 Faixas em diagonal passando pela tela Substituir todos os capacitares de 1 u F próximos ao micro controlador
Mitsubishi TC 2098 Ruído de alta – frequência Capacitor C 596 (10 uF x 160V) com perda de capacitância ou ESR elevada
Mitsubishi TC 2098 Transistor C 3852 da fonte aquecendo em demasia Capaciior C 906 (47 u F x 50V) com perda de capacitância ou ESR elevada
Mitsubishi TC 2098 Sem trama , sem MAT Solda fria no pino 1 do Fly – back
Mitsubishi TC 2098 Quadro fechado em todos os quatro lados , imagem e áudio normais Capacitores C 555 e/ou 556 (4 n 7 x 1,6 KV) aberto(s) ou com soldas frias
Mitsubishi TC 2098 Não funciona , LED do painel aceso Transistor 2SD1877) em curto coletor – emissor devido a perda de capacitância (4n7 x 1600 V)
Mitsubishi TC 2098 Linhas de retorno na parte superior da tela (retraço) Capacitar C 459 (100 u F x 35V) com perda de capacitância ou ESR elevada
Mitsubishi TC 2098 Liga com tela azul e a indicação "trava funções" Apertar a tecla Canal + durante cerca de 5 segundos até destravar ou acesse o Menu "Trava"
Mitsubishi TC 2098 Ao ligar fica com a tela azulada, ao apertar "Power" funciona normalmente, porém ao religar retorna a tela azul Resistor R911 (1 k2) com resistência alterada
Mitsubishi TC 2097 Não memoriza os canais Resistores R 758 e R 759 com resistência alterada
Mitsubishi TC 2094 Varredura vertical reduzida Capacitares C 547 (100uF x 35V) e / ou C 458 (470 uF x 35V) com perda de capacitância
Mitsubishi TC 2094 Não sintoniza corretamente os canais, Indutor L 107 (bobina do AFT) avariada
Mitsubishi TC 2094 Ausência de cores Capacitar C 611 em curto
Mitsubishi TC 2091 Zener de proteção em curto , STR em curto Transformador principal "chopper" em curto
Mitsubishi TC 2090 Varredura vertical deficiente Capacitar C 451 (1000uFx10V) com perda de capacitância ou ESR elevada
Mitsubishi TC 2090 Não troca de canais , não sintoniza Capacitar C 716 (1K x 50 V) disco em curto
Mitsubishi TC 2090 Não memoriza os canais Resistor R 565 (6,8 k) / 3W) abertas ou com soldas frias
Mitsubishi TC 2090 Inoperante , sem trama, sem áudio Resistor R 904 (4 R 7 -1W) aberta
Mitsubishi TC 2051 Sem cores Resistor R 518 (4 , 7 k) aberto
Mitsubishi TC 2041 S Perda de sincronismo horizontal e vertical Trilha do impresso que vai ao separador de sinc. interrompida, devido a cola do capacitar
Mitsubishi TC 2041 Sem luminância Transistor Q 751 (BC 547) com fuga coletor – emisor
Mitsubishi TC 2041 Funcionamento irregular Resistor R 916 (150 k) com valor alterado ou aberta

Mitsubishi TC 2041 Falta de varredura vertical e sem I áudio,intermitente Diodo decodificador (Ru 3B} e Cl 201 (M51310 ap) com soldas
Mitsubishi TC 2034S Linhas abertas no topo da tela Capacitor C 55 (330 u F x 10V) com perda de capacitância
Mitsubishi TC 2034 S Falta de sincronismo vertical Capacitor C 402 (8,2 n F) em curto
Mitsubishi TC 2030 / 2040 Imagem chuviscada, sincronismo deficiente , Sintoma de CAG Indutor L 104 do AFT .- substituir o capacitor interno.
Mitsubishi TC 2030 / 2040 Dobramento na parte superior da tela Capacitor C 401 (.033 i F) com fuga ou em curto
Mitsubishi TC 2030 Só sintoniza os canais 2 e 4 Chave de seleção (teclado) com soldas frias . Ressoldar
Mitsubishi TC 2030 Imagem negativa pouco após ser ligada Capacitar C 107 (10 k x 50 V) disco, com fuga ou em curto
Mitsubishi TC 2020 Varredura verticaJ insuficiente Capacitor C 430 (10 u F) com perda de capacitância
Mitsubishi TC 2020 Excesso de luminosidade em uma das laterais da tela do TRC Capacitar C 209 (4u7 x 25V) com perda de capacitância ou ESR elevada
Mitsubishi TC 2020 Canais VHF 2 a 6 não são sintonizados Capacitar C7T1 (10 K – disco) com fuga ou em curto
Mitsubishi TC 2020 Ausência de cores Capacitar C 603 (10 nF) cerâmico, com fuga
Mitsubishi TC2018PS Inoperante , Ao ser ligada, desliga de imediato Transformador excitador horizontal (driver) com o primário interrompido
Mitsubishi TC 2001 Z Falta de sincronismo horizontal Resistor R 510 (6,8 k – 7 W) com valor alterado ou aberta
Mitsubishi TC 2001 Z Controle remoto não atua sobre o receptor Capacitar C7P1 (22 K – disco) com fuga ou em curto
Mitsubishi TC 1631 Não memoriza os canais Resistor R 772 (22 k) aberto
Mitsubishi TC 1631 Liga aleatoriamente Resistor R 916 (150 k) com valor alterado ou aberta
Mitsubishi TC 1620 Varredura vertical insuficiente ou fechada Capacitar C 609 com perda de capacitância
Mitsubishi TC 1498 Inoperante, funções “travadas” Aparelho no modo “travado”. Apertar as teclas CANAL + e CANAL – para desabilitar a função
Mitsubishi TC 1498 Fonte de 115 V “baixa”, faixa escura no topo da tela do TRC Regulador da fonte de 115 Volts (SE 115) avariado
Mitsubishi TC 1492 Inoperante, fonte não parte, ruido na fonte de alimentação Capacitar C 909 (1 u F x 350V) com perda de capacitância
Mitsubishi TC 1492 Fonte apitando Indutor L 907 com enrolamento aberto
Mitsubishi TC 1492 Diodo Zener D 905 em curto Capacitor C 909 (4 u 7 x 160 V) com perda de capacitância ou ESR
Mitsubishi TC 1470 Inoperante, sem áudio , sem trama Transistor Q 401 (BF 485) com fuga entre Coletor e Emissor
Mitsubishi TC 1441 Não sai de “stand – by” Capacitor C 724 (33 pF) com fuga
Mitsubishi TC 1441 Faixas escuras , verticais a esquerda da imagem Capacitor C551 (10 uF x 200 V) com perda de capacitância ou ESR elevada
Mitsubishi TC 2098 Ruido na fonte de alimentação , inoperante Capacitor C 596 (10 u F x 160 V) com perda de capacitância ou ESR elevada
MITSUBISHI TC-2021 em alta tensão e sem som D552
MITSUBISHI TC-2001Z Vertical fechado: C410
MITSUBISHI TC-2001Z Fusivel queimando: D901, D904
MITSUBISHI TC 2041 Canais saiem de sintonia,não memorizam,caracteres D 771 em curto, R 771 aberto, não tem 30v.
MITSUBISHI 2090 Horizontal não oscila. Verificar TF 502,Solda Fria
MITSUBISHI TC 2001 Tv fica em standby,mas não liga. Possivel causa C 7p5
MITSUBISHI TC 29FS Linhas de retraço na parte superior do tubo. C969 (Fonte)
MITSUBISHI TC 1492 Vertical Fechado C453 que estava esgotado
MITSUBISHI Mod TC 2097/98 Inoperante R 904.
MITSUBISHI TC 2099 – 1499 – Tc 20A Tv não ligava,standby fica piscando. C 907
MITSUBISHI TC 2020 Falta de cor C 603
MITSUBISHI TC 1409 A Tv funcionava com qradro reduzido e aquecia R 557. R 558 aberto

Mitsubishi TC 3003 Apresentava um bloco de quatro linha brancas e finas horizontais, que corriam verticalmente na freq. da rede e desarmava constantemente de foma aleatória.
Mitsubishi tc2090 aparelho inoperante,diodo zener d-906-120v em curto,antes de substituir o zener,ressolde ou troque o capacitor de 100ufx160v que está em paralelo com o zener, pois ele é o principal culpado do zener entrar em curto.
Mitsubishi TC 2090 sem áudio. trocado bobina do audio, tudo ok.
Mitsubishi TC 206B TELA SEM LARGURA SUFICIENTE CAPACITOR DE LARGURA (555/556) 5600PF E 5,1NF.
Mitsubishi TC2098 largura deficiente, com estalos no tubo C555, C556 com fuga.
Mitsubishi TC 2041S Algumas vezes não liga R916 (150 K)
Mitsubishi TC 2020 Queima transistor saída horizontal R551 (10 K)
Mitsubishi TC 2020 Canais baixos desaparecendo C7T1 (0,01 µF)
Mitsubishi TC2001Z S/ sincronismo horizontal R510 (6,8 K)
Mitsubishi TC 20012 Controle remoto não atua C7P1 (0,022 µF)
Mitsubishi TC 2041S Algumas vezes não liga R916 (150 K)
Mitsubishi TC 2020 Canais baixos desaparecendo C7T1 (0,01 µF)
Mitsubishi TC2001Z S/ sincronismo horizontal R510 (6,8 K)
Mitsubishi TC 20012 Controle remoto não atua C7P1 (0,022 µF)
Mitsubishi TC 2118 Ao aumentar volume a tela diminui, fica balançando conforme a intensidade do som. Resistor R 913 Alterado

Coletania de Avarias cce (resolvido)

Bem Vindo Sintá-se a Vontáde
********** DICA FACIL ********** (Aperte CTRL+F) Digite o modelo do tv tecle ENTER e encontrara O MODELO QUE PROCURA. . . va clicando nas setas para baixo e para cima e encontrara todas as dicas do mesmo modelo.**
CCE HPS-2003D Imagem escura e com barras sem contraste e sem foco (parecendo gerador de barras) FR403 aberto e C425 sem capacitância (todos na linha do vertical).

CCE HPS 1471 saida horizontal em curto observação essa tv entrou com a saida horizontal em curto, troquei os dois bc, troquei dois transistores smd de proteção e nada, sempre no pino EHT de proteção armava e não deixava a mesma oscila foi ate que desliguei todas as saidas da fonte secundaria e ai constatei que não era defeito de fonte ai desliguei o pino eht de proteção ai ela nao desligou ligou com imagem com se o tubo estivesse fraco ai partir para a placa rgb e tirei o soquete resoldei a mesma e tudo foi resolvido,
CCE HPS1402 Tv não liga e fica com o Led de stand by meio asceso fonte +B muito baixa. As vezes +B sobe e liga. C812 47uF/25V alterado

CCE HPS 2976 em stby. apertando power a tensao em d808 e d812 dobra e em d807 e d811 cai c825 esgotado trocar c825

CCE HPS 2976 n liga tea 1507 n oscila dz 801 em curto trocar o dz 801=18v
CCE HPS 2808 queimando saída vertical, fonte elevada troca do fly back
CCE HPS 2090 em stand by a fonte está normal ,quando oscila hz então a fonte cai para 70 v defeito bobina defletora (yoke) com espiras em curto
CCE HPS 2071 Horizontal descentralizado Diodo D 407 em curto Troca do diodo d 407 que fica ao lado do Transformador drive horizontal
CCE HPS-2071 led piscando, não liga saida de som, CI-TDA1517 em curto
CCE HPS1402B ESCAPE FLY BACK, SEM IMAGEM Após troca do Fly Back devido ao escape de AT, a mesma aparecia com faltade foco, mesmo tentando ajustá-la Nestes casos, verificar o funcionam. do CI TDA9309, que embora seja do vertical, quando danificado devido aos escapes de AT do Fly, causa essse efeito. Após substituido, TV voltou a funcionar normalmente, com estabilidade no foco e Screem.
CCE HPS1471 nao liga led standby pisca Q802 defeito
CCE HPS2007 ao ligala a luz do isntand bay so ficava piscando e nao dava alta no flay back e tambem nao oscilava geralmente este defeito deve se ao transformador t401 q e responsavel pelo oscilador horizontal
CCE HPS 2092 HPS2092 nao funciona fonte aparentemente normal todas capacitor C842 filtro de +B com baixa capacitância troca do C842 100por160v

CCE HPS 2071 Parte logo depois desliga Q 802 com medição alterada Substituir o transistor Q 802
CCE HPS-1402 Sintoniza apenas alguns canais Zener de 33V alimentação tuner
CCE HPS-2997 FS Tela escura com 3 traços coloridos na parte superior da tela. capacitor C409
CCE HPS 2001 HPS 2001.... o televisor so liga aleatoriamente apos desligalo e ligalo novamente afonte nao arranca e acende o led stand by Q 802
CCE HPS-2091 CM-535A Tv estava sem contraste,no menu ela indicava o contraste atuando só que a imagem ficava meio opaca trocar D522
CCE HPS1403 tv se desliga as vezes c418 mal contato
CCE HPS 2098 fonte parte e volta a standby rf 431 1R
CCE HPS-2171 liga acende o led mas sem audio sem brilho aparentemente sem curto na placa troque o C805
CCE HPS-2997FS defeito intermitente.imagem feia demora muito a aparecer, as veses não liga – R423 – OU – R434 – R435(smd) – C421 – .
CCE HPS 2781 Quando liga , a fonte dá um apito e a tensão baixa para 102 vlts e não funciona . causa era capacitor da fonte de alimentação.
CCE HPS-1471 Sem som ao receber RF, som a funcionar no AV C301
CCE HPS-2171FS Não funciona, led de std-by acende C825
CCE HPS-2981 Demora +/- 20 segundos para entrar o canal Bobina de VCO (9950 800)
CCE HPS-1480 Liga, sem som e sem imagem R301
CCE HPS-1402 TV com zumbido, varia com a imagem Adicionar um capacitor de 10k do pino 1 ao pino 2 do IC801
CCE HPS-1470 Amarela e com linhas de retaço no topo da tela Verifique e substitua capacitores 306, 307, 310, 407, 424, 426, 516
CCE HPS-2991 fonte arma mas ao ligar desarma e volta armar até o tv ligar Q802, Q805, C834, C835
CCE HPS-141B Vertical Fechado DZ-807 em curto
CCE HPS-2001 Fonte não arranca Q802
CCE HPS-2185FS Fonte +B baixa, liga e desliga sozinho C825
CCE HPS 1471 E 1481 assim que ligava com 5 minutos a mensagem vou desligar troca do micro final414
CCE HPS 2781 Transistor do RGB
CCE HPS-2991FS Sem imagem com 3 pontos na tela verificar C408, C409, R407
CCE HPS-2780 Sem OSD R762
CCE HPS-2997FS liga desliga em segundos (sintoma tipo solda fria) Q802 com fuga
CCE HPS-2991FSC Vertical fechado Verifique Q805 e Q802
CCE 1403 horizontal intermitente mas com audio{tela escura} terminal da base do flyback com solda rachada
CCE HPS2071 apito no som em standby troquei o str mas o defeito persistiu ,alterei R804 PARA 2K2 DEFEITO RESOLVIDO
CCE HPS-2095B Sem cor, não atua contraste, ao mudar canais a tela fica escura. R-116 de 12R/2W, alterado,
CCE HPS-2971 Desligando após alguns minutos sem causa aparente Q802,Q804, Q805 (BC337)
CCE HPS-2971 Não LIGA. C409 560KpF
CCE HPS-2991 Horizontal fechado, tela escura C409 – 390kp/250v.
CCE HPS-2997-FS/2971C desliga após 04 hrs + ou – e volta a religar se pressionar power R416 (820 r) aberto,após aquecer o setor de deflexão horizontal, televisor desliga sem causa aparente, fonte ok substituir resistor R416 (820r x 1/Cool trocar capacitor poliester C-421 (47n)geralmente esta alterado
CCE HPS-1495 Imagem branca C555 (3,3uFx250V)
CCE HPS2185 serrilhamento com faixas laterais eletrolitico c825 alterado
CCE HPS2003D Som Normal, Sem imagem e sem alta-tensão TDA 8841
CCE 2983 Desliga ao fim de alguns segundos Troque Q802,Q804,Q805
CCE HPS2971 Sem Som nos canais, só chiado. C671 – Pino 48 do Micro
CCE HPS2991FSD HPS2991FS Não tem Imagem Troque C409
CCE HPS-1402 Só acende LED direito. C825
CCE HPS-1407 -2007 -1423 HPS141 Em televisores que utilizam o CI TDA 9570, pode ser observado em alguns casos que o LED do Standy _by acende, porém ao pressionar a tecla POWER apaga, sem disparar o oscilador horizontal 1)Substituir o resistor R 822 por um outro de 15 Ohms /3 W – 2)Substituir o transistor Q 822 por um BD 135

CCE HPS-2181-2191 SINCRONISMO VERTICAL INSTÁVEL Em locais com sinais fracos, pode ser observado deficiência de sincronismo vertical ou serrilhamento da imagem. 1)Retire o resistor R 407 (180 K Ohms), substituindo-o por um trimpot de 470 470 K Ohms. 2)Retire o resistor R 408 (270 Ohms), substituindo o por um trimpot de 1 K Ohms 3) Sintonize uma emissora com sinal fraco 4) Ligue um osciloscópio no pino 41 do CI LA 7685 N 5) Observe o sinal de vídeo, ajustando os dois trimpot até obter a máxima amplitude do pulso de sincronismo sem distorção e sem prejudicar os outros canais.
CCE HPS-2181-2191 SINCRONISMO VERTICAL INSTÁVEL Em locais com sinais fracos, pode ser observado deficiência de sincronismo vertical ou serrilhamento da imagem.
CCE HPS 2181-2781-2981 Em alguns locais com sinais fracos na antena poderá surgir uma faixa escura à esquerda da tela. 1) Retirar o resistor R 714 (470k Ohms)- 2) Retirar o capacitor C 710(150 pf) HPS-2981 TRANSISTOR DE SAÍDA HORIZONTAL EM CURTO, SEM CAUSA APARENTE 1) Retirar os seguintes componentes: Q 403 (BC 547B); C 427 (10uf x 50V) ; R 420 (220Ohms); R4l7 (220 Ohms) ; R 4l8 (100 Ohms) ; R 4l9 (2,.2 K Ohms) e JC 96 (jumper) 2) Inserir na posição de Q 403 um transistor BC 557 B 3) Instalar um jumper na posição C 427 4) Instalar um resistor de 10 K Ohms em paralelo com um diodo 1N 4l48 (catodo na base Q 403) na posição R 419 5) Instalar um capacitor eletrolítico de 1uf x 50V na posição de JC 96 (do capacitor na base de Q 403) 6) Instalar um resistor de 300 Ohms na posição R 4l8 7) Acrescentar um resistor de 560 Ohms entre o emissor de Q 403 e a linha de 12 Volts aproveitando o furo de R 420 e de R 417
CCE 2006 VERTICAL FECHADO NãO TOTALMENTE RESISTOR 1 OHM CONECTADA AO PINO 12 DO FLYBACK
CCE HPS-14 Sem sintonia Cap. cerâmico 725
CCE HPS-144 Horizontal um pouco fechado ans laterais R812
CCE HPS-2070 2085 Não Liga Verificar +B, Verificar tensão pino 36 CI8361, trocar transistores Q403, Q603
CCE HPS-2080 Vertical aberto parcialmente C303
CCE HPS-2003 Gera alta-tensão mas não acende filamento C825
CCE HPS-2071 Com som, imagem tipo arco-iris CI-LA7804N
CCE HPS-14XX Com chiadeira aparentando ser fly-back C829
CCE HPS-2003 Umas vezes liga outras não C826 (SMD)
CCE HPS-2981 Vertical fechado, listas brancas na parte superior C304
CCE HPS-2981 Apagada IC801

CCE HPS-1401 Desliga após alguns minutos Verificar R849, IC803, C837

CCE HPS-2906 Led a piscar R820

CCE HPS-2081C Não Liga Verficar D814, C845, R833

CCE HPS-2171FS Perde o SOM Substituir C650, C647, C652

CCE HPS-2004 Tela esverdeada (s/vermelho) D902=BAV21

CCE HPS-2003 Tela esverdeada (s/vermelho) D902=BAV21

CCE HPS-2981 Liga após alguma função trava C718 150pf

CCE HPS-2991FS Aparece no meio da tela 3 traços coloridos. R407 de 15k esquenta C409

CCE HPS-2991 Liga e apenas desliga na tomada C409

CCE HPS-2007 Não liga C813

CCE HPS-2171 Perde a cor, em seguida perde sincronismo e desliga Trocar TL431 e fotoacoplador

CCE HPS-1402 Sem sincronismo horizontal ZD401 8v2 com fuga

CCE HPS-2171 DEFEITO LIGA DEPOIS DE UNS 3 MINUTOS ENTRA EM PROTEÇÃO Fly Back

CCE HPS-1491 sem cor só p/b d506 aberto

CCE HPS-1470 Funciona normalmente quando em std-by apita no alti-falante R804 aberto ou alterado

CCE HPS 2988 Não liga C807

CCE HPS-2007 Meia tela, do meio pra baixo. Parte de cima preta e com linhas de retraço Diodo D301, trocar sem medir.

CCE HPS-2004 Led piscando, não parte. De repente liga. Se desligar de novo pelo power não ligará novamente C812 47mf/25v ruim.

CCE HPS-1401F Desliga em 10 minutos e se insistir passa a desligar em 5 minutos. C402 de 10 mF quando aquece.

CCE HPS-1491 Vertical Fechado Verificar soldaduras no CI401 CCE HPS2004 Variação do +B, O quadro aumenta ou diminui conforme a imagem C811

CCE HPS2004 Só aparece imagem se der um toque no screen. TDA8841 ruim.

CCE HPS14R/1481/2081 O transistor Q401 queima direto D406 ou D407 com fuga.

CCE HPS2080/1470/2070/1480 Apito na fonte em stand-by STR50103

CCE HPS1470/2070 Quadro reduzido nos 4 lados Cristal X501.

CCE HPS1405/2005 Queima o IC901 (TDA6107) Verificar o D902/903/904.

CCE HPS1403/2003/2006/2706 Tv não liga. Led stand-by fica piscando C826 em fuga.

CCE HPS1402 O transistor Q402 tsh queima sem causa aparente. Fazer a alteração recomendada R411 de 2K2 por 4K7 3w.

CCE HPS2081 Tv não liga. O led fica aceso e não oscila o horizontal. O +B ok. Ao tocar o dedo no Q802 (fonte stand-by) ARRANCA diodo zener D823

CCE HPS14R HORIZONTAL FECHADO, OU SEJA, LINHA VERTICAL C410 ABERTO

CCE HPS 2080 Inoperante ou intermitente 1N4002 que no circuito impresso da placa fica no lugar do R417
CCE HPS 2997 Sintoma semelhante a cinescópio esgotado Verificar R423,R424 e C421

CCE HPS-2004 QUADRO FECHADO DOS LADOS E EM BAIXO TROCAR Q 501 847 FICA NO PINO 35 DO IC 501 (TDA8841)
CCE HPS-2981C 1º- Vertical Fechado 2º- Sem Vídeo 1º – CI601 7809 estava com tensão em torno de 4 volts. 2º – Diodos D203, D204, D205 (1N4148) e o Transitor Q201 BC327 em curto
CCE HPS-2003 quadro variando a largura conforme varia imagem resistor de controle de abl 470r 1w,no pino de controle do abl no fly back
CCE HPS 1470 SEM AUDIO Q403
CCE HPS 2080D SEM AUDIO C722 10N EM CURTO.
CCE HPS 2981 IMAGEM SÓ VULTOS CLAROS R 423 1K ABERTO E R 435 4K7 ALTERADO PARA 20K (SMD)
CCE HPS 2002D FONTE NORMAL APARELHO NÃO LIGA Q802 BC 337 SEM GANHO.
CCE HPS 1480 VERTICAL FECHADO R312 2,2R ALTERADO.
CCE HPS 1480 NÃO SINTONIZA CANAIS R704 180K ALTERADO
CCE HPS2904 Ao ligar tem alta e som, mas não tem imagem (trama) e filamento acesso. Ao mexer no screen vinha a imagem porém sem foco e borrada. Se desligar e ligar denovo, volta sem a trama R916 de 100K na placa do trc aberto.

CCE HPS2003 Demora de 10 a 15 seg. a aparecer a imagem Fly back.
CCE HPS14R Vertical fechado quase que totalmente e o horizontal um pouco, uns 5cm cada lado D201(1N4002) ruim, matando os 8vcc do pino 10 do ci TDA8361.
CCE HPS-1480D Imagem expandida O FIO DO FERRITE DO FLY "LOOP" INVERTIDO. R301 DE 2M7 ABERTO
CCE HPS 2071 OU OUTROS A fonte parte e desliga logo em seguida Q802 alterado. (Para saber se o defeito é fonte faça o seguinte Curto-circuite o coletor com o emissor de Q807 smd tem que estabilizar a fonte em 103v, caso isso não aconteça, o defeito está mesmo na fonte.
CCE HPS 2981 Parada e o led do stand-by aceso Flyback danificado
CCE HPS2081D O botão liga/desliga não atua, só liga pelo botão master. Não funciona o varicap ficando com a tela azul (seletor parado) e assim ficando mudo DZ 813 em curto.
CCE HPS-1402 Não sintoniza todos os canais Zener de 33v em curto
CCE HPS14R Não aparece caracteres Ressoldar o IC701 e componentes do pino 25,26 e 27, verificar R717 2k2, verificar a bobina em volta do flyback, tem que ter 5 voltas.
CCE HPS-2071 IMAGEM PERDENDO SINCRONISMO HORIZONTAL SÓ NA PARTE SUPERIOR TROQUE C404 POR 4V7
CCE HPS-2706 RISCO PRETO NO SENTIDO HORIZONTAL R306 CCE 2171 Som Rouco Alterar R113 para 10r
CCE 2991 50v com 18v C409
CCE HPS-2971 Ruído no áudio C671
CCE HPS2971 Som Rouco Alterar R113 para 10r

CCE Hps 2085 e todos que usam o CI LA-7910 Canais saem de sintonia Capacitor cerâmico ligado nos pinos 3 e 4 do LA 7910, verifique e troque se estiver em curto
CCE Hps 2070 Tv parada Diodo D807 ou IC 705,
CCE Hps 1470 quando coloca no stand by ela emite um apito no alto falante Resistor R804 aberto ou alterado.
CCE Hps 1465 Sem som e sem imagem Capacitor C- 413 330pf em curto
CCE HPS 14 sem cor e sem som no alto falante Q-801.
CCE HPS1415 SEM VARREDURA VERTICAL. Em primeiro lugar observe que o resistor (R420) que alimenta a saída vertical estará queimado ou intermitente. Teste o (IC301) e observe que provavelmente estará em curto .Troque por um CI novo e o resistor. O televisor voltará a funcionar, mas com pouca altura na imagem, se o resistor queimar novamente, retire o CI e verifique a tensão que o alimenta e de 24v, se estiver acima, troque o capacitor (C458) aclopado ao TSH, e outro resistor (R420), e o aparelho vai funcionar normalmente.
CCE HPS2070. Totalmente Inoperante. Verificando e testando transistor (Q402)verá que ele estará perfeito. Teste então o anodo do diodo (D404) e verá que a tensão encontrada e de + ou – 100Vdc. Passe então para o pino 1 do TSH e encontrará 0v . O esquema mostra que o diodo (D404) leva a tensão da fonte(IC801) para o pino 4 ,e pelo enrolamento do TSH a tensão aparece no pino 1 para alimentar o coletor do (Q402), o circuito de saída horizontal fica inoperante. Verificando entre o pino 1 do TSH e o coletor do (Q402) existe dois capacitores (C409) e (C413), apos desligalos a tensão do circuito, encontrando +B de 115V.Com esta medição percebemos que um dos capacitores podem estar em curto. Assim fazemos o teste e vamos encontrar o (C413) em curto. Efetue a troca, e a tensão no pino 1 vai normalizar, e o televisor volta a operar.
CCE HPS2971 Som Rouco Alterar R113 para 10r

CCE Hps 2085 e todos que usam o CI LA-7910 Canais saem de sintonia Capacitor cerâmico ligado nos pinos 3 e 4 do LA 7910, verifique e troque se estiver em curtoCCE Hps 2070 Tv parada Diodo D807 ou IC 705, verifique também componentes da area.

CCE Hps 1470 Funciona tudo normal todas as funções, acontece que quando coloca no stand by ela emite um apito no alto falante Resistor R804 aberto ou alterado.

CCE Hps 1465 Sem som e sem imagem Capacitor C- 413 330pf em curto

CCE HPS 14 Televisor sem cor e sem som no alto falante Causa do defeito Q-801, troque coloque um novo.

CCE HPS1415 SEM VARREDURA VERTICAL. Em primeiro lugar observe que o resistor (R420) que alimenta a saída vertical estará queimado ou intermitente. Teste o (IC301) e observe que provavelmente estará em curto .Troque por um CI novo e o resistor. O televisor voltará a funcionar, mas com pouca altura na imagem, se o resistor queimar novamente, retire o CI e verifique a tensão que o alimenta e de 24v, se estiver acima, troque o capacitor (C458) aclopado ao TSH, e outro resistor (R420), e o aparelho vai funcionar normalmente.

CCE HPS2070. Totalmente Inoperante. Verificando e testando transistor (Q402)verá que ele estará perfeito. Teste então o anodo do diodo (D404) e verá que a tensão encontrada e de + ou – 100Vdc. Passe então para o pino 1 do TSH e encontrará 0v . O esquema mostra que o diodo (D404) leva a tensão da fonte(IC801) para o pino 4 ,e pelo enrolamento do TSH a tensão aparece no pino 1 para alimentar o coletor do (Q402), o circuito de saída horizontal fica inoperante. Verificando entre o pino 1 do TSH e o coletor do (Q402) existe dois capacitores (C409) e (C413), apos desligalos a tensão do circuito, encontrando +B de 115V.Com esta medição percebemos que um dos capacitores podem estar em curto. Assim fazemos o teste e vamos encontrar o (C413) em curto. Efetue a troca, e a tensão no pino 1 vai normalizar, e o televisor volta a operar.

CCE HPS 1481 Ajuste de altura não abre toda a imagem,provocando escurecimento na parte superior da tela C-607 provoca excesso de ruído no +b do ci vertical, s/imagem e com som,aumentando a screen, notou-se vertical fechado, verifique R-315 de 1,8 M,outra possibilidade é o R 312=2,2R aberto.

CCE HPS 2080F Fonte de 103v fica baixa quando liga e volta ao normal Ao entrar em stand-by, verificar R 805 o qual aberto impede que haja disparo do STR 50103 na mesma freqüência do horizontal.

CCE HPS 2981 Tremendo laterais Liga e funciona normal pôr alguns minutos , logo após as laterais começam a bater e a fonte emite um ruído, como se a freqüência horizontal saíse fora. Verifiquei que a fonte baixa de 120V para 102v quando se apresenta o defeito. A imagem está com um pouco de excesso de branco, verifiquei, a linha de abl (R 413 , r 414 , C420 , D201 ,R206) está tudo ok. SOLUÇÃO: Trocar todos os capacitores da fonte

CCE HPS 2070 Zumbido na fonte, não funciona. O primeiro defeito era o diodo que alimenta o +B do fly-back em curto (substituir por original). Na primeira tentativa de se ligar a TV, a mesma ligou com tela verde e linhas de retraço brancas. Desliguei a TV uma vez e em seguida quando fui ligar novamente, nem sinal de vida. Depois de apanhar muito, encontrei no lugar do 2SC2236 (driver Horiz.) um BF485. Resolvi tirar ele e contatei uma fuga mínima de base pra emissor na escala de X1. foi só substituír e pronto. OSB.: Só substituír por outro original (2SC2236)

CCE HPS 2080 AQUECENDO MUITO C428 ATÉ EXPLODIR O PROBLEMA ERA O FLAY BACK.QUE ESTAVA FAZENDO O C428 EXPLODIR

CCE HPS 1470 / 2070 – Faixa escura na lateral, vídeo e croma deficiente Verificar R427 (4K7 alterado), R403 a 405, D401, C401, IC402; – Inverter ligação do fio enrolado no ferrite do fly-back (± 4 voltas).

CCE HPS 1470 / 2070 - Vertical fechado Verificar SW201, C301 a C308, R301, R312/313, D301/302, IC301.

CCE HPS 1470 / 2070 - Quadro reduzido nos quatro lados Verificar R501 de acordo com a versão do IC501 TDA8361, sendo: 47K para a versão (3Y) ou 8K2 para a versão (4X e 5); – Verificar cristal X501.

CCE HPS 1470 / 2070 – TV desliga sozinha ou após desligar, pelo teclado ou C.R., não liga mais Desligando e ligando novamente via cabo AC a TV volta a funcionar Este problema ocorre em localidades com rede AC baixa. – Substituir o resistor R806 de 2K7 – 10W por 1K5 – 10 ou 15W; Atenção:- Em alguns TV's existe 3 resistores de 8K2 – 3W no lugar do resistor de 2K7 – 10W. Soldar o resistor bem afastado da PCI. – Substituir o transistor Q704.

CCE HPS 1470 / 2070 – Melhorar Auto-Programação Alterar o valor do resistor R204 de 4K7 para 6K8 ½ W – metal filme

CCE HPS 1470 / 2070 - Melhorar a intensidade dos caracteres Alterar o valor dos resistores: R744 de 4K7 para 3K3 ½ W – metal filme R745 de 4K7 para 6K8 ½ W – metal filme R746 de 4K7 para 5K6 ½ W – metal filme

CCE HPS 1470 / 2070 - Otimizar circuito de Reset do IC 701 (micro) Não sintoniza canais – Alterar o valor do capacitor C718 de 1mF/100V para 2,2mF/100V; – Alterar o valor do resistor R740 de 220R para 150R ½ W – metal filme.

CCE – Apito na fonte em Stand-By Alterar o valor do resistor R804 para 1K ou 1K5. – Caso não resolva, substituir o CI STR 50103.

CCE HPS 1470 DD / EE / FF, HPS 2070 U / V, HPS 1480 e HPS 2080 Barulho (ronco) no alto falante em Stand-By Alterar o valor do resistor R610 de 1K para 220R. – Retirar o capacitor C610; – Alterar o C818 para 1000uF 16v

CCE HPS 1403 / 2003 / 2006 / 2706 Não liga e o LED de stand-by fica piscando Capacitor C826

CCE INFORMAÇÃO TÉCNICA Aquecimento excessivo do resistor R411 em stand-by – modificação obrigatória Em todos os televisores HPS 1402 e HPS 2004, deve ser efetuada a seguinte modificação: · retire o "jumper" JC 16 e inclua em sua posição um capacitor eletrolítico de 1uF/50; · inclua um resistor de 22K em paralelo com um diodo 1N4148, entre a base do transistor Q401 e o terra.

CCE HPS1402 Transistor Q402 (saída horizontal) queima sem causa aparente Em todos modelo HPS 1402, substitua o valor do resistor R411 de 2K2 / 3W para 4K7 / 3W.

CCE HPS 1492 / 2092 Com o relógio adiantando Quando receber para conserto qualquer destes modelos acima, com a reclamação do consumidor de que o relógio adianta, efetue apenas a substituição do IC 701 (micro) pelo novo IC.

CCE INFORMAÇÕES TÉCNICAS Transistor de saída horizontal BUH 515D Notamos em alguns casos que o transistor de saída horizontal BUH 515D (Q404), utilizado nos televisores HPS 2092, entra em curto sem causa aparente, portanto, quando receber este modelo para conserto com o transistor em curto, efetue a substituição por um dos transistores relacionados a seguir: BU 2508 – 2SD 1651 – 2SD 1555 ou 2SD 1878 Obs.: O transistor BUH 515D pode ser utilizado nos televisores de 14".

CCE HPS 14R FAIXA BRILHOSA NO SENTIDO VERTICAL D 411 ESTURADO SUBISTITUINDO O MESMO AQUECIA ATE QUEIMAR MOTIVO C410 ABERTO, SEM CAPACITANCIA

CCE 2002 Sem video com a tela dividida em três cores Cuidado com estas CCE, voçe pensa que o defeito é em um bloco e é em outro. Neste caso foi solucionado apenas trocando o ci do vertical

CCE HPS 1403 Imagem com faixa na lateral de um centimetro. Troca do C825 eletrolitico no horizontal.

CCE HPS 2981C SERRILHADO NA TELA FECHANDO HORIZONTAL DESARMA. TROCA DO CAPACITOR NO PONTO JC96 470K/63V

CCE HPS 2070 NÃO SINTONIZAVA CANAIS BAIXOS Resistor de 33K alterado pra 34K no pino do Micro.

CCE HPS 2980 Led acende tv acionando power led apaga aciona o rele tv não liga Secundario da fonte +b 12vcc desliguei a fonte do tv continua +b 12vcc q 801 aquece mesmo sem carga ,troquei todos os eletrolas . o ic tda 4601 e nada retirei o trafo t804 testei no meu teste trafo e estava bichado olhando por baixo do trafo dava pra ver um verniz escuro que derreteu trocado este trafo o tv ficou zero bala.

CCE HPS 2007 Não oscila sem pulso horizontal Testei tudo,depois da troca do UOC TDA 9570 que custou a bagatela de 80,00 reais funcionou legal.
CCE HPS 2981 FONTE ZERADA Vertical la7838,horinzontal bu 2520 e cap c418 1kpf/1kv em curto

CCE HPS1470T Sombra na vertical sobre a imagem ao diminuir brilho, com fase um pouco deslocada R401 ou R427 alterado (4K7), não sei dizer qual pq tirei os dois ao mesmo tempo e um estava alterado e são de valores iguais

CCE HPS1470T Sombra na vertical sobre a imagem ao diminuir brilho, com fase um pouco deslocada R401 ou R427 alterado (4K7), não sei dizer qual pq tirei os dois ao mesmo tempo e um estava alterado e são de valores iguais

CCE HPS2004 Imagem sem definição(totalmente fora de foco) com barras verdes, azuis e vermelhas na vertical como um gerador. Ci vertical (TDA9309)

CCE HPS2004D Sem contraste e falta de largura C825 (47uF/160V)

CCE HPS2004D Não acende filamento, com tensões de saida do flay baixas. C829 (33uF/160V)

CCE SS-5880 Sem som IC901 (TA7417AP) e Q902 (BC547)

cce HPS-2070 Linha horizontal CI1301 (LA7837)

cce HPS-2070 Inoperante, fusível aberto D807, IC705 e IC801

cce HPS-1465 S/ imagem e s/ som C413 (330 pF)

cce HPS-1430 R Deflexão vertical deficiente C356 (1000 µF 35 V) e C357 (100 µF 35 V)

CCE HPS1470T Sombra na vertical sobre a imagem ao diminuir brilho, com fase um pouco deslocada R401 ou R427 alterado (4K7), não sei dizer qual pq tirei os dois ao mesmo tempo e um estava alterado e são de valores iguais

CCE HPS2004 Imagem sem definição(totalmente fora de foco) com barras verdes, azuis e vermelhas na vertical como um gerador. Ci vertical (TDA9309)

CCE HPS2004D Sem contraste e falta de largura C825 (47uF/160V)

CCE HPS2004D Não acende filamento, com tensões de saida do flay baixas. C829 (33uF/160V)

CCE SS-5880 Sem som IC901 (TA7417AP) e Q902 (BC547)

cce HPS-2070 Linha horizontal CI1301 (LA7837)

cce HPS-2070 Inoperante, fusível aberto D807, IC705 e IC801

cce HPS-1465 S/ imagem e s/ som C413 (330 pF)

cce HPS-1430 R Deflexão vertical deficiente C356 (1000 µF 35 V) e C357 (100 µF 35 V)

CCE HPS14 S/ cor e s/ som Q801 (STR 3125)

CCE HPS-1485E Fonte e Horizontal R414 Alterado

CCE HPS 2981 Comutação entre AV e sintonia deficiente R909 – 68R

CCE 2002d Sem imagem e sem som R907 1K(SMD)

CCE HPS-2981 Fonte ok,sem corrente no saida horizontal R410 de 1R 2W

CCE HPS-1481 Inoperante C853

CCE HPS-1401 funções canal + e menu não funcionam R716-100R

CCE HPS-1407 Sem sintonia Q 101 bc 337

CCE HPS-2007 Ás vezes não liga fica o led piscando Q802 bc337

CCE HPS 2073 Vertical Fechado R822

CCE HPS-2991FS-D RISCO HORIZONTAL C409

CCE HPS2004 Inoperante, led do painel fraco. Trocar capacitor de 47uF x 25V na linha VCC do ci da fonte.

CCE HPS2004 Inoperante, com zumbido, tensão +B sobe até 30V e depois cai. Capacitor C916 (390pF).

CCE HPS2781 Inoperante, linha de 5V inexistente. Varicap em curto.

CCE HPS2010 Sem som. Capacitor C603 (10K cerâmico).

CCE HPS2010 Imagem dobrada embaixo. Capacitor C356 (1000uF x 16V).

CCE HPS2070S Fonte variando. Resistor R805 (10R x 10W) aberto.

CCE HPS2061 Se ligar funciona, mas se desligar e ligar em seguida não liga… CI vertical IC301 e regulador da fonte IC802.

CCE HPS2090AP Gerando MAT em excesso. Capacitor C415 (33uF x 250V).

CCE HPS2090D Imagem deslocada para direita. Resistor R407 aberto.(33K)

CCE HPS2030R Vertical rolando. Capacitor C352 (220KpF).

CCE HPS-1470D Inoperante, led do stand by apagado. Transístor Q401 (BF485) com fuga.

CCE HPS-1481 Não Desliga na Chave ON/OFF R312

CCE HPS-2909B controle de Partida D819=1N4148 / R803=270K

CCE HPS-1407 Controle de Corrente R812=0,22R // R813=0,22R

CCE HPS-1407C Fonte com barulho C827 / D807 / R816

CCE HPS-1407C Def.Amplitude Vertical R309= 3R3 / 1/2W

CCE HPS-1407CI Linhas Verticais Espaçadas R307 / R308 / C303

CCE HPS-1407C Sem Áudio ou Fuga intermitente C-633

CCE HPS-1407C 3 Linhas coloridas com tela preta C301=//Observe tb R303 e R302

CCE HPS-1407C Horizontal com Deficiência Q403=BC856B //Q404=BC846B

CCE HPS-1407C Contraste Com Deficiência C424= 47kpf / 250V

CCE HPS-1407C Predomina cor vermelho C903 – Observe tb, alterações em C905

CCE HPS-1407C Mute V/S R203=330R / L201=8.2uH –Pino 40 do IC101

CCE HPS-1407C Imagem as vezes treme R105=330R / C102=100n

CCE HPS- 1407C Led Pisca Rapido Obs.pino 34EHTO, e componentes da linha

CCE HPS-1407C Mosfet em curto= STF9NK90Z C809/R810/D806/DZ802,

CCE HPS-1407C Ruído de Alta Frequência C825= 47uF / 160V

CCE HPS -1481 Não desliga na chave ON/0FF R312

CCE HPS14/2003..04 Desl.ao acionar PW, com estalos no soquet C424

CCE HPS14/2003..04 Tela escura c/pingos brancos e legenda R745

CCE HPS14/2003..04 SEM CARACTÉRES R726

CCE HPS14/2003..04 Caracteres passam de baixo p/cima RR739 / R740 / R741 / C725
CCE HPS14/2003..04 SEM COR C501 / R500 / R512

CCE HPS14/2003..04 Horizontal variando C400 / C401 / R400

CCE HPS14/2003..04 Imagem p/direita ou faixa escura esquerda C414 / R414 / DZ401(8V2)

CCE HPS14/2003..04 Tela escura, com ruído no osc.horizontal C301 / C403 / C404

CCE HPS14/2003..04 TELA AZUL C403

CCE HPS14/2003..04 Power acciona ao ligar cabo AC R710 = 4K7

CCE HPS14/2003..04 Linha na parte superior do vídeo C302 = 100uF x 35v

CCE HPS14/2003..04 Listra escura no lado esquerdo C402 = 2N2

CCE HPS14/2003..04 Tela escura, linhas coloridas, no centro. C307

CCE HPS14/2003..04 Não Oscila R435 = 22K

CCE HPS14/2003..04 TELA ESCURA C200 = 4,7 x 50v

CCE HPS14/2003..04 Fonte alta com ruído R833

CCE HPS2004 NI Sem brilho, aumentando screen tela branca Capacitor SMD C206 c/fuga nele ou embaixo

CCE HPS-1485C Sintonia variando Mudar R772 de 47K p/10K

CCE HPS2004 Inoperante, com audio C825 e/ou C829 secos

CCE HPS-1401 Liga e desliga sozinha C722

CCE HPS 1471 Não funciona com comando C715 – 100pf

CCE HPS-2003 Não liga fica em Stand By Q802 BC337

CCE HPS-2091 Não Desliga R410 com resistência alterada

CCE TVC-CCE Dica Ao trocar fly back , do modelo que tem 5 voltas de fio em torno do núcleo,geral do pontos A e B, para gerar ref.horiz.,a inversão da posição provoca barra preta forte em um dos lados da imagem, ou excesso de largura.
CCE Todos os modelos Não esta desligando manualmente ou pelo controle remoto, só se tirar o plugue da tomada. Trocar o transistor drive-brincadeira, televisão é o cão mesmo quem diz que faz isso! Nem sempre é só isso.

CCE INFORMAÇÕES TÉCNICAS HPS 1492 / 2092 com o relógio adiantando Quando receber para conserto qualquer destes modelos acima, com a reclamação do consumidor de que o relógio adianta, efetue apenas a substituição do IC 701 (micro) pelo novo IC de código 140108714.

CCE INFORMAÇÕES TÉCNICAS Transistor de saída horizontal BUH 515D Notamos em alguns casos que o transistor de saída horizontal BUH 515D (Q404), utilizado nos televisores HPS 2092, entra em curto sem causa aparente, portanto, quando receber este modelo para conserto com o transistor em curto, efetue a substituição por um dos transistores relacionados a seguir: BU 2508 – cód. 139999301, 2SD 1651 – cód. 139999009, 2SD 1555 – cód. 139999010 ou 2SD 1878 – cód. 139999264. Obs.: O transistor BUH 515D (139999331) pode ser utilizado nos televisores de 14.

CCE INFORMAÇÃO TÉCNICA Fly-Back TAT 1405 A e TAT 1405 B A diferença na aplicação do Fly-Back TAT 1405 A ou B é o valor do indutor L402 (bobina de filamento), de acordo com os modelos abaixo relacionados: – Nos televisores modelos HPS 1470 P / Q / R / S / T / U e HPS 1480, é utilizado o Fly-Back TAT 1405 A (cód. 35.520.46.99) e o indutor L402 (cód. 31.99170.27) de 20 µH. – Nos televisores modelos HPS 1470 AA / BB / CC / DD / EE / FF e HPS 1480 C, é utilizado o Fly-Back TAT 1405 B (cód. 35.52066.99) e o indutor L402 (cód. 31.99535.00) de 44 µH. Obs.: Nos modelos atuais foi alterado também o valor do resistor R415 para 2K4 e o capacitor C413 para 100K / 250 V.

CCE INFORMAÇÃO TÉCNICA Apito na fonte em Stand-By – Alterar o valor do resistor R804 para 1K ou 1K5. – Caso não resolva, substituir o CI STR 50103.
CCE INFORMAÇÃO TÉCNICA Barulho (ronco) no alto falante em Stand-By Modelos – HPS 1470 DD / EE / FF, HPS 2070 U / V, HPS 1480 e HPS 2080 – Alterar o valor do resistor R610 de 1K para 220R. – Retirar o capacitor C610; – Alterar o C818 para 1000uF 16v

CCE INFORMAÇÃO TÉCNICA Adaptação do microcontrolador PCA84C444 por PCA84C644 utilizados em vários modelos de televisores antigos. Devido a falta do IC microcontrolador de código CCE 140107014 (PCA84C444), sugerimos que seja substituído pelo IC de código CCE 140106914 (PCA84C644). Para um perfeito funcionamento deve-se efetuar as seguintes modificações: 1. Substitua o PCA84C444 diretamente pelo PCA84C644; 2. Substitua o IC de memória PCF8581 para PCF8582 mantendo os pinos 1 e 2 levantados; 3. Inverter no circuito os pinos 1 e 2 do IC de memória se necessário levante os pinos do efetuando a ligação com fios; Obs.: Devido ao fato de estar sendo colocado um IC de memória novo toda a programação de canais é perdida, havendo a necessidade de fazer uma memorização manual dos canais e a função PP.

CCE INFORMAÇÃO TÉCNICA Aquecimento excessivo do resistor R411 em stand-by modificação obrigatória Em todos os televisores HPS 1402 e HPS 2004, deve ser efetuada a seguinte modificação: · retire o jumper JC 16 e inclua em sua posição um capacitor eletrolítico de 1uF/50; · inclua um resistor de 22K em paralelo com um diodo 1N4148, entre a base do transistor Q401 e o terra.

CCE INFORMAÇÃO TÉCNICA Transistor Q402 (saída horizontal) queima sem causa aparente HPS1402 Em todos modelo HPS 1402, substitua o valor do resistor R411 de 2K2 / 3W para 4K7 / 3W.

CCE Hps-2080E Apaga após 3 horas de funcionamento. Antena com sinal fraco, com chuvisco.

CCE HPS2070. Totalmente Inoperante. Verificando e testando transistor (Q402)verá que ele estará perfeito. Teste então o anodo do diodo (D404) e verá que a tensão encontrada e de + ou – 100Vdc. Passe então para o pino 1 do TSH e encontrará 0v . O esquema mostra que o diodo (D404) leva a tensão da fonte(IC801) para o pino 4 ,e pelo enrolamento do TSH a tensão aparece no pino 1 para alimentar o coletor do (Q402), o circuito de saída horizontal fica inoperante. Verificando entre o pino 1 do TSH e o coletor do (Q402) existe dois capacitores (C409) e (C413), apos desligalos a tensão do circuito, encontrando +B de 115V.Com esta medição percebemos que um dos capacitores podem estar em curto. Assim fazemos o teste e vamos encontrar o (C413) em curto. Efetue a troca, e a tensão no pino 1 vai normalizar, e o televisor volta a operar.

CCE Hps-2070 Inoperante, fusível aberto D807,IC705 e IC801

CCE Hps-2070 Tela escura e travada em AV, fonte normal. Trocado Q-702 e o problema resolvido.

CCE Hps-2003 Televisor parado Diodos da linha de 12v em curto juntamente com a saída vertical em curto e os resistores de proteção abertos, causa dos defeitos fly back vazando tensão

CCE Hps-1491 Quando ligava, aparecia imagem e som, após alguns segundos a imagem sumia e ficava somente o som Trocado Q-703 e a imagem voltou normal.

CCE Hps-1491 Sem cor Verificado que o pino 35 do IC-701 estava com 0 Volts, trocado Q-502 e X-503.

CCE Hps-1491 não saí de stand-by Verificando que a tensão do pino 28 do IC-701 estava com 5v. Retirado o IC-702 e o sistema oscilou. Defeito era o IC-702

CCE Hps-1481 Vertical não abria totalmente e com linha de retraços trocado C-302, após isso a tela ficou escura. Aí fiz o seguinte procedimento: 1- acionado power. 2- acionado menu. 3- acionado vol +++ e a imagem apareceu, trocado a memória e o problema foi resolvido.

CCE Hps-1481 Não mudava de canais e não tinha caracteres. Trocar R-304.

CCE Hps-1480 Contraste não atuava Trocados D-290 e D-704.

CCE Hps-1470AP Faixa escura na parte superior da imagem. Trocado R-304.

CCE Hps-1470 Fonte queimada zener de 120 em curto Causa trocar o fly back pois esta consumindo muito ou esta em curto. Faça toda a fonte e troque o Fly Back.

CCE Hps-1470 Fonte Alta Dando estalos da chupeta trocado o capacitor C416 de 330pF/2Kv e também o STR 50103, com isso corrigi o 103v.

CCE Hps-1465 S/ imagem e s/ som C-413 (330 pF)

CCE Hps-1465 Não mudava de canais. Trocado LA-7910

CCE HPS1450 Não funcionava. Causa:C440(10uf/160v)em curto matava a fonte

CCE HPS-1430 R Deflexão vertical deficiente C-356 (1000 µF 35 V) e C-357 (100 µF 35 V)

CCE HPS1425 Defeito: Não sintonizava nenhum canal. Causa:R757 18k aberto

CCE Hps-1415 Sem som e imagem C-101 aberto ou em curto.

CCE HPS1415 SEM VARREDURA VERTICAL. Em primeiro lugar observe que o resistor (R420) que alimenta a saída vertical estará queimado ou intermitente. Teste o (IC301) e observe que provavelmente estará em curto .Troque por um CI novo e o resistor. O televisor voltará a funcionar, mas com pouca altura na imagem, se o resistor queimar novamente, retire o CI e verifique a tensão que o alimenta e de 24v, se estiver acima, troque o capacitor (C458) aclopado ao TSH, e outro resistor (R420), e o aparelho vai funcionar normalmente.

CCE Hps-14 Sem cor e sem som Q-801 (STR 3125)

CCE Hps/1403/2003/2006/2706 Led stand by fica piscando e a tv não funciona. Capacitor C-826 em curto ou com fuga.
CE hps 2981 Tremendo laterais Liga e funciona normal pôr alguns minutos , logo após as laterais começam a bater e a fonte emite um ruído, como se a freqüência horizontal saíse fora. Verifiquei que a fonte baixa de 120V para 102v quando se apresenta o defeito. A imagem está com um pouco de excesso de branco, verifiquei, a linha de abl (R 413 , r 414 , C420 , D201 ,R206) está tudo ok. SOLUÇÃO: Trocar todos os capacitores da fonte

CCE Hps 2085 e todos que usam o CI LA-7910 Canais saem de sintonia Capacitor cerâmico ligado nos pinos 3 e 4 do LA 7910, verifique e troque se estiver em curto

CCE HPS 2080F Fonte de 103v fica baixa quando liga e volta ao normal Ao entrar em stand-by, verificar R 805 o qual aberto impede que haja disparo do STR 50103 na mesma freqüência do horizontal.

CCE HPS 2080 AQUECENDO MUITO C428 ATÉ EXPLODIR O PROBLEMA ERA O FLAY BACK.QUE ESTAVA FAZENDO O C428 EXPLODIR.

CCE Hps 2070P Vertical fechado Resistor R-301 aberto de 1M8

CCE Hps 2070 Tv parada Diodo D807 ou IC 705, verifique também componentes da area.

CCE HPS 2070 Zumbido na fonte, não funciona. o primeiro defeito era o diodo que alimenta o +B do fly-back em curto (substituir por original). Na primeira tentativa de se ligar a TV, a mesma ligou com tela verde e linhas de retraço brancas. Desliguei a TV uma vez e em seguida quando fui ligar novamente, nem sinal de vida. Depois de apanhar muito, encontrei no lugar do 2SC2236 (driver Horiz.) um BF485. Resolvi tirar ele e contatei uma fuga mínima de base pra emissor na escala de X1. foi só substituír e pronto. OSB.: Só substituír por outro original (2SC2236)

CCE Hps 2025 Brilho intermitente Diodo D-201 1n4148 com defeito

CCE HPS 2003 Queimando Saida Horizontal O defeito era o proprio saida horizontal, fui obrigado a compra um original na autorizada pois 2(dois) que eu comprei no comercio era de pessima qualidade. o transistor é o BU2508DX.

CCE HPS 14R FAIXA BRILHOSA NO SENTIDO VERTICAL D 411 ESTURADO SUBISTITUINDO O MESMO AQUECIA ATE QUEIMAR MOTIVO C410 ABERTO, SEM CAPACITANCIA. RESOLVIDO OK !!!

CCE HPS 1481 Ajuste de altura não abre toda a imagem,provocando escurecimento na parte superior da tela C-607 provoca excesso de ruído no +b do ci vertical, s/imagem e com som,aumentando a screen, notou-se vertical fechado, verifique R-315 de 1,8 M,outra possibilidade é o R 312=2,2R aberto.

CCE Hps 1470 Funciona tudo normal todas as funções, acontece que quando coloca no stand by ela emite um apito no alto falante Resistor R804 aberto ou alterado.

CCE Hps 1465 Sem som e sem imagem Capacitor C- 413 330pf em curto

CCE Hps 1430-R Deflexão vertical deficiente Capacitor C-356 e capacitor C-357, se não resolver troque todos os eletrolíticos do vertical, que dara certo

CCE HPS 1403 / 2003 / 2006 / 2706 – dicas para conserto Não liga e o LED de stand-by fica piscando Capacitor C826 (cód. 491010104) com fuga

CCE Hps 14 televisor sem cor e sem som no alto falante causa do defeito Q-801, troque coloque um novo.

CCE Fly back marca cce Modelo que tem 5 voltas de fio em torno do núcleo de ferrite do fly back A inversão da posição provoca barra preta forte em um dos lados da imagem, ou excesso de largura; fique atento pois a pressa faz com que passe desapercebido esses detalhes e ai você ficaria procurando defeito onde não existe mais.

CCE Dicas de conserto – HPS 1470 / 2070 – séries P / Q / R / S / T / U / V Some cor ou fora de fase Alterar o valor do resistor R203 de 100R para 330R; – Alterar o valor do capacitor C401 de 12pF para 15pF; – Verificar pulso sand-castle no pino 5 do IC502; – Caso o TDA8361 for versão (4X), substituir por (3Y), alterando também o resistor R501 de acordo com a versão do IC.

CCE Dicas de conserto – HPS 1470 / 2070 – séries P / Q / R / S / T / U / V Faixa escura na lateral, vídeo e croma deficiente Verificar R427 (4K7 alterado), R403 a 405, D401, C401, IC402; – Inverter ligação do fio enrolado no ferrite do fly-back (± 4 voltas).
CCE Dicas de conserto – HPS 1470 / 2070 – séries P / Q / R / S / T / U / V Vertical fechado Verificar SW201, C301 a C308, R301, R312/313, D301/302, IC301.

CCE Dicas de conserto – HPS 1470 / 2070 – séries P / Q / R / S / T / U / V Quadro reduzido nos quatro lados Verificar R501 de acordo com a versão do IC501 TDA8361, sendo: 47K para a versão (3Y) ou 8K2 para a versão (4X e 5); – Verificar cristal X501.

CCE Dicas de conserto – HPS 1470 / 2070 – séries P / Q / R / S / T / U / V TV desliga sozinha ou após desligar, pelo teclado ou C.R., não liga mais Desligando e ligando novamente via cabo AC a TV volta a funcionar Este problema ocorre em localidades com rede AC baixa. – Substituir o resistor R806 de 2K7 – 10W por 1K5 – 10 ou 15W; Atenção:- Em alguns TVs existe 3 resistores de 8K2 – 3W no lugar do resistor de 2K7 – 10W. Soldar o resistor bem afastado da PCI. – Substituir o transistor Q704.

CCE CCE 2002 Sem video com a tela dividida em tres cores Cuidado com estas CCE, voçe pensa que o defeito é em um bloco e é em outro. Neste caso foi solucionado apenas trocando o ci do vertical ok?

CCE CCE 2002 Sem video com a tela dividida em três cores Cuidado com estas CCE, voçe pensa que o defeito é em um bloco e é em outro. Neste caso foi solucionado apenas trocando o ci do vertical ok?

CCE Alterações – HPS 1470 / 2070 – séries P / Q / R / S / T / U / V Melhorar Auto-Programação Alterar o valor do resistor R204 de 4K7 para 6K8 ½ W – metal filme

CCE Alterações – HPS 1470 / 2070 – séries P / Q / R / S / T / U / V Melhorar a intensidade dos caracteres Alterar o valor dos resistores: R744 de 4K7 para 3K3 ½ W – metal filme R745 de 4K7 para 6K8 ½ W – metal filme R746 de 4K7 para 5K6 ½ W – metal filme

CCE Alterações – HPS 1470 / 2070 – séries P / Q / R / S / T / U / V Otimizar circuito de Reset do IC 701 (micro) Não sintoniza canais – Alterar o valor do capacitor C718 de 1mF/100V para 2,2mF/100V; – Alterar o valor do resistor R740 de 220R para 150R ½ W – metal filme.
CCE 3em1 SS-5880 Sem som IC901 (TA7417AP) e Q902 (BC547)

CCE HPS 2990 Sintonia deficiente, foge de sintonia Soldas frias junto ao seletor e a placa de fiação impressa

CCE HPS 2981 Funciona normal: após 3 minutos, emite ruido agudo, danificando o transistor Q 801 (BC 4430) Capacitor C 890 (22u F x 25V) com perda de capacitância ou ESR elevada

CCE HPS 2781 Permanece em Stand – by , mesmo se apertando qualquer tecla Cl de varredura vertical avariado

CCE HPS 2781 inoperante, permanece em Stand – by , linha de 5V "zerada" Sintonizador (Varicap) em curto

CCE HPS 2780 Queimando transistor de saída horizontal e resistor de 0,47 Capacitor de amortecimento com perda de capacitância ou aberto

CCE HPS 2780 Inoperante Transistor Q 402 (BU 2520) em curto e resistor R 410 (0,47R) aberto

CCE HPS 2181 Faixa escura a esquerda da tela quando da recepção de sinais fracos Retirar do circuito R714(470K) e o capacitor C 710 (150 pf)

CCE HPS 2095 Linhas de retraço no topo da tela Capacitor C 302 (47 F x 50V) com perda de capacitância ou ESR elevada

CCE HPS 2092 Queimando o Cl de varredura vertical Capacitor cerâmico de 1 k em paralelo com o diodo retificador da linha de 16 V com curto intermitente

CCE HPS 2091 Liga e desliga normalmente com o controle remoto , se desligar na chave geral ou faltar energia, não funciona Transformador da fonte avariado (espiras em curto)

CCE HPS 2090 D Imagem deslocada para o lado direito da tela Resistor R 407 (33 k) aberto

CCE HPS 2090 Fonte "alta ", vazamento de alta -tensão Capacitor C 415 (33 u F x 250 V) com perda de capacitância ou ESR elevada

CCE HPS 2085 Transistor de saida horizontal aquecendo em excesso Solda frias no transformador excitador (driver) horizontal

CCE HPS 2085 Luminosidade excessiva Indutor L 586 com soldas frias

CCE HPS 2081D Fora de frequência horizontal Circuito Integrado TDA8361 avariado

CCE HPS2081C Imagem sem cor. Com o decorrer do tempo, as cores aparecem Diodo Zener D 813 (5V1) avariado

CCE HPS 2070 P Falta de varredura vertical Resistor R 301 (1,8 M) aberto

CCE HPS 2070 AP Após algum tempo de funcionamento muda para a posição AV sozinho Transistor Q 702 (BC 547B) com fuga entre Coletor e Emissor

CCE HPS 2070 Tela escura , bloqueada na função À V Transistor Q 702 (BC 547 A) em curto ou fuga entre Coletor e Emissor

CCE HPS 2070 Sem vídeo, ruido no alto – falante Resistor R 817 (2,43 k ,) com resistência ligeiramente alterada

CCE HPS 2070 Sem vídeo , ruido no alto – falante Diodo D 805 (5V6) avariado

CCE HPS 2070 Fonte partindo e entrando em corte continuamente , tipo "motorboating" Resistor R 805 (10 R 1 W) aberta

CCE HPS 2070 Falta de varredura vertical Circuito Integrado Cl 301 (LA7837) avariado

CCE HPS 2065 Varredura vertical reduzida . Resistor R 309 com resistência alterada

CCE HPS 2065 Falta de varredura vertical Solda fria junto ao pino 32 do Cl 501 (LA7680)

CCE HPS 2065 Controle de altura inoperante Resistores R 309 ou R 312 abertos ou com valores alterados

CCE HPS 2030 Falta de sincronismo vertical Capacitor C 352 (.22 uF x 35 V) com perda de capacitância ou ESR elevada

CCE HPS 2025 Luminosidade intermitente Diodo D 201 (1N 4148) com fuga ou em curto

CCE HPS 2010 Varredura vertical com dobramento na parte inferior da tela Capacitor C 356 (1000u F x 16 V) com perda de capacitância ou ESR elevada

CCE HPS 2010 Sem áudio , imagem normal Capacitor C 603 (10 K x 50 V) disco , em curto

CCE HPS 2007 Volume reduzido Capacitor C 635 (220 u F x 16 V) com perda de capacitância ou ESR elevada

CCE HPS 2007 LED apagado, sem “stand – by” Circuito Integrado Cl 802 (TL 431) avariado

CCE HPS 2007 Inoperante, fonte não parte Resistor R 801 (2k – 2 W) aberto

CCE HPS 2007 Inoperante, LED apagado Circuito Integrado Cl 802 (TL 431) avariado

CCE HPS 2007 Inoperante , LED de stand – by piscando Transformador “driver H ” T 401 avariado – Retirar toda a cola da PCI

CCE HPS 2007 Imagem muito clara , piscando às vezes Trilhas de fiação impressa junto a entrada de vídeo composto interrompidas .

CCE HPS 2007 Faixas escuras à esquerda da tela Capacitor C 423 (4,7 u F x 160 V) com perda de capacitância ou ESR elevada

CCE HPS 2006 Inoperante , zumbido ao ser ligada à tomada Transistor Q 801 (2SK 2545) com fuga ou em curto
CCE HPS 2004 Queimando o Cl TDA 6107 Resistor R 207 (470R) aberto

CCE HPS 2004 Não obedece as funções LIGA e DESL pelo remoto ou pelo painel, apenas retirando a tomada Transistor Q 401 (Excitador horizontal) avariado

CCE HPS 2004 Falta de varredura vertical Capacitor C 405 (2 nF x 50 V SMD) 1 com fuga ou em curto

CCE HPS 2003 Funcionamento normal durante algum tempo . Tela escurece aos poucos Mau contato nos pinos do soquete do TRC – Substituir o soquete

CCE HPS 2002 Inoperante, LED do Stand-by apagado Circuito Integrado IC 801 (uC 3842) avariado

CCE HPS 1495B Linhas de retraço visíveis Capacitor C 302 (47 uF x 50V) com perda de capacitância ou ESR elevada

CCE HPS 1495B Varredura vertical reduzida , aproximadamente 2 cm no topo e na parte inferior Capacitor C 306 (2,2 uE x 50V) com perda de capacitância ou ESR elevada

CCE HPS 1492 Não arma a fonte . Ruído tipo grilo Capacitor C 411 (330 pf x 2 KV) em curto ou com fuga

CCE HPS 1491 Inoperante , fusível aberto PTC avariado , sem variação de resistência em função da temperatura

CCE HPS 1481 Varredura vertical com altura reduzida Resistor R 315 (1,8 M) com

CCE HPS 1450R Fly-back “chiando, com linhas de interferência na tela Inverter os terminais do fio enrolado em torno do ferrite do fly-back

CCE HPS 1481 Não obedece as funções do painel ou do controle remoto Transistor Q 801 com as junções abertas

CCE HPS 1481 Inoperante, IC 501 sem sinal de excitação Diodo D 705 (1N 4148) com fuga

CCE HPS 1480 D Inoperante Resistor R 305 (390) aberto

CCE HPS 1480C Inoperante Resistor R 804 (1 k)

CCE HPS 1480 Sintonia deficiente nos canais 2 e 4 Diodo D 703 (1N4148) com contato interno deficiente (pode estar aberto)

CCE HPS 1480 Luminosidade excessiva, Controle de Screen não atua Indutor L 502 (180 uH) aberto

CCE HPS 1480 Fonte de MAT alta , “espirrando “”MAT Capacitor C 415 (6 n 8 x 1600 V) aberto, solto ou com solda fria

CCE HPS1480 Falta de varredura vertical Resistor R 301 (2,7 M) aberto

CCE HPS 1480 Faixa escura na lateral da tela do TRC Diodo de amortecimento D 401 aberto ou com fuga

CCE HPS1470T Permanece em AV, não obedece ao comando Tecla de AV no painel com fuga

CCE HPS1470T Altura reduzida, Linhas de retraço pronunciadas no topo do TRC Capacitor C 306 (100 u F) com perda de capacitância ou ESR elevada

CCE HPS1470AP Faixa escura na parte superior da tela doTRC Resístor R 304 (27 k , com valor alterado ou aberto

Todas cce-imagem borrada ou cor das letras e da imagem repuchando para o lado resistor no RGB placa do tubo.
TV LG de Plasma 42C2RR liga sem imagem

Sintoma: liga o Power não aparece imagem e relay bate. Na pagina 15 do manual de serviço, sob o

titulo “Protect Mode” especifica o defeito:“Uma vez pressionada a tecla de power a TV não

descarrega para a placa, o relay fica batendo (o click é audivel) e os leds variam da cor branca

a vermelha.
Como as tensões estão variando exceto pela de 5 volts que se mantém estavel,
o defeito vem de T101, transformador de pulso da placa da fonte”.
AVISO: não tentem REBOBINAR, TROCA-SE A PLACA DA FONTE COMPLETA.
Compensa!!Aqui encontra se o Manual de Serviço:

4shared.com /account/dir/2715346/13700cf8/sharing.html?rnd=98
Tv LG RP21FE85G Não Liga
Capacitor C417 em curto, 470k x 2k

TV LG RP 29CC25

Se pegar pela 1ª vez p/ trocar somente o saida horizontal tem q fazer modificação no circuito.
C854 > 470X16
C858 > 2200X16
R852 > JAMPEAR
R864 > 1R8 X 2W
R865 > 1R8 X 2W
R866 > 10K X 2W
C401 > 10m X 50
R404 > 15R X 2W
Q401 > 2310HI (OU EQUIVALENTE)
NO IC 06 ACRESCENTAR CAP 470X16 = POS NO PINO 1 E NEG NO PINO 3 (VISTO DE FRENTE O PINO 1 É DA DIREITA)
Tv LG RP20CB62 Não liga, ver mau contato no fb 806 +b que vai ao pino 3 do ic 803
TV LG MODELO: RP20CB62. DEFEITO: FORA DE SICRONISMO VERTICAL E HORIZONTAL; CAUSA: EEPROM 24C04 RUIM, TROCAR POR NOVO.

LG RP 21FB 32 liga e desliga depois de alguns minutos trocar resistor de (75k) que vai no ABL

por um de (100k)
LG STUDIOWORKS700E Falta de sincronismo, listas horizontais Ressolda nos transistores na

região da fonte
LG CP-29K30 piscando (desarmando) observe que o ci saida de vertical aquece troque , depois

vai la na etapa horizonta tem 2 diodos grandes um deve estar em curto , atenção(alta frequencia)

troque
LG PT 20A35 LED PISCA PISCA E NÃO LIGA FLAY BACK SUBSTITUIDO

LG MP 42Z10 PLASMA IMAGEM ESPELHADA, EM IMAGEM MAIS CLARAS CHEGA A CINTILAR

OS TRAÇOS BRANCOS FICAM DESBOTADOS. CIRCUITO INTEGRADO IC. 203 AVARIADO

SUBSTITUIÇÃO DO COMPONENTE, ATENÇÃO NESSES TELEVISORES USE SEMPRE PEÇAS

GENUINAS, E OBSERVE O TIPO DE SOLDA UTILIZADA, ALGUMAS DESSAS SOLDAS NÃO

PODEM CONTER CHUMBO, VERIFIQUE O MANUAL DE SERVIÇO SEMPRE QUE ENCONTRAR

O SEGUINTE CARACTERE (!).
LG 14K7-42 Som Normal, sem vídeo D501, D403, D405
LG CP-2584 M SEM OSD Trocar C401 e D401
LG 29CC90 funciona alguns minutos depois fica com a lineariade aberta até meio da tela

CI->TDA4863A
LG 29KL05 Horizontal Fechado, linha branca na vertical C563 e Q753
LG STUDIOWORKS 700E Efeito X, almofada Q709
LG DV256K SEM IMAGEM EM VIDEO COMPOSTO,S-VHS E PROGRESSIVO SCAN; TROCAR

O IC MT1389FE , IC 601 MPEG . ESTE DEFEITO NÃO É PORQUE ESTA EM PROGRESSIVO É

DEFEITO !
LG DR175 Audio baixo e com distorção Q164
LG 21FE85 desliga após um minuto Q403

LG 29FX5CL Desliga após ligar. Causa Provável R843
LG STUDIOWORKS 500G CB553H-AL CA-120 Excesso de largura e sem correção

E/W D703->MUR460
LG 14CB20 Som Rouco R621
LG RP-20CB20 A Fonte baixa Causa Provavel C835 – C814
LG RP-14K40 Escurece ao fim de algum tempo da esquerda para a direita D405 com fuga
LG CP-29K30 ao ligar arma protecao fly-back em curto, medir em x10k do cabo mate com

terra da fuga
LG CP-14J52 Sem contraste D502
LG 563 STUDIO WORKS Ñ liga, fica dando pequenos estalos na fonte Troque Q719 e C744 os

dois na linha do +B
LG RP-29C25 Antes da substituição do transistor de saída horizontal Retirar R 852 – l0 Ohms

e instalar um jumper; Substituir C 854 de 100uf x 16V por 1000uf x 16 V
LG Studioworks 500G vertical ligeiramente fechado R604 ligeiramente alterada
LG FLATRON L1550S Ao ligar a imagem pisca e fica escuro Verificar Cap. 470uF na fonte,

substituir por C de 35v
LG 29FA30 Ao ajustar G2 imagem aumenta e diminui C407
LG 29FA35 A Não Liga C405
LG 29C85 LED pulsando, fonte a variar Zener ZD808
LG RP-21FB32 Demora a ligar 10 a 20 Seg. Verficar D23

LG 29C85 Não funciona, 12V em curto C404 no pino 28 do IC501
LG 29CC9RL Imagem Ondula C837, verificar C883
LG LM-U1350A Queima IC703 (fica em curto) Antes de substituir o IC verifique PC901,

PC902 e IC949 e os periféricos
LG 29CC9RL Não ajusta fase horizontal R412
LG L1530S liga aparece imagem e some rápidamente c. electrolítico 470uf/25v na fonte 12v.
LG 29FS4RLG Não desmagnetiza Q811 , atenção em alguns manuais vem referenciado como Q809
LG 29FX5CL Fonte Alta, Atua Proteção R830
LG RP-29CC25 Sem cor apenas nas entradas AV Entrar no modo de serviço (Menu no painel

+Menu no C.R) opção AV Multi, que deverá estar em "0". Mude para "1".
LG RP-21FB32 Tem de insistir para ligar, depoisd e ligar a mudança de canal é demorada D23
LG CP20B84 listas escuras sobre a imagem C540 (4.7mF x 250v)
LG CB20F84SX Chassis BEKO 12.4 Não sintoniza nenhuma estação Substituir o tuner.
LG CB20F84SX Chassis BEKO 12.4 Não liga.Led de standby aceso. Substituir R623 0,1 Ohms

interrompida.

LG CF-28A56T Ch PC-73A Sem Deflexão Horizontal (Traço Vertical) Soldas frias na Ficha

das Defletoras (na propria Defletora)
LG CB21T20X Imagem Negativa (tipo filme) Trocar C539
LG Chassi Beko 12.7 Fonte alim. nem sempre arranca C610 10nF (SMD) com ligeira fuga
LG CB-14F80 (Beko 12.1) Imagem dobrada do meio para cima e com tremura. Por vezes,

momentâneamente, ficava ok Diodo D502 1N4001 defeituoso apesar de medir bem.
LG CF-25C28T, Chassis PC58A Para evitar queimar IC351 TDA8350Q com muita frequencia.

Subst. FR351 1R 1W >> 3R3 2W, e FR359 10R 1/2W >> 47R 1W
LG 45i Imagem amarelada no centro C345 de 1uF 160v na placa do cinescópio
LG 710E Sem uma das cores LM2476TB
LG CP20B8S Osd cintilando Fly novo ruim.

LG 9311 O sistema de cor está em pal-g, preciso mudar para ntsc Para mudar segure a tecla

pause do cr por alguns segundos.
LG CP-20J52A Tv com chuvisco. Não sintoniza nenhum canal. Tensões no seletor normal

D22 no pino 57 do IC501 em curto.
LG LM-U1350A Sem áudio Diodo D941
LG 14CB25A Vertical fechado Verificar electroliticos D301 e D302, substituir C303
LG RP-21FE85G SEM SOM ANTES DE SUBSTITUIR COMPONENTES NA LINHA DE ÁUDIO,

VERIFICAR PARÂMETROS TV. Entrar em modo de serviço,passar snd mode para(2REAL ST)
LG 21FE85 MC-059A Desligando Verificar R423 – Se o valor for 3K ou 1K colocar resistor de

12K

LG CP – 29 K 35 A—– NÃO LIGA LED DO STAND BY PISCANDO DIRETO

SOLUÇÃO — ZD 803 (Diodo zener de 5,1 V) EM CURTO

Panasonic TC14A8 - Não salva a sintonia, resistor R106 56k 3w aberto
PANASONIC TC20G12 – Não sintoniza canais, funciona bem em AV, resistor de 470K, que fica perto do fly back, aberto deixando o varicap sem alimentação

tc-29v50- tv fica com se estivesse em standby com fonte de 13v baixa, se desligar pelo controle remoto queima resistor de 22R da fonte- causa C452 (33mF/50v).

tc-29kl03 – Faixa vertical inferior – capacitor smd na saida vertical.

tc20a12- Não funciona fonte de 3v baixa -causa- c 625 em curto 220mF/6v

TC-29V50B Solda fria no resistor R-841 Queima do IC802(STR), D184, C812, Q804 Nos primeiros lotes de produção o resitor R841 foi montado muito próximo do dissipador, o que causará por dissipação de calor solda fria e oxidação nos terminais do mesmo. Como este resitor situa se entre o drive e a base do transistor de potência, este mau contato causará a queima do IC802(STR), D814, C812, Q804. SOLUÇÃO: 1) Após os componentes queimados serem substituidos, o resistor R841 deverá ser retirado, verificado se seu valor não foi alterado, se foi deverá ser trocado. Se o seu valor estiver Ok , os seus terminais deverão ser lixados e novamente resoldado em sua posição na placa.

2) Favor tomar esta contra medida para todos os aparelhos que passarem pela Oficina Autorizada para manutenção, esteja o aparelho apresentando ou não problemas na fonte.

TC-29V50B Aparelho sem som Queima do IC2302(Controle de Volume, Bass e Treble) A queima do IC2302 é provavelmente causada por eletrostática. SOLUÇÃO : Colocar um diodo zener MA1150 ou BZX79C15T77 em Pararelo com o capacitor C1166, por baixo da placa, para proteção do IC2302.

Em todo televisor modelo TC-29V50B que passar pela Oficina Autorizada para reparo, deverá ser colocado o Diodo MA1150 ou BZX79C15T77 como medida preventiva, mesmo que o mesmo não apresente defeito no audio.
TC-14C7 / TC-14C21 / TC-20C7 / TC-20C21 Perda de cor no canal 6 no chassi MX3-R (em alguns locais) Ocorre perda de cor somente no canal 6 que em certos locais, Causa : Alguns sinais de vídeo originário das emissoras locais está com o sinal de Burst defasado, desta maneira o BGP (Burst Gate Pulse) não consegue identifiicá-lo. Contra Medida : 1) Alteração na Placa PAL-M (VEP03D36A) a) Retirar o capacitor de 2.200pF da posição C823 e colocar um de 3.900pF x 50V de poliester. b) Retirar o capacitor de 1.200pF da posição C824 e colocar um de 2.200pF x 50V de poliester (aproveitar o capacitor retirado da posição C823). c) Acrescentar um resistor de 27K Ohms 5 % 1/4W em paralelo com R834, fixando-o na placa com um material isolante. Ou substituir o resistor de 12K Ohms por um de 8,2K Ohms 5% 1/4W. 2) Alteração na Placa Principal (Main PCB – VEP06B35C p/ NV-SD450BR; VEP06B35Q p/ NV-SD465BR; VEP06B35N p/ NV-SD665BR). Retirar o capacitor de 4,7uF da posição C3038 e colocar um de 1,0uF x 50V eletrolítico.
TC-29S10 A princípio ocorre diminuição do quadro,após algum tempo ligada a televisão se desliga e não liga mais. Em locais em que a corrente está muito baixa ou existem muitos aparelhos ligados em uma mesma tomada,ocorre a queima do resistor R872 e posteriormente o vazamento do capacitor C878 da fonte. Contra Medida : 1) Alterar o valor do capacitor C880 de 10µF para 1µF. 2) Colocar um diodo em paralelo com o capacitor C878.
TC20A7/TC14A7 Distorção do Som. Alterar o Capacitor C2304 de 10nF para 47nF
TC29S10 Em alguns aparelhos toda vez que mudamos o canal os caracteres CHK aparecem na tela depois que o número do canal desaparece. Nestes aparelhos houve uma falha de inserção na linha de produção. MODIFICAÇÃO : Favor verificar a presença do resistor R1073, e caso este esteja ausente, colocá-lo.
TC14\20C6, TC14\20C7 e TC14\20C21 Perde a sintonia após alguns segundos. Verificar o capacitor C151 conforme a terminação do código do IC601, como abaixo: IC601 cod. AN5192k-A / C151 = 10nF cod. AN5192k-B / C151 = 3,3nF Conforme a terminação do código do IC601 (A ou B) deve-se alterar os capacitores como descrito acima.
TC-29S10 Alterações na Placa da Fonte FENÔMENO: Queima do resistor R872 causado pela oscilação da tensão da rede elétrica. (A tela do televisor pode ficar com imagem menor). 1- Alterar o resistor R872 de 2,7. para 1,5. 2- Alterar o capacitor C884 de 220ƒÊF/16V para 10ƒÊF/16V

TC14C6/TC20C6/TC14C7/TC20C7 Primeiramente o vertical fica parcialmente fechado, e após o pessoal técnico fazer o ajuste de altura vertical, o On Screen do aparelho aparece deslocado para baixo, ficando cortado na parte inferior da tela. Quando este defeito ocorre as tensões no pino 5 do IC1101 e no pino 5 do IC401 vão para nível baixo (o aparelho fica chaveado para 50Hz). Substituição do capacitor C1160.

TV-21 / 14 G7 Alterações na Placa da Fonte FENÔMENO: Queima do fusível F801. MODIFICAÇÃO: 1-C882=0,047: Retirar o capacitor C882 de sua posição original e soldá-lo por baixo da placa entre os pinos 2 e 4 do IC872 (STR83159). Obs.: Posicionar o capacitor soldado por baixo da placa de forma que o capacitor fique bem afastado da placa, caso contrário o capacitor pode captar interferências da trilha de alimentação AC. 2-C884: Alterar o capacitor C884 de 220µ/16V para 10µ/16V. 3-C854: Alterar o capacitor C854 de 220µ/16V para 10µ/16V. 4-R878=3k9//33k: Acrescentar um resistor de 33k(1/5W) em paralelo com R878(3k9). 5-R848=3k9//33k: Acrescentar um resistor de 33k(1/5W) em paralelo com R848(3k9). 6-Alterar o fusível F801 que fica ao lado do seletor da placa principal, de 4A/125V (cod. BA1C40NU100) para um de 4A/220V (cod. XBAV2C4R0TL35BS). 7- Eliminar C844=0.033µ/1000V.

TV-14G7 \ TV-21G7 Perde a cor na reprodução de fitas em locais de alta interferência de sinal de rádio. A imagem do vídeo cassete perde a cor em um determinado local, mesmo quando colocada uma fita gravada em NTSC. A cor some devido a interferência de RF na freqüência do cristal. MODIFICAÇÕES: 1) Retirar o mecanismo e soltar a placa do VCR do Chassis Frame. 2) Retirar o resistor R5601 e curto circuite o local. Caso não resolva, fazer os itens abaixo: 3) Dessoldar o capacitor C3053. 4) Inserir o capacitor SMD C3002 de 3 pF. 5) Acrescentar o Cristal VSXS0195 na posição X3001.

CHASSI BR1L/BR1D (MODELOS TC-20G9 / TC-29A9 / TC-29G9) PROBLEMA NA DETECÇÃO DO SAP Incluir o resistor SMD R2212 de 820K ohms. Na placa de circuito impresso está prevista a inclusão deste componente.

TC-14/20A8 / TC-14/20A9 Três a quatro linhas de retraço na parte superior da tela. Este sintoma ocorre quando a memória (IC1102 – código S- 24C02ADP) é trocada ou quando os dados da memória estiverem alterados. Entrar no modo de serviço .CHQ3. e abaixar o vertical centro .VC.

PT-51G45U / PT-46G40U O televisor desliga intermitentemente e não funciona nenhuma das funções pelas teclas do painel e nem pelo controle remoto. Quando desligado da tomada e ligado novamente, o aparelho funciona por mais um tempo. Ressoldar os potenciômetros R1933 e R1908 da placa B. Deve ser retirado o potenciômetro da PCI e limpado toda cola na PCI através de um ferro de solda quente, pois o desligamento ocorre devido a condução da cola.

TODOS OS TV MODELOS QUE UTILIZAM O CHASSI MX3-R Perda de sintônia após alguns segundos PROCEDIMENTOS: A) Acessar o modo de serviço (Anotar os valores dos DAC´s). Selecionar as funções B8 (para o AFT) e B9 (para o RF AGC) e alterar os valores para os valores medios de fábrica, B8 – 085 B9 – 040.(*) B) Verificar os capacitores C121, C116, C112 e C111, pino 27- IC6001(RF-AGC) e os capacitores C122 e C127, pino 21 – IC1101(AFC INPUT). COMENTÁRIOS : (*) Os valores dados para B8 e B9 no procedimento A) não poderão serem utilizados como valores padrão, mais sim médios pois cada TV tem que sr pré-ajustada posteriormente (os valores servem apenas como referência, em caso onde os valores estiverem totalmente alterados.)

Tc20c02 Linhas de retraço, tela c/ brilho excessivo,controle de foco do flay-back não atua totalmente, controle de screen não consegue escurecer a tela,apenas clareia, e quando se tenta escurecer por este ajuste, a tela fica toda borrada de verde. Caractéres indicadores de canal apresentando dobramento invertido junto c/ os mesmos Capacitor C519 – 4,7uf/450v aberto (seco)

TC-29V60 / 33V60 CERTOS APARELHOS APRESENTAM UM RUÍDO PROVENIENTE DO CIRCUITO DA FONTE OU DO YOKE DE DEFLEXÃO, DESTE POR SUA VEZ PODE SER NOTADO PRINCIPALMENTE QUANDO O VOLUME DO TELEVISOR ESTA BAIXO, COM AMBIENTE EXTERNO SILENCIOSO, NOTA-SE QUE O RUÍDO AUMENTA E DIMINUE DEPENDENDO DO DAS CENAS MAIS CLARAS OU ESCURAS. TROCA DOS TRANSFORMADORES DA FONTE T801 – ETS39AG115AC T872 – ETS29AK1W9AC 2) TROCA DO YOKE DE DEFLEXÃO ESTE YOKE NÃO PODE SER UM YOKE NORMAL DISPONÍVEL NO ESTOQUE, POR ISSO PARA ESTA TROCA FAVOR ENTRAR EM CONTATO COM DDG – 0800 55 9180. PARA INFORMAÇÃO SOBRE PROCEDIMENTO DE TROCA DESTA PEÇA.

TC-20G7 / TC-21V50B QUEIMA DO STK73907-T CONTRAMEDIDA: Quando substituido o IC801 cod. STK73907-T deverao ser feitas as alteracoes como descrito abaixo: 1. Substituir o STK do circuito impresso. Adicionar pasta termica e prendelo firmemente no dissipador. 2. Adicionar um capristor de 130pF / 3,6M. cod. EXNG131P365 entre cada linha AC com o terra frio. Soldar os capristores por baixo do impresso e cola-los com silicone ou cola quente. 3. Adicionar um capacitor de 10nF cod. ECQM4103JZW em paralelo com C805. Soldar o capacitor por baixo do impresso e cola-lo com silicone ou cola quente. 4. Adicionar um jumper de fio isolado entre o ponto A13 e o Terra do tuner.

TC-20/29G9 / TC29A9 / TC-20/29G11 / TC-29A11 Volume aumenta e abaixa sozinho / Vertical rolando / Caracteres borrados. Ressoldar cristal X001.

TC-20/29G11 / TC-29A11 Não liga, sem alimentação de 9V. D602 Em todos os aparelhos que derem entrada no serviço autorizado substitua o diodo D602 por um jumper. Caso este diodo abra, o aparelho fica inoperante.

MOD-TC 14C1U SINTOMA FICA SO COM CHUVISCO E O SOM TODO ALTO E NAO CONTROLA NENHUMA FUNÇÃO CAUSA -R882.330K ABERTA FICA NA PLACA DA MEMORIA JUNTO COM O TR Q.881.

TVC-20C2 Vertical instável C-410 (0,1 µF)

TCT-14TR1 Operação intermitente. C-813 (1 µF 250 V)

20C6 volume não aumenta e o menu não atua. Trocar a eprom e programar.

TC-14TR1 Ora funciona ora não funciona. Causa C-813 troque. Por um novo.

TC-20G9 / TC-29A9 / TC-29G9 PROBLEMA NA DETECÇÃO DO SAP Incluir o resistor SMD R2212 de 820K ohms. Na placa de circuito impresso está prevista a inclusão deste componente.

VEP06B35N p/ NV-SD665BR). Retirar o capacitor de 4,7uF da posição C3038 e colocar um de 1,0uF x 50V eletrolítico.

TC-20/29G9 / TC29A9 / TC-20/29G11 / TC-29A11 Volume aumenta e abaixa sozinho / Vertical rolando / Caracteres borrados. Ressoldar cristal X001.

TC-20G7 / TC-21V50B QUEIMA DO STK73907-T Quando substituído o IC801 cód. STK73907-T deverão ser feitas as alterações como descrito abaixo: 1. Substituir o STK do circuito impresso. Adicionar pasta térmica e prendelo firmemente no dissipador. 2. Adicionar um capristor de 130pF / 3,6M? cód. EXNG131P365 entre cada linha AC com o terra frio. Soldar os capristores por baixo do impresso e colá-los com silicone ou cola quente. 3. Adicionar um capacitor de 10nF cód. ECQM4103JZW em paralelo com C805. Soldar o capacitor por baixo do impresso e colá-lo com silicone ou cola quente. 4. Adicionar um jumper de fio isolado entre o ponto A13 e o Terra do tuner.
TC-29A8. Vertical oscilando Caso haja oscilação no vertical em um determinado canal, fazer as alterações como indicado abaixo. A oscilação ocorre porque a portadora do canal está fora da especificação (Ex: sobremodulado) Retirar: JS201 R107 R319 Incluir: R313 ERJ6GEYJ471V R314 BRD20SJ471T-RB Q301 MSB709 Alterar: C102 de 10uF para 220uF (16V) Obs: Já está prevista a colocação dos componentes (R313, R314 e Q301), sendo que não é necessário fazer ligações aéreas.

TC14C6/TC20C6/
TC14C7/TC20C7 Primeiramente o vertical fica parcialmente fechado, e após o pessoal técnico fazer o ajuste de altura vertical, o On Screen do aparelho aparece deslocado para baixo, ficando cortado na parte inferior da tela. Quando este defeito ocorre as tensões no pino 5 do IC1101 e no pino 5 do IC401 vão para nível baixo (o aparelho fica chaveado para 50Hz). MODIFICAÇÃO : Substituição do capacitor C1160.
TC20A7/TC14A7 Distorção do Som. Alterar o Capacitor C2304 de 10nF para 47nF
TC29S10 Em alguns aparelhos toda vez que mudamos o canal os caracteres CHK aparecem na tela depois que o número do canal desaparece. MOTIVO : Nestes aparelhos houve uma falha de inserção na linha de produção. MODIFICAÇÃO : verificar a presença do resistor R1073, e caso este esteja ausente, colocá-lo.

PANASONIC TS20RM12L STANDY BAY PISCANDO vermelho/verde SEGUIDO BARULHO NO TRANSFORMADOR DA FONTE. TRANSFORMADOR FAZE DO SECUNDARIO EM CURTO TROCAR T801 PEDRO
PANASONIC TC-14C5 Vertical vai fechando ao fim de algum tempo (pode levar horas) Verficar C451 (220mF x 16v)
PANASONIC TC-14A10 Chuviscos na imagem R106
PANASONIC CT-1110 Al encender el televisor solo aparece una línea horizontal (vertical cerrado). Se remplazo el IC-401 y se corrigio el problema. elmexicano
PANASONIC TC-21FX30 Imagem apenas na parte superior e desliga após segundos R405 – 56k Andrade Sequeira

PANASONIC 20A12 stad by fica piscando ñ liga e fica com um barulho trocar fly back
PANASONIC TC-20G9 Vertical fechado C405, C406 SMD
PANASONIC TC-20G9 Não liga, faz barulho proteção D602
PANASONIC TC-20G9 Liga, sem osd, tela escura Q2303, IC2202(REG.9V) R555 ABERTO
PANASONIC TC-21FX30 DESLIGA AO FIM DE ALGUNS SEGUNDOS COM PONTO NA TELA C879

PANASONIC TC-20A10 Sem Áudio Pino 14 do Microprocessador em curto

PANASONIC 20A10 TV Não Liga Cristal do Micro

PANASONIC TC-29FJ30 L Não funciona o pinchusin IC601

TC-14A12 Inoperante R864 alterado

PANASONIC TC-29KL04 Horizontal fechado C 563

PANASONIC TC -20A12 Piscando em STD-BY R631 560K

PANASONIC SA-AK18 Sem Som R546 Aberta

PANASONIC TCT-14TR-1 Tanto funciona como não funciona C813

Panasonic TX29AD10F (EURO 2S?) Só acende Led, Q6241 BUZ91A em c.c. na Fonte. Substituir o BUZ91A e R625 330K (alterou para 750K).

Panasonic TX-29AS1F Desliga-se ás vezes R-362,363,364 de 10k alterar para 1k

Panasonic TX28LD1 Euro 2 Destruição do TDA8175 (caro e descontinuado) Antes de mudar este IC, verificar o D452 estará em curto.

PANASONIC TX-21S3 (Z-7) Quando se liga o TV, este tenta arrancar, mas depois ouve-se um clique do relé e o led fica a piscar. Substituir o TSL e o transistor Q551

PANASONIC TX28CK1F imagem so em metade do ecran na horizontal ic 451 ampl.vertical com soldas frias nos pinos 2,3 e 4

PANASONIC TX28DK1F ch EURO 4 Primeiro a imagem fugiu para a direita ficando uma barra na esquerda e depois fechou ficando um rectangulo azul com 2 traços no canto superior direito Programar Memoria com Dump adequado

PANASONIC TX-21S3TC ou TF (Z-7) Parece estar a trabalhar Ok. De repente pára, e o D812 (R2KN) curto-circuita, ficando o Led a piscar. Sub. D504 na linha de H. out, com avaria intermitente.

PANASONIC TX-21S3TC ou TF (Z-7) Ao fim de algum tempo de trabalho, fica sem mudar de canal, embora os numeros mudem. O indicador de volume também não aparece nem actua. Memória (24C02)

PANASONIC TC14C7 desliga sozinha substituir os diodos D528/544/413/543. Usar 1N4148.

PANASONIC TC-14C6 SEM CARACTERES D1135

PANASONIC 20A10 Tela azul e sem sintonia R106 aberto, sem tensão no pino BTL.
PANASONIC TC-14A7 SEM BRILHO Q217.

PANASONIC TC-29KL05 LISTA NO SENTIDO VERTICAL (OU SEJA) SEM DEFLEXÃO HORIZONTAL C563 390n ABERTO
.
PANASONIC TC-14A7 SEM BRILHO Q217.

PANASONIC 20C6 VOLUME PARA DE AUMENTAR ANTES DA METADE DA ESCALA E O MODO FUNÇÃO NÃO ATUA. TROQUEI A MEMORIA (EPROM)E A MESMA VOLTOU A FUNCIONAR NORMAL.

PANASONIC TC-14A9 Desliga-se ao fazer auto scan Substituir transístor drive horizontal

PANASONIC TC – 20A12 Imagem dobrada na horizontal – D558 Trocar.

Tv Gradiente 2924 perde som no canal 4, proceda assim:
-modo serviço menu + menu remoto, vá até o modo de reset e de enter, aguarde o micronas executar a rotina, a tela fica escura e se desliga.
Esta pronto volta os valores originais e o som se normaliza

TV GRADIENTE MOD GT 2020
FALTANDO CONTRASTE, IMAGEM MUITO FOSCA
POSIVEL DEFEITO LINHA ABL VERIFICAR R550 2K

TV GRADIENTE TF 2952 desligando sózinha c805 :10/160 trocar por 47/160v

GRADIENTE GBT-2911 PCI não liga e led fica piscando c810 em curto

GRADIENTE GBT2911 DESLIGA APÓS 20 MINUTOS, EM SEGUIDA FICA DESLIGANDO SEGUIDAMENTE. CAPACITOR C805 10uFX160V. TROCA 10uFX250V

Gradiente TV 2021 (chassi é igual para TV 1421/ GBT 2011)
Defeito som funciona por 1 segundo : Trocamos a EEPRON L 16, não encontramos essa a venda, ai colocamos a 24C16, depois resetamos a tv, acionando menu no painel e menu no controle remoto) Sempre que estes Gradientes tiverem algum defeito, seja de audio ou de imagem, antes de mais nada faça o reset

GRADIENTE NEXT-TV2021 TV 2021 Imagem só no lado direito da tela. Entrar no modo de serviço (pressionar menu no painel frontal juntamente com o menu do controle remoto) e resetar a tv . Vale por tentativa cuidadosa e bem administrada pois não se consegue ver o lado esquerdo da tela
GRADIENTE TV 2021 Liga e se desliga adiantando um puco screen aparece tela branca e se desliga resistor R55 aberto 180k

GRADIENTE TV-2922 Sem video, audio normal C413

GRADIENTE – DVD D204 Algumas vezes desliga sozinho outras vezes nem liga D104, D105 -> em medição com multimetro aparentemente estão normais

GRADIENTE LG 2020 Não tinha nenhum + B, não acendia LD da fonte, totalmente inoperante D 802 zener 18 B start do CI 6706

GRADIENTE GBT2911 desligando capacitor 804 da fonte seco

GRADIENTE TV- 2925 Desliga apos alguns segundos C 805

GRADIENTE HRM-290S Vertical fechado sem som Verificar R534 e D705
GRADIENTE HRM-290 Fonte Baixa Verifique Q601-2SC3852, R601 47R subst C609 e C607

GRADIENTE GBT-2011 Sem imagem e OSD LIMPAR EEPROM OU TROCAR POR OUTRA NOVA LIGAR A TV AGUARDAR ALGUNS SEGUNDOS ATE CARREGAR DADOS INICIAIS

GRADIENTE 2021 vertical abria parcialmente com linhas de Se depois de verificar o vertical continuar verifique a eeprom

GRADIENTE GBT-2911 DESLIGANDO D 404

GRADIENTE TV 2922 Sem Imagem C412

GRADIENTE HRM-290 Vertical abrindo e fechando, distorção de imagem e sem sincronismo TDA8361 5

GRADIENTE TV2925 DESLIGANDO INTERMITENTE ZENER DZ 401

GRADIENTE GV 407 após a troca do mos n fet 2SK1459 por outro o display acende e logo apaga, a fonte nao mantem armada. esta fonte só funciona com o mos n fet com as mesmas caracteristicas do orinal, melhor trocar por original.

GRADIENTE GT-1422-1420-2020-2022 A tv fica com apito bem baixo, fonte normal C823, verifique também C821

GRADIENTE NEXT 29 Imagem fechada na horizontal IC302 E R316

GRADIENTE GT-1411 Não Liga, Led pisca e apaga verificar terminais do chopper

GRADIENTE GBT-2911 Não Funciona com apito DESLIGAR D401 DO 180V, SE FUNCIONAR COM RETRAÇO IC RGB COM DEFEITO, AS VEZES DANIFICA MICRO.
GRADIENTE TV-2020 Desliga intermitente Verificar solda fria na fonte

GRADIENTE GT-2020 A preto e branco Ressoldar na linha de PAL-M e NTSC cristal Capacitores
GRADIENTE AT70 Inoperante Verificar, TA8122, C152(FM) , C106, C115

GRADIENTE GT-2033 Escurece ao fim de algum tempo D405 c/fuga

GRADIENTE GT-2011 Sem alimentação CP86

GRADIENTE TF-2952 Desliga sozinha D404, DZ401, C426

GRADIENTE TV-2922 Desliga após alguns minutos C805

GRADIENTE GT-2010 Não Liga CP06 – RP31

GRADIENTE TV–2922 GBT–2911 Distorce a imagem em cenas claras e em alguns canais de TV à Cabo Trocar Micronas para a versão F1 e efetuar a atualização de software,, consultando o boletim técnico n..º 449 para a seleção do correto arquivo para atualização

GRADIENTE TV–2922 GBT–2911 Desligando sozinha Software, caso o problema persista efetuar a troca para F1
GRADIENTE TV–2922 GBT–2911 Desligando sozinha Fly back acionando proteção

GRADIENTE TV–2922 GBT–2911 Desligando sozinha D404 e ZD401 em curto

GRADIENTE TV–2922 GBT–2911 Desligando sozinha C805, substituir por capacitor de 250V

GRADIENTE TV–2922 GBT–2911 Não liga Micronas sem gravação ou com software incorreto

GRADIENTE TV–2922 GBT–2911 Corta o som após alguns segundos Efetuar a troca do IIC2 ((EPROM)) e posteriormente, a atualização de software..

GRADIENTE TV–2922 GBT–2911 Corta o som e retorna após desligar Necessita de atualização software
GRADIENTE GT-1422 Tela esverdeada Verificar VR703

GRADIENTE TV-2922 Apaga-se quando sintoniza Verificar C42 na linha do AGC

GRADIENTE D461 Não funciona. Display apagado C908, 47uF/25v

GRADIENTE TF-2140 Às vezes não liga ficando o led piscando Verificar soldaduras na linha R936

GRADIENTE GT 1411 Desligando Trocar Electroliticos da saída da fonte de 5V e do +B

GRADIENTE 1420 Sem contraste D504

GRADIENTE D-10 Não acende o display e não funciona C807 (1000mF/10V) ruim.

GRADIENTE TV2021 Desliga após 20 segundos R 55 de 180K aberto.

GRADIENTE TT2000 Mudo, saída ok e tudo do circuito de saída ok. Capacitor eletrolítico AC11 na base do transistor AQ7 na fonte.

GRADIENTE NEXT 29L Desliga quando troca de canal ou quando entra no modo de serviço Interromper a trilha que sai do pino 3 do transformador da fonte aos diodos D803 e 802 e soldar uma bobina de ferrite de corpo duplo e pronto.

GRADIENTE TV2922 A tv liga e em alguns segundos desliga ficando em stand-by. Ao apertar a tecla power liga de novo e volta a desligar alguns segundos depois Eletrolítico C805 na linha do +B da fonte alterado (10uF/160v). Foi colocado um de 47uF/160 e funciona bem.

GRADIENTE HT-M299S Liga e entra em protecção C524 – 10nF/1600V ALTERADO

GRADIENTE GT-2033 QUEIMANDO S HORIZ CAPACITOR DE 2,2UFX160V verificar driver, substituir sempre o transistor por original

Gradiente Pro 2000 MKIV Fusível aberto TR4, TR5, TR8, TR9, TR10 e TR11 em curto

Gradiente M246 Inoperante, fusível aberto Transistores saída e excitadores direitos e CI901

Gradiente M120 Inoperante Ponte retificadora e C134 (5000 µF 35 V)

corrente no máximo 60ma

Gradiente Pro 2000 MKIV Fusível aberto TR4, TR5, TR8, TR9, TR10 e TR11 em curto

Gradiente M246 Inoperante, fusível aberto Transistores saída e excitadores direitos e CI901

Gradiente M120 Inoperante Ponte retificadora e C134 (5000 µF 35 V)

GRADIENTE TV 2021 Ruído na fonte CI-805

GRADIENTE TV-2922 Desliga de forma intermitente D412 e D404 (1N4148) com fuga

GRADIENTE GT-2022 sem brilho e sem imagem diodo zener 301 – 7,5v

GRADIENTE GT-1411 Desliga quando se coloca a antena CP06 o filtro da fonte primária 220uf/400v

GRADIENTE GT2020 Imagem balança ao mudar de canal. Trocar transistor Q6 e capacitor C3118.

GRADIENTE GT2011 Não liga,fonte pulsando 3 vezes e voltando p/ stand by. Ci vertical.

GRADIENTE GT1410 Não liga,fonte pulsando na cadência 1×4. Resistor RP51 (110K) aberto.

GRADIENTE GT2033 Liga mas com o quadro reduzido e com convergência errada. Trocar a defletora (Yoke) DSE-1992 JL,na falta colocar a defletora CDYS-2007As

GRADIENTE M20 Tela lavada. Ressoldar todo o CI TB1238BN,com solda fria.

.
GRADIENTE GT-1411 ao trocar de canal desliga e liga rapidam capacitor eletrolitico da fonte de 5V
GRADIENTE GT-1422 Sem contraste. D-504 IN4148 em curto
GRADIENTE GT-1422 Vertical com linhas no meio Diodo Zener ZD-301 de 7,5V

GRADIENTE TV-14/2020 QUEIMA DO TRT DA SAIDA HORIZONTAL R431 é de 47ohms, para 120ohms

GRADIENTE SM-14 /20A QUEIMA DO TRT DA SAIDA HORIZONTAL R431 é de 47ohms para 120 ohms

GRADIENTE GTV-142 Imagem demora a aparecer C1823 = 330uF / 16v

GRADIENTE 20GT-6075 Parada, saída em curto C21= 7n5 / 1,6Kv

GRADIENTE HRM-290S Inoperante, +B de 130V somente com 25V Resistor R616 aberto (1K5)

GRADIENTE TV-2920 Horizontal fora de frequência D501 1N4148
GRADIENTE HTM 299S QUEIMA CI VERTICAL-LA7840. D402=DIODO ZENER-75V

Gradiente Amplificador M120 InoperantePonte retificadora e C134 (5000 µF 35 V))

Gradiente Dica sobre o STR 5412 Para os que ainda não sabem, o STR 5412 está vindo falsificado, só funciona em 110v. Eu estou colocando o 50103 no lugar dele, apenas troco os pinos 1 pelo 3.

Gradiente Gt-2022 Desliga sozinha. Q6 estava com fuga

Gradiente HT M277S Desligando periodicamente Resistor(es) R 525 (1,5 k) e / ou R 544 (22 k) com resistência alterada

Gradiente GT 2055 Ausência de croma , imagem em preto e branco normal Placa de fiação impressa com rachadura próximo ao Cl de croma

Gradiente GT 2025 Sem vídeo , com trama Circuito Integrado TA 8808 avariado

Gradiente GT 2022 Ao ser ligado o LED de “stand – by” se paga , permanecendo inoperante Circuito Integrado IC 804 (LM 7812) avariado

Gradiente GT 2020 Balança a imagem ao trocar de canais Transistor Q6 e/ ou Capacitor C 3118

Gradiente GT2015 LED pisca três vezes e permanece inoperante Resistor RP 06 (33 k) aberto ou PTC

Gradiente GT2015 LED pisca três vezes e permanece inoperante Capacitor CP 06 (220 nF x 400V) com fuga ou em curto

Gradiente GT2015 Inoperante, LED piscando três vezes e apaga Diodo DP 50 (BYT 13) em curto

Gradiente GT2010 LED de Stand – by aceso , inoperante Circuito Integrado de varredura vertical (LA 7830) avariado

Gradiente GT1422 Permanece no modo “DEMO ” (demonstração) Retirar a bateria e logo após recolocá-la aperte FUNÇÃO E VOL +

Gradiente GT1422 Inoperante , não liga Capacitor C 816 em curto

Gradiente GT1422 Funções do OSD na tela normais . Não recebe os canais via antena nem pelas entradas A/ V Chaveador de sinais C I 201 (TA8822SN) avariado

GRADIENTE GT1420 Sem contraste R550 de 2K

GRADIENTE GT2022 Não Liga Regulador de 12 volts IC804

GRADIENTE 2020 BALANÇA IMAGEM QUANDO MUDA DE CANAL. Q6 E C3118
GRADIENTE GR 1411 INOPERANTE Resistor de proteção da fonte aberto (0,22R/1/5W) + CI LA7833

GRADIENTE GT 1422 Não liga. capacitor 816 em curto

GRADIENTE E2200 Ruídos na saída. T500(BC546) e
GRADIENTE HT-M277S linha horizontal no monitor Resistores 525(560),526(1,5 k /2W) e o 544(22K / 2w)

GRADIENTE GV-504 VCR Não ajusta o autotracking IC101 MC14013BCP.

GRADIENTE GT-2011 Não liga,fonte pulsando 3 vezes e voltando p/ stand by. CI de saída vertical IF LA7830

GRADIENTE GT-1410 Não liga,fonte pulsando na cadência 1×4. RP51 de 110K

GRADIENTE GT-2033 Funcionamento intermitente,ora liga ora não.. CI regulador +5V

GRADIENTE GT-2033 Liga mas com o quadro reduzido e com convergência errada. YOKE Trocar a defletora (Yoke) DSE-1992 JL,na falta deste colocar a defletora CDYS-2007A sem necessidade de ajustes.

Gradiente TF-2952 SEM IMAGEM (AS VEZES NÃO LIGA) VARICAP

Gradiente HTM-277 ACIONANDO PROTEÇÃO IC C8 D 402(ZNER 75V) C413

Gradiente TV2924-2922-TF2952-VARIOS MODELO IC MICRONA Imagem Escura Q830

Gradiente TV2924-2922-TF2952-VARIOS MODELO IC MICRONA DESLIGANDO SOZINHO TROCAR C805 DE 10uf/160v por47uF/160v

Gradiente Sintonizador T1 Leds de sinal acesos IC601 (CA3046)

Gradiente 1422/2022/2025 curto o saida horizontal apos 15 ou 30 dias de uso C401 capacitor C401 de 1mf/160 – 2025 de 2.2/160v

Gradiente GBT 2011 Queima Transistor Horizontal Modificação Fabrica Adicionar um resistor de Metal Film de 27K // 3W ligando o anodo diodo D805 ao GND (Caso não exista os resistores das posições R828 e R829).Efetuar a troca do capacitor C805 (100 uF / 160V).Adicionar (Caso não exista) o capacitor C808 (470 pF // 1KV)

Gradiente TV 2021 Queima Transistor Horizontal Modificação Fabrica Adicionar um resistor de Metal Film de 27K // 3W ligando o anodo diodo D805 ao GND (Caso não exista os resistores das posições R828 e R829).Efetuar a troca do capacitor C805 (100 uF / 160V).Adicionar (Caso não exista) o capacitor C808 (470 pF // 1KV)

Gradiente TV 1421 Queima Transistor Horizontal Modificação Fabrica Adicionar um resistor de Metal Film de 27K // 3W ligando o anodo diodo D805 ao GND (Caso não exista os resistores das posições R828 e R829).Efetuar a troca do capacitor C805 (100 uF / 160V).Adicionar (Caso

não exista) o capacitor C808 (470 pF // 1KV)

Gradiente GT-1422 Sem contraste D-504 IN4148 em curto Subst Diodo D-504

Gradiente GT-1422 Vertical com linhas no meio Zener ZD-301 de 7,5Volts subst zener

Gradiente PLT 4270 imagem aparece apenas metade Regulador (bd de video) Trocar bd de vídeo

Gradiente HRM29PS, 33S, 33PS, 37PS, GT2825, GT2925 em cenas claras a imagem parece borrada, prateada. Nivel excessivo de sinal de vídeo entrando no transcoder ou saindo dele. Nos tvs HRMS(29/33/37), verifique se na PCI AV CONTROL, o resistor R144 é de 560r (somente para transcoder fase II, se não for substitua-o por um deste valor.

Gradiente GT1410/2010 Controle remoto com funcionamento intermitente, ou seja, às vezes não executa a função solicitada. Alterar o valor do capacitor CR20 de 1uf/50V para 2,2uF/50V na pci principal.

Gradiente HRM290S não aceita comando do controle remoto Causa Provável: terminais da conexão do cabo da PCI dos leds encostando na blindagem metálica do sensor do controle remoto. deve-se colocar uma fita adesiva na blindagem metálica do sensor do controle remoto, na lateral que entra em contato com a conexão da PCI dos leds.

Gradiente linha NEXT 14/20 On screen pulando. acrescentar um capacitor ceramico de 47nF/25v em paralelo com o RL83 2,2K (no esquema aparece como RR83)

Gradiente HRM29S perda de cor em Pal-M Comutar o aparelho para video1 ou video2 Deixar as entradas de video1 e 2 em aberto (sem sinal) conectar o frequencímetro ao ponto MV-11 Ajustar CV-39 para frequência de 3,579545MHz. O Capacitor CV-39 devera ser substituído obrigatoriamente.

Gradiente Linha GT demora aparecer cor substituir o resistor Melf RC11 de 12K/5%/0,16W por outro de carvão de 8K2/5%/0,16W
Gradiente Linha Next 14/20 Perda de cor momentânea na mudança de canais. "Substituir o resistor RC11 de 12K para 8,2K"
Gradiente Tvs 14/20 Chassis TX75 ruido quando ligado em 220V verifique a tensão de 119V +/- 0,5 em CP51 para TV 20 e 108 p/ TV 14. Se necessário, ajuste o PP52 Troque o capacitor CP54 (10nF) por outro de 22nF
Gradiente GTV142 Quando o TV é ligado através da tecla TV ON/OFF com o vídeo ligado, a fonte desarma. O mesmo acontece quando se desliga o aparelho através da tecla Power do C. remoto, ou do painel, durante a reprodução de uma fita acrescentar um resistor de 1K8 x 1/4W no lugar do jumper J4 (pino 8 do CI STR-S6707)
Gradiente PLT 4270 imagem aparece apenas metade Regulador (bd de video)

DEFEITO: Atuando proteção, desligando após 05 ou 10 minuto*
SOLUÇÃO: Defletora horizontal oxidada causando curto.*
———————————————————————

MODELO: Televisores gradiente, philips e de outras marcas*
DEFEITO: Alguns modelos da Philips e Gradiente vem com uma bateria recarregável na memória, para evitar que o aparelho saia de sintonia ou fora de canal ao se desligada. Então quando esta bateria estraga pelo tempo o aparelho fica meio perturbado e o caso da Gradiente ela fica fazendo propaganda na tela e não obedece nem uma função. Se ela ficar fazendo Propaganda da gradiente, e a bateria estiver carregada.*
SOLUÇÃO: O método prático de eliminar e só tirar a bateria e colocar de novo ou então dar um curto nela e refazer os ajustes de sintonia. O certo mesmo e colocar uma bateria nova e pronto.
———————————————————————

MODELO: Gt-2022
DEFEITO: Desliga sozinha.
SOLUÇÃO: Essa tv desligava sozinha por que o transistor Q6 estava com fuga ou sem ganho, pois esse componente envia os pulsos que vem do flyback para micro, esses pulsos é usado pelo micro para fazer procura automatica de canais.Sem esses pulsos o micro não memorizava os canais achados e acionava o OFF TIMER interno do micro deligando a tv em 10 Minutos!

OBS. ESSE TRABALHO FOI REALIZADO POR COLATINO APARTIR DE SEUS DEFEITOS RESOLVIDOS E DE DEMAIS TÉCNICOS EM ELETRÔNICA QUE POSTARAM SEUS DEFEITOS RESOLVIDOS NA INTERNET. PESQUISADO APARTIR DO FÓRUM DO VALDENI.
<http://eletronica2002.forumeiros.com/forum-de-reparacao-de-aparelhos-eletronicos-f1/>