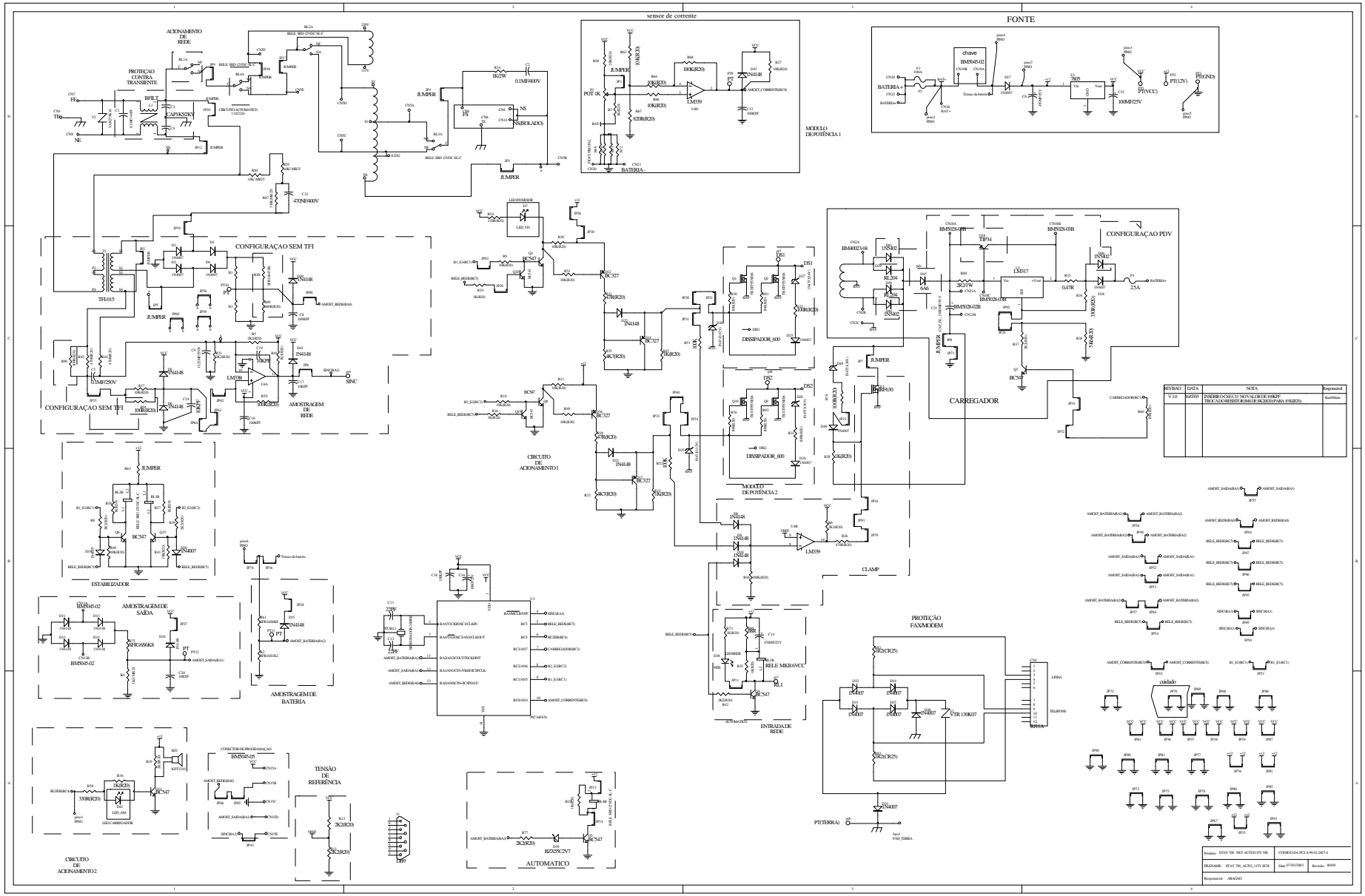

REVISÃO	DATA	NOTA	Responsável
V 1.0	06/01/10	INSERIR OCSE C/1 NOVALOR DE 100KPF TROCADO RESISTOR DE 0R4 DE 0K2R20 PARA 10K(R20)	Raul/Maria